1C	2.2.1 – NASLOVNA STRAN NAČRTA

PODATKI O GRADNJI		
naziv gradnje		Ureditev kolesarskih površin na odseku Postaja - Most na Soči (DKP G2) na JP 920661 ter LC 420131
kratek opis gradnje		Predvidena je ureditev nove kolesarske povezave v dolžini cca. 1,3 km. Prvih 300 m se uredi prometno vodenje kolesarjev. Po prvih 300 m se na mestu obstoječe lokalne ceste zgradi nova kolesarska povezava dolžine 1.000,00 m. Širina predvidene kolesarske povezave je 2,50 m.
vrsta gradnje	☐	novogradnja – novozgrajen objekt
	☐	novogradnja – prizidava
	☐	rekonstrukcija
	☐	sprememba namembnosti
	☐	odstranitev celotnega objekta
	☐	legalizacija
	☐	manjša rekonstrukcija
	☑	vzdrževalna dela v javno korist
PODATKI O PROJEKTNI DOKUMENTACIJI		
vrsta dokumentacije		PZI – projekt za izvedbo
številka projekta		CS1599-25
PODATKI O NAČRTU		
Strokovno področje načrta		2.2 – Načrt s področja gradbeništva
Naziv načrta		Načrt podpornih/opornih konstrukcij
Številka načrta		CS1599-25-NZ/25- PZI
Datum izdelave		avgust 2025, dopolnitev po recenziji marec 2026
Datum spremembe		//
PODATKI O PROJEKTANTU NAČRTA		
projektant		City Studio d.o.o.
naslov		Vurnikova ulica 2, 1000 Ljubljana
odgovorna oseba projektanta		Maria Zlobec
podpis odgovorne osebe projektanta		
PODATKI O IZDELOVALCU NAČRTA		
Pooblaščeni inženir		Igor Stavrević, univ. dipl. inž. grad.
identifikacijska številka		PI G-3876
podpis vodje projektiranja		

IGOR STAVREVIĆ
univ.dipl.inž.grad.
IZS G-3876

8970	0326.00	004.2162	S.1	

2C	IZJAVA PROJEKTANTA NAČRTA IN POOBLAŠČENEGA STROKOVNJAKA, KI JE IZDELAL NAČRT V PZI IN PID

PROJEKTANT NAČRTA	
projektant (naziv družbe)	City Studio d.o.o.
naslov	Vurnikova ulica 2, 1000 Ljubljana
odgovorna oseba projektanta	Maria Zlobec

IN POOBLAŠČENI STROKOVNJAK, KI JE IZDELAL NAČRT	
Pooblaščeni strokovnjak	Igor Stavrević, univ. dipl. inž. grad.
identifikacijska številka	PI G-3876

IZJAVLJAVA

da načrt

vrsta dokumentacije	PZI – projekt za izvedbo
strokovno področje načrta:	Načrt s področja gradbeništva
naziv načrta	Načrt podpornih/opornih konstrukcij
številka načrta	CS1599-25-NZ/25- PZI
datum izdelave	avgust 2025, dopolnitev po recenziji marec 2026

Upošteva vse relevantne predpise in druge normativne dokumente ter da so upoštevane ustrezne bistvene in druge zahteve

pooblaščeni strokovnjak	Igor Stavrević, univ. dipl. inž. grad.
Identifikacijska številka	PI G - 3876
podpis pooblaščenega strokovnjaka	IGOR STAVREVIĆ univ.dipl.inž.grad. IZS G-3876
odgovorna oseba projektanta načrta	Maria Zlobec
podpis odgovorne osebe projektanta načrta	

2.1.2	TEHNIČNO POROČILO

T.1 TEHNIČNI OPISI IN IZRAČUNI

T.1.1 TEHNIČNO POROČILO

- T.1.1.1 SPLOŠNO
- T.1.1.2 PROJEKTNE OSNOVE
- T.1.1.3 POGOJI IN FAZNOST IZVEDBE
- T.1.1.4 TEHNIČNI OPIS
- T.1.1.5 GRADBENO OBRTNIŠKA DELA
- T.1.1.6 PREUREDITEV IN ZAŠČITA KOMUNALNIH NAPRAV
- T.1.1.7 UKREPI ZA VAROVANJE OKOLJA
- T.1.1.8 VARNOST PRI DELU

T.1.2 STATIČNA IN DINAMIČNA ANALIZA KONSTRUKCIJE

T.2 PROJEKTANTSKI POPIS S PREDIZMERAMI IN STROŠKOVNO OCENO

T.2.1 PROJEKTANTSKI POPIS S PREDIZMERAMI

T.2.2 PREDRAČUN Z REKAPITULACIJO STROŠKOV

T.1 TEHNIČNI OPISI IN IZRAČUNI

T.1.1 TEHNIČNO POROČILO

T.1.1.1 SPLOŠNO

Naročnik Direkcija RS za infrastrukturo je naročila izdelavo DPP in PZI projektne dokumentacije za **Ureditev kolesarskih površin na odseku Postaja – Most na Soči (DKP G2) na JP 920661 ter LC 420131** v skupni dolžini 1.020 m. Obseg naloge je definiran v projektni nalogi.

V sklopu te projektne dokumentacije so rekonstrukcijska dela za izvedbo predvidena kot vzdrževalna dela v javno korist v skladu z Gradbenim zakonom - GZ-1 (Ur. l. RS, št. 199/21, 105/22 – ZZNŠPP, 133/23, 85/24 – ZAID-A, 47/25 – odl. US in 75/25) ter 21. členom Zakona o cestah - ZCes-2, (Uradni list RS, št. 132/22, 140/22 – ZSDH-1A, 29/23 in 78/23 – ZUNPEOVE) in Pravilnikom za izvedbo investicijskih vzdrževalnih del in vzdrževalnih del v javno korist na javnih cestah (Ur. l. RS, št. 7/12 in 132/22 – ZCes-2).

Vsi posegi so predvideni na zemljiščih v varovanem pasu obstoječe regionalne ceste in tangiranih lokalnih cest. Dela za ureditev odseka obvozne ceste so predvidena na obstoječih zemljiščih v lasti RS in Občine ter na zasebnih zemljiščih, ki so predvidena za odkup, v varovalnem pasu GC in lokalnih cest.

Obravnavan odsek javne poti in lokalne ceste cest se nahaja pred naseljem Most na Soči v Občini Tolmin. Vsa predvidena dela se bodo izvajala na območju k.o. 2246 – Most na Soči.

Na območju obdelave je predvidena ureditev kolesarske povezave. V sklopu predvidene kolesarske povezave bo potrebno sanirati nekatere obstoječe podporne konstrukcije in predvideti dodatne podporne konstrukcije med reko Idrijco in regionalno železniško progo št. 70 Jesenice - Sežana.

Načrt obravnava gradnjo devetih podpornih / opornih konstrukcij.

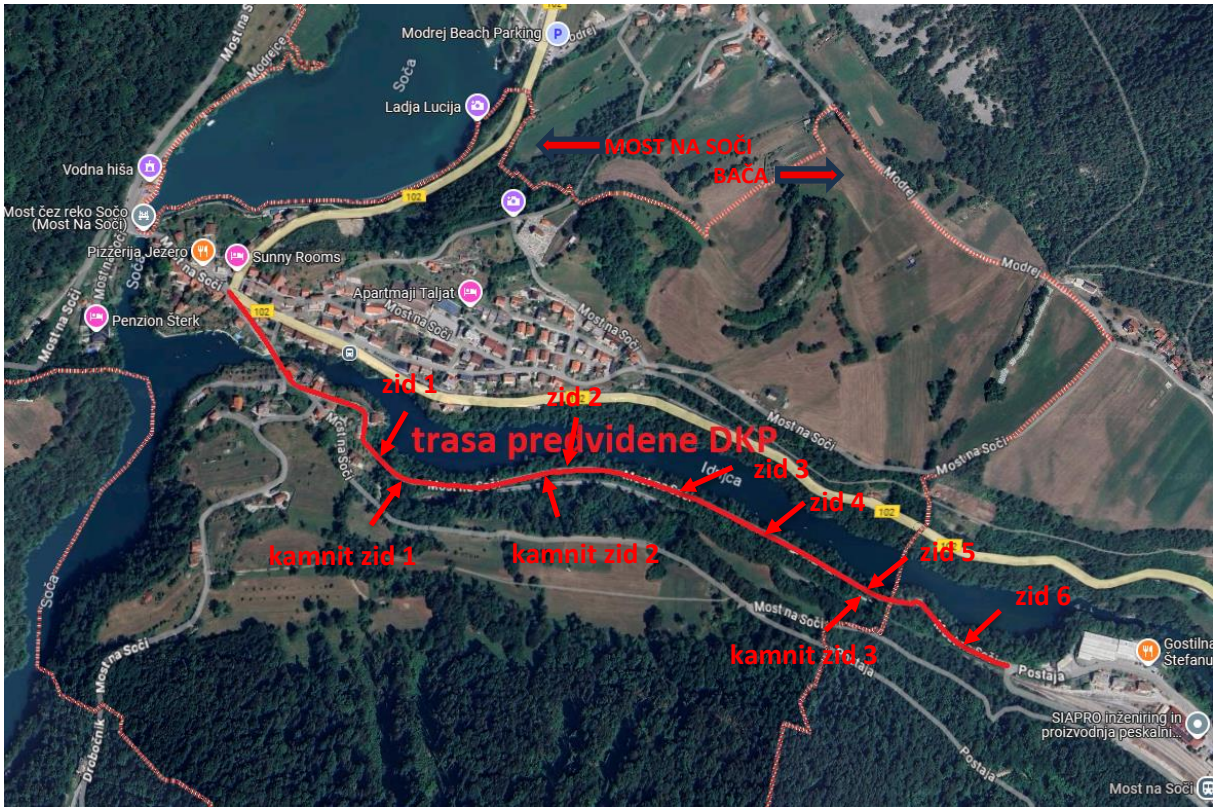

Slika 1: Območje obdelave na ortofoto posnetku

T.1.1.2 PROJEKTNE OSNOVE

T.1.1.2.1 OBSEG IN PREDMET OBDELAVE

Obseg naloge je definiran v projektni nalogi številka 37165-271/2021 z dne 13.03.2024.

Kot izhaja iz projektne naloge meja obdelave se prične na križišču med JP920661 in R3-609/1066 Čepovan - Most na Soči in se nadaljuje vzdolž JP920661, ki je v makadamski izvedbi in ima omejen promet samo za lastnike zemljišč Makadamsko vozišče poteka vzporedno pod železniško progo in reko Idrijco, povprečna širina ceste je 3,5 metra. Za zaščito brežin so vzdolž ceste izvedeni podporni in oporni zidovi. Vizualno je večina zidov v dobrem stanju, zidovi so preraščeni z rastlinjem in mahovi.
Nato trasa znova preide v asfaltirano vozišče, mešanega profila širine od 3,5 do 5,5 metra. Po prečkanju mostu čez Idrijco se meja obdelave zaključi na državni cesti G2- 102/1040 Peršeti - Most na Soči v km 7,430.

Objekti
Vzdolž meje obdelave so številni podporni in oporni zidovi, ki so preraščeni z rastlinjem in mahovi. Zaradi zveznega poteka nivelete bo treba po presoji projektanta izvesti sanacijo ali nadgradnjo robnega *venca* podporne konstrukcije. Obstoječe betonske bloke ob podpornih zidovih se prestavi ob traso kolesarke ob *novo* urejenimi postajališči. Načrti ureditve robnih vencev so sestavni del načrtov ureditve kolesarske povezave in morajo vsebovati vse potrebne detajle za njihovo izvedbo.
Na določenih mestih so bili pri terenskem ogledu opaženi usadi brežin pod lokalno cesto ali lokalno poškodovani zidovi. Na teh lokacijah mora projektant izdelati načrt sanacije usadov ali podpornih, opornih konstrukcij.

Obstoječi kamniti zidovi se ohranijo v čim večjem možnem obsegu.

Načrt obravnava gradnjo devetih podpornih / opornih konstrukcij in sicer: treh nizkih kamnitih zidov ter šestih AB zidov, od katerih bodo štirje temeljeni na mikropilotih.

Zaradi gradnje daljinske kolesarske poti (DKP) je na trasi na devetih odsekih potrebno izvesti podpiranja in sicer z gradnjo podpornega AB zidu 1 (Z1-1 do Z1-6) dolžine 27,53 m, podpornega AB zidu 2 (Z2-1 do Z2-21) dolžine 115,94 m, podpornega AB zidu 3 (Z3-1 do Z3-7) dolžine 34,09 m, podpornega AB zidu 4 (Z4-1 do Z4-10) dolžine 51,56 m, podpornega AB zidu 5 (Z5-1 do Z5-17) dolžine 90,46 m, podpornega AB zidu 6 (Z6-1 do Z6-13) dolžine 68,37 m ter kamnitega zidu 1 (Z7-1 do Z7-9) dolžine 48,00 m, kamnitega zidu 2 (Z8-1 do Z8-7) dolžine 35,02 m in kamnitega zidu 3 (Z9-1 do Z9-6) dolžine 30,00 m,

AB zid 1 in AB zid 6 se izvedeta v obliki črke »L« in bosta (vključno z zasutim delom) visoka od 1,05 do 2,50 m. AB zid 2, AB zid 3, AB zid 4 in AB zid 5 bodo tudi izvedeni v obliki črke »L«, deloma pa kot pilotna greda in bodo temeljeni na mikropilotih. Njihova višina (vključno z zasutim delom) znaša od 0,85 m (pilotna greda) do 2,00 m.

Kamniti zid 1, kamniti zid 2 in kamniti zid 3, ki bodo imeli funkcijo opornih zidov, bodo (vključno z zasutim delom) visoki 1,30 oz. 1,40 m.

Vsi zidovi bodo z vidne strani (lica), ki se izvede v naklonu 10:1, obloženi z naravnim kamnom, tako da bodo po izgledu čim bolj podobni obstoječim podpornim/opornim zidovom.

T.1.1.2.2 ZAKONSKA REGULATIVA

Pri načrtovanju so bili upoštevani vsi veljavni zakonski akti, predvsem pa:

- Gradbeni zakon – GZ-1 (Ur. l. RS, št. 199/21, 105/22 – ZZNŠPP, 133/23, 85/24 – ZAID-A, 47/25 – odl. US in 75/25),
- Zakon o cestah – ZCes-2 (Uradni list RS, št. 132/22, 140/22 – ZSDH-1A, 29/23 in 78/23 – ZUNPEOVE).
- Pravilnik o kolesarskih povezavah (Uradni list RS, št. 29/18, 65/19 in 132/22 – ZCes-2),
- Pravilnik o kolesarskih površinah (Uradni list RS, št. 36/18 in 132/22 – ZCes-2),
- Pravilnik o prometni signalizaciji in prometni opremi na javnih cestah (Uradni list RS, št. 26/24, 30/24 – popr. in 22/25);
- Odlok o občinskih cestah v občini Tolmin (Uradni list RS, št. 86/15).

Pri zasnovi konstrukcije so upoštevani veljavni slovenski predpisi, EUROCODE (SIST EN 1026, SIST EN 13670, SIST EN 1990, SIST EN 1991, SIST EN 1992, SIST EN 1997in SIST EN 10080) in TSC za objekte na cestah.

Občinski odloki:

- Odlok o Občinskem prostorskem načrtu Občine Tolmin (Uradni list RS, št. 78/12, 94/22 in 47/25).

T.1.1.2.3 ANALIZA OBSTOJEČEGA STANJA

Meja obdelave se prične na križišču med JP 920661 in R3-609/1066 Čepovan – Most na Soči in se nadaljuje vzdolž JP 920661, ki je v makadamski izvedbi in ima omejen promet samo za lastnike zemljišč:

Trasa DKP bo potekala med regionalno železniško progo št. 70 Jesenice – Sežana in reko Idrijco. Ob makadamskem vozišču so že obstoječe podporne/oporne konstrukcije, katere so bile v sklopu izdelave projektne dokumentacije pregledane s strani geomehanika in bodo skladno z geološko geomehanskim poročilom glede na stanje ohranjene, sanirane oz. nadomeščene. Vizualno je večina zidov v dobrem stanju, zidovi so preraščeni z rastlinjem in mahovi.



Slika 2: Makadamska pot in kamniti zid v profilu P21, kjer sta predvidena AB zid 1 in kamniti zid 1



Slika 3: Pogled na makadamsko pot in obstoječi prepust iz profila P23, kjer sta predvidena kamniti zid 1 in nov AB odtočni jašek



Slika 4: Pogled na obstoječi kamniti zid iz profila P26, kjer je predviden AB zid 2



Slika 5: Pogled na obstoječi kamniti zid iz profila P28, kjer sta predvidena AB zid 2 in kamnit zid 2



Slika 6: Pogled na obstoječi kamniti zid iz profila P39, kjer je predviden AB zid 3



Slika 7: Pogled na makadamsko pot iz profila P54, kjer sta predvidena AB zid 5 in kamniti zid 3



Slika 8: Pogled na obstoječi kamniti zid iz profila P59 proti obstoječemu zidu, kjer je predviden AB zid 6

Po cca. 680 metrih se makadamska gozdna pot pred objektom Most na Soči 75 priključi na asfaltirano javno pot. Od tu naprej trasa poteka po asfaltiranem vozišču mešanega profila širine 3,5 m do 5,5 m. Po prečkanju mostu čez Idrijco se meja obdelave zaključi z navezavo na glavno državno cesto G2-102/1040 Peršeti – Most na Soči, v km 7,430.

T.1.1.2.4 GEOLOŠKI, GEOMEHANSKI IN HIDROGEOLOŠKI POGOJI

Za potrebe izdelave PZI dokumentacije je MK inženiring d.o.o. avgusta 2025 (dopolnitev po recenziji marec 2026) izdelal Geološko-geotehnično poročilo št. D-25458-1, ki je sestavni del tega projekta.

Geološko geotehnični opis področja

Obravnavani odsek kolesarske poti poteka do km 0+350 po asfaltirani lokalni cesti in javni poti skozi strnjeno naselje z ograjnimi zidovi in stanovanjskimi objekti tik ob vozišču. Od km 0+350 dalje pa poteka trasa po makadamski poti na strmem levem bregu reke Idrijce kjer preči pobočje locirana nad strugo reke in pod železniško progo. Prečni profil je mešan z visokim nasipom na levi strani in globokim vkopom na desni strani poti. Tako nasipna kot vkopna stran sta odsekoma varovana s podpornimi in opornimi kamnitimi zidovi.

Sestava pobočja se vzdolž trase spreminja. Odsekoma (predvsem v zaključnem delu trase) sestavlja tla brečasta kamnina, ki na grebenih izdanja na površino, odsekoma pa pobočje gradi grušč s kamni (koliko je naravnega izvora in koliko predstavlja umetno kamnito nasutje vsled gradnje železniške proge je težko ločiti), glina z gruščem, preperina laporja in lapor z redkimi vmesnimi plastmi kalkarenita ter odsekoma še ostanki rečne terase iz zameljenega proda, grušča in slabo sprijetega konglomerata.

Med grebeni so vodozbirne padnice pobočja kjer so na vkopni strani poti izvedeni večji vtočni jaški in prepusti. V času ogledov avgusta in septembra meseca so bili večinoma suhi z izjemo prepustov v km 0+515 in v km 0+420. Pri slednjem je v času padavin dotok vode lahko znaten. Obstoječi vtočni jašek je do vrha napolnjen z gruščem. Vkopna brežina je na mestu nad jaškom močno erodirana v obliki globokega jarka. Po pobočnem jarku tudi izven deževja teče voda. Na sledove hribinske talne vode smo naleteli v vrtini V1, kjer je bil na globini 5,20 do 6,00 metra del plasti zameljenega proda moker. Hribinska voda se po tej plasti pretaka, ker se pod njo nahaja slabo prepustna glinasta plast. Nivo vode v zajezeni strugi reke Idrijce se nahaja 9 do 10 m nižje od makadamske poti.

Predvidena je ureditev kolesarske steze po obstoječi trasi makadamske poti. Zaradi delnega dviga nivelete in zahtevane širine novo projektiranega asfaltnega vozišča so predvideni posegi na sam rob obstoječih podpornih kamnitih zidov. Večina zidov je glede na starost (preko 100 let) v dobrem stanju. Poškodbe smo evidentirali na:

- opornem zidu od km 0+450 do 0+500
- posameznih delih podpornega zida od km 0+460 do 0+560

Na pododseku od km 0+660 do 0+730 je pod makadamsko potjo izvedena naknadna dodatna utrditev pobočja s podporno konstrukcijo izvedeno v obliki kašte iz prefabriciranih armiranobetonskih elementov z vmesnim kamnitim polnilom.

Po opozorilni karti erozije (vir: ARSO in gis občine) se obravnavani cestni odsek nahaja na erozijsko ogroženem območju kjer so predvideni običajni zaščitni ukrepi. V nadaljevanju je prikazan grafični izsek iz opozorilne karte erozije.



Slika 9: Opozorilna karta erozije

Po karti plazljivosti se obravnavana trasa nahaja pretežno na območju velike in zelo velike verjetnosti pojavljanja plazov, v zaključnem delu trase pa na območju zelo majhne in majhne verjetnosti pojavljanja plazov.

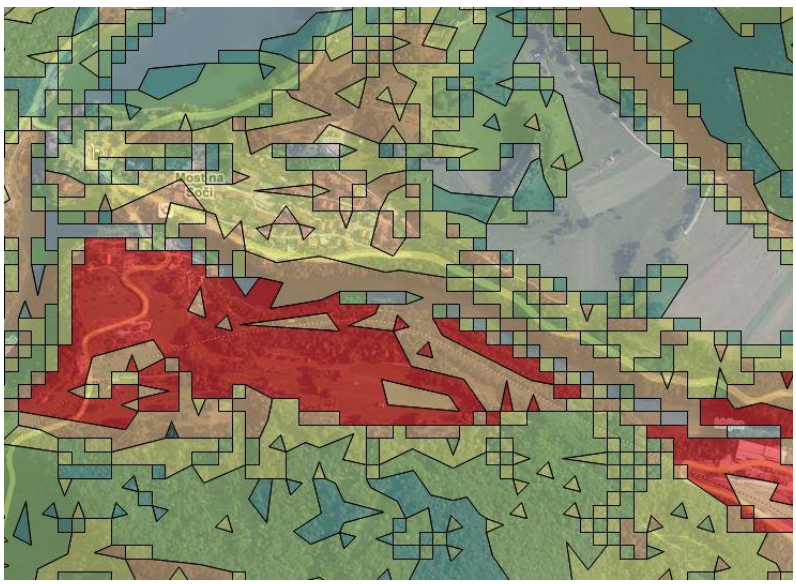

Slika 10: Grafični izsek iz karte plazljivih območij (vir: gis občine)

Pri geološko-geomehanskem pregledu terena v območju obravnavane trase nismo evidentirali recentnih znakov plazenja. Poškodbe na posameznih kamnitih zidovih so lokalne narave in najverjetneje posledica starosti ter vpliva minulih potresnih aktivnosti (potres v Posočju pred desetletji) v kombinaciji z načinom gradnje - suhozid. Območje gradnje je ob predvidenih posegih (obnova vozišča po obstoječi trasi z manjšim nadvišanjem nivelete) stabilno.

Inženirsko geološke karakteristike

Projekt predvideva izgradnjo več nizkih opornih zidov, zamenjavo obstoječega delno porušenega opornega kamnitega zidu, zamenjavo dveh nizkih podpornih kamnitih zidov in nadvišanje oziroma utrditev krone obstoječih podpornih zidov z L zidovi temeljenimi globoko na mikropilotih. Pri nadaljnjih analizah naj se upoštevajo naslednje karakteristike tal:

Deluvij iz zaglinjenega grušča: ϕ = 34-36°, c = 0-2 kN/m^2, γ = 2,0 kN/m^3
Zasip za obstoječim zidom: ϕ = 30°, c = 0 kN/m^2, γ = 2,0 kN/m^3
Utrjen zasip za novimi zidovi iz grušča apnenca: ϕ = 35-36°, c = 0 kN/m^2, γ = 21 kN/m^3
Laporovec s polami kalkarenita: ϕ = 38°, c = 100 kN/m^2, γ = 23 kN/m^3
Zmerno preperel kredni fliš in kompaktna breča: ϕ = 36°, c = 90 kN/m^2, γ = 23 kN/m^3

Stabilnost brežin

Projekt predvideva nadgradnjo in utrditev krone obstoječih podpornih kamnitih zidov na strmem pobočju nad strugo reke Idrijce z izvedbo L zidu, temeljenim globoko na mikropilotih. S programskim paketom MIDAS-SoilWorks, ver. 3.16 so bile izvedene analize možnosti globalnih strukturnih porušitev v spremenljivih geološko geomehanskih pogojih. Analize vključno z vhodnimi podatki in geotehničnimi prečnimi prerezi so podrobno prikazane geotehničnem poročilu.

Pogoji za izvedbo izkopov

Izkopi glinenih zemljin spadajo v 2. kategorijo - lahek izkop (zemljine predvidene za trajno deponiranje). Izkopi obstoječega vozišča in gruščnatih temeljnih tal spadajo v 3. kategorijo – lahek izkop (zemljine predvidene za vgradnjo v nasipe in zasipe ali začasno deponiranje za kasnejšo uporabo na drugih projektih). Izkopi kamnite hribine iz breče spadajo v kategorijo 5B – zahteven izkop (trdne in zelo trdne kamnine, izkopani material je primeren za nasipe in predelavo v gradbene proizvode). Kategorizacija je določena skladno z TSPI – PGV.05.100:2023 kategorizacija izkopov v zemljinah in kamninah.

Večje trajne vkopne brežine niso predvidene. Vkopne brežine v glineno gruščnatih zemljinah se izvede v naklonu 2:3. Tako oblikovane brežine se humusira in zatravi. Odsekoma se v zaključnem delu trase pojavlja na vkopni strani hribina iz brečaste kamnine. Vkopne brežine se v kamnini izvede v naklonu do 1:1 in zaščiti z žično mrežo, pri nizkih posegih v kompaktni breči lahko v naklonu do 2:1. Izvajanje izkopov naj poteka pod strokovnim geomehanskim nadzorom.

T.1.1.2.5 HIDROLOŠKE IN KLIMATSKE RAZMERE

Na obravnavanem območju znaša globina zmrzovanja približno 70 cm.

T.1.1.2.6 PROMET

Načrtovana prometna ureditev je razvidna iz PZI načrta »Ureditev kolesarskih površin na odseku Postaja - Most na Soči (DKP G2) na JP 920661 ter LC 420131«, št. CS1599-25-G/25- PZI, ki ga je avgusta 2025 (dopolnitev po recenziji marec 2026) izdelal CITY STUDIO d.o.o., ki je sestavni del tega projekta.

T.1.1.2.7 GEODETSKE PODLOGE

Za potrebe načrtovanje je bil izdelan geodetski posnetek v državnem koordinatnem sistemu TM96. Merilo geodetskega načrta je 1:500. Podatki zemljiškega katastra in poteka komunalne infrastrukture so bili pridobljeni na GURS-u.

Vir podatkov je digitalni geodetski načrt, ki ga je 1.8.2025 izdelalo podjetje Geo 2 d.o.o. in se vodi pod št. 2025-030.

T.1.1.2.8 PROJEKTNI POGOJI PRISTOJNIH MNENJEDEJALCEV

V nadaljevanju so povzeti projektni pogoji, ki jih je potrebno upoštevati pri projektiranju podornih/opornih zidov.

Mnenjedajalec	*Številka projektnih pogojev/ mnenja*	*Bistveni pogoji*
Zavod RS za varstvo narave (OE Nova Gorica	3562-2884/2025-3	1. Pot se uredi v obsegu obstoječe povozne površine. 2. Morebitne nujne širitve poti se izvedejo v pobočje proti jugu. V brežino pod cesto, proti reki Idrijci, se ne posega. 3. Novi podporni zidovi se načrtujejo le v kolikor je to nujno potrebno za zagotavljanje stabilnosti ceste. 4. Zidove se obnovi in zgradi na način, da v strugi Idrijce ne bo treba graditi dodatnih zavarovanj podpornih zidov (npr. oblog brežin s kamnom v betonu, ipd.). Tudi zaradi ureditve odvodnjavanja se brežin dodatno ne utrjuje.
Zavod varstvo kulturne dediščine (OE Nova Gorica)	4202-102/2025-2	1. Zidove, robnike in ostale kamnite elemente je potrebno ohranjati v obstoječi grajeni strukturi. 2. Prometno signalizacijo je potrebno prilagoditi pojavnosti obstoječe kulturne dediščine. 3. Investitor mora v primeru izkopov za potrebe izgradnje novih podpornih konstrukcij ali sanacije obstoječih podpornih konstrukcij, v primeru izkopov za postavitev prometne signalizacije ter ob morebitnih drugih izkopih za potrebe ureditve kolesarske povezave v zavarovanem območju spomenika zagotoviti arheološke raziskave ob gradnji (ocena posega: 5 podpornih zidov v d. cca. 280 m).
Zavod za ribištvo Slovenije	4202-102/2025-2	1. Dela se ne smejo izvajati med 1.10 in 30.6. 2. Vse nove podporne konstrukcije morajo biti prikazane v grafičnih prilogah.

UPOŠTEVANJE BISTVENIH PROJEKTNI POGOJEV

Zavod za varstvo narave:

- Pot je situacijsko načrtovana v obstoječih gabaritih.
- Širitev pot ni.
- Novi podporni/oporni zidovi se načrtujejo na mestih kjer je to nujno potrebno za zagotavljanje stabilnosti ceste.
- Novi oz. nadomestni zidovi bodo izvedeni na način, da v strugi Idrijce ne bo treba graditi dodatnih zavarovanj podpornih zidov.

Zavod za varstvo kulturne dediščine:

- Zidove, robnike in ostale kamnite elemente ohranjamo v čim večji možni meri v obstoječi grajeni strukturi. Nadvišanje obstoječih zidov in nove podporne/oporne konstrukcije se izvedejo na način, da so v enakem naklonu kot obstoječi zidovi (10:1) in na vidni strani obloženi z naravnim kamnom podobnega izgleda.
- Ob gradnji bo investitor izvedel zahtevane arheološke raziskave.

Zavod za ribištvo Republike Slovenije:

- V strugi Idrijce se ne sme graditi dodatnih zavarovanj podpornih zidov.
- Lokacija načrtovanih podpornih/opornih konstrukcij je razvidna iz grafičnih prilog.

T.1.1.3 POGOJI IN FAZNOST IZVEDBE

Izbrani izvajalec gradbenih del bo moral pri pripravi gradbišča in izvajanju del upoštevati predvsem naslednje pogoje:

- Stalno dostopnost vseh dovozov v času gradnje;
- Izvajanje ukrepov za zaščito zraka (prah, dim);
- Ukrepe za zaščito varovanih rastlin;
- Izvajanje ukrepov za zaščito komunalnih naprav;
- Projektantski nadzor;
- Geomehanski nadzor;
- Nadzor s strani upravljavcev komunalnih napeljav;
- Zaščita in varovanje gradbišča pred nepooblaščenimi osebami;
- Oprema gradbišča v skladu s pravilniki;

Predvidene zapore in njihovo zaporedje je obdelano v Elaboratu vodenja in zavarovanja prometa v času gradnje št. CS 1599-EZ/25-PZI, ki ga je avgusta 2025 (dopolnitev po recenziji marec 2026) izdelal CITY STUDIO d.o.o. in je sestavni del tega projekta.

.1.1.3.1 PREDDELA

Dela povezana s preddeli v območju obdelave zajemajo:
- Geodetska dela;
- Čiščenje terena (odstranitev grmovja, dreves, vej in panjev);
- Ostala preddela (omejitve prometa, pripravljalna dela pri objektih, rušenje delov obstoječih zidov in deponiranje kamenja, ipd.).

GEODETSKA DELA

V območju obdelave je potrebno zakoličiti novo os projektirane kolesarske poti, vse prečne osi in projektirane vzdolžne osi. **Potrebno je zakoličiti mikropilote, temeljno peto AB zidov, pilotnih gred in kamnitih zidov.**

ČIŠČENJE TERENA

Čiščenje terena zajema odstranitev drevja, grmovja in gosto poraslih površin, kamenja, ipd., kar je zajeto v popisih iz PZI načrta Ureditev kolesarskih površin na odseku Postaja - Most na Soči (DKP G2) na JP 920661 ter LC 420131, št. CS 1599-G/25-PZI, ki ga je avgusta 2025 (dopolnitev po recenziji marec 2026) izdelal CITY STUDIO d.o.o. in je sestavni del tega projekta.

OSTALA PREDDELA

Ostala preddela zajemajo predvsem aktivnosti povezane z zavarovanjem gradbišča – gradbene jame in ureditev oziroma omejitev prometa. Gradbišče mora biti ustrezno zavarovano. Izvajalec del mora urediti ustrezno zaporo prometa (stalno ali začasno) ter pridobiti dovoljenje pri upravljavcu ceste.

T.1.1.3.2 ZEMELJSKA DELA IN TEMELJENJE

Dela povezana z zemeljskimi deli zajemajo:
- Izkopi;
- Rušenje zgornjega dela nekaterih obstoječih zidov;
- Začasno deponiranje izkopanega materiala;
- Planum temeljnih tal;
- Zasip zidov;
- Ureditev brežin nad kamnitimi zidovi;
- Prevozi, razprostiranje in ureditev deponij materiala.

IZKOPI

Izkopi iz glineno gruščnatih zemljin spadajo v 3. kategorijo – lahek izkop.

Izvajanje izkopov in temeljenje zidov naj poteka v kampadah dolžine 6 m po navodilih iz geomehanskega poročila in pod stalnim strokovnim geomehanskim nadzorom!

TEMELJENJE

Zidove je možno temeljiti plitvo na globini 0,70 metra v temeljnih tleh iz zaglinjenega grušča.
Pri računu projektnega odpora tal so upoštevane naslednje ocenjene strižne karakteristike zaglinjenega grušča:

strižni kot ϕ = 30°,
kohezija c = 0,00 kPa,
γ = 20 kN/m3.

PLANUM TEMELJNIH TAL

Površino, kjer so predvideni AB zidovi, je potrebno ustrezno izravnati in utrditi planum za gradnjo temelja. Prav tako je potrebno izravnati in utrditi površino, kjer je predvidena gradnja kamnitih zidov.
V kolikor se pod temelji pojavijo glineno meljne zemljine, se te zemljine odstranijo in nadomestijo s pustim betonom.

ZASIP

Temelj podpornih zidov na cestni strani se zasipa s kamnitim materialom.

Zasipni klin tik za podpornim AB zidom 1 in AB zidom 6 (v širini cca 0,5 m) je treba izvesti iz čistega kamnitega dobro prepustnega materiala (drenažnega prodca 16-32 mm) po plasteh debeline do 30 cm s sprotnim utrjevanjem.

Na vidni strani zidov (lice) je dopustno izvesti zasipni klin iz izkopanega materiala.

V primeru, da izkopani material na območju vkopa, dokazano s preiskavo, ustreza materialu za izvajanje nasipa, se lahko le ta uporabi, sicer je potrebno dokazano ustrezen material zagotoviti s stranskega odvzema. Pri izvajanju zemeljskih del, je potrebno vršiti nadzor geologa - geomehanika.

BREŽINE IN ZELENICE

Po dokončanem zasipavanju zaledne strani AB opornih zidov, se na vidni strani zidov izvede zgornja plast iz deponiranega humusa, ki se zatravi. Minimalna debelina humusa mora biti 15 cm.

PREVOZI, RAZPROSTIRANJE IN UREDITEV DEPONIJ MATERIALA

V območju obdelave je potrebno med gradnjo material, ki dokazano ustreza in je primeren za vgradnjo, deponirati na parceli ali na začasni deponiji izvajalca gradbenih del (odstranjen humus, kamne, rastline, nasipni material). Preostali potrebni material se zagotovi s stranskega odvzema, morebitni višek materiala, pa se ustrezno razprostre po brežinah in v soglasju z lastniki po bližnji okolici. Ves neustrezen material (odstranjena vozišča konstrukcija, prometna signalizacija in oprema, …) se ustrezno prepelje in deponira na najbližji deponiji gradbenega materiala.

Z nastalimi gradbenimi odpadki je potrebno ravnati v skladu z veljavno področno zakonodajo.

T.1.1.4 TEHNIČNI OPIS

V času izdelave PZI dokumentacije smo razpolagali z geomehanskim poročilom za predvidene posege. Geološko-geotehnično poročilo št. D-25458-1, ki ga je avgusta 2025 (dopolnitev po recenziji marec 2026) izdelalo podjetje MK inženiring d.o.o. iz Ljubljane (Marko Klokočovnik u.d.i.g.), je priloženo projektu kot samostojni elaborat.

Pri izračunu in dimenzioniranju opornih zidov so bile upoštevane lastnosti temeljnih tal in spodnja kota temelja ter navodila za izvedbo iz geotehničnega poročila.

Statični izračun za AB oporne zidove je bil izveden s programsko opremo GEO5 –Cantilever Wall (A.B. konzolni oporni zid). Račun je bil izveden ob upoštevanju predpisov EUROCODE, navedene geometrije in lastnosti temeljnih tal iz geomehanskega poročila.

Izvajalec del mora pred pričetkom del detajlno pregledati vso razpoložljivo dokumentacijo ter o nejasnostih in morebitnih napakah obvestiti projektanta. Za vse postopke, opremo, materiale in detajle, ki niso posebej navedeni, veljajo splošni in posebni pogoji investitorja ter ostale priznane tehnične norme, predpisi in standardi.

Izvajalec mora pridobiti za uporabljene materiale ustrezne ateste.

Pri gradnji je zahtevan geotehnični nadzor.

T.1.1.4.1 AB PODPORNI ZID 1

Zaradi ureditve DKP in širitve obstoječe makadamske poti je na obravnavanem odseku med cestnimi profili P20 in P22 potrebno izvesti podpiranje brežine**. Načrtovana je izvedba AB podpornega zidu 1 višine od 1,80 do 2,15 m in dolžine 27,53 m.**

Računsko sta obdelani dve geometriji (prečna prereza) in sicer višine 1,74 m in 2,10 m.

Podporni zid 1 je prečnega prereza v obliki črke »L« s temeljno peto obrnjeno proti kolesarski poti.
AB stena ima debelino d = od 25 cm in se na vidni strani (lice) enostransko širi proti vznožju v naklonu 10:1. Temeljna peta je prav tako debeline d = 25 cm.
Med profili Z1-1 in Z1-2+1,0 m ter profili Z1-4 in Z1-6 ima temeljna peta širino 1,35 m.
Med profili Z1-2+1,0 m in Z1-4 ima temeljna peta širino 1,60 m.

Na zunanji strani se AB zid na delu, kjer je viden, obloži z naravnim klesanim kamnom d = 20 cm v cementni malti, ki mora biti kamnoseško obdelan podobno kot pri obstoječih zidovih. Zasuti del obloge zidu se izvede iz pustega betona.

Zaradi blagega naklona terena/poti je temeljenje podpornega zidu predvideno na treh različnih, odsekoma ravnih nivojih. Skladno z geomehanskim poročilom je zid temeljen plitvo v temeljnih tleh iz zaglinjenega grušča na globini vsaj - 0,70 m.

Svetla (vidna) višina AB zidu 1 se giblje med 0,68 m in 1,39 m.

T.1.1.4.2 AB PODPORNI ZID 2

Na obravnavanem odseku med cestnimi profili P23 in P30 je potrebno izvesti podpiranje brežine**. Načrtovana je izvedba AB podpornega zidu 2 dolžine 115,94 m.**
AB zid 2 se izvede delno v obliki pilotne grede s pravokotnim prečnim prerezom, v večjem delu pa s prečnim prerezom v obliki črke »L« s temeljno peto obrnjeno proti kolesarski poti.
Pilotna greda pravokotnega prereza bo visoka 0,85 m, »L« zid pa 1,40 m. Tako pilotna greda kot podporni zid v obliki črke »L« bosta po celotni dolžini temeljena na mikropilotih.

Računsko sta obdelani dve geometriji (prečna prereza) in sicer pilotna greda višine 0,85 m in višine 1,40 m.

AB pilotna greda ima pravokotni prečni prerez višine 0,85 m in debeline d = od 25 do 31 cm, saj se na vidni strani (lice) enostransko širi proti vznožju v naklonu 10:1.

Podporni AB zid 2 ima v večjem delu prečni prerez v obliki črke »L« s temeljno peto obrnjeno proti kolesarski poti.
AB stena ima debelino d = od 25 do 37 cm in se na vidni strani (lice) enostransko širi proti vznožju v naklonu 10:1. Temeljna peta ima širino 1,40 m in debelino d = 25 cm.

Pilotna greda je predvidena med profili Z2-1 in Z2-2 ter med profili Z2-10+4 m in Z2-18, podporni zid s prečnim prerezom v obliki črke »L« pa je predviden med profili Z2-2 in Z2-10+4 m ter med profili Z2-18 in Z2-21.

Med profili Z2-2+3 m in Z2-11+3 m je potrebno porušiti zgornji del obstoječega kamnitega zidu, ki je grajen kot suhozid. Kamen je potrebno v čim večji možni meri začasno shraniti - deponirati in ga uporabiti za oblaganje novega zidu.
Na zunanji strani se tako pilotna greda kot AB zid na delu, kjer sta vidna, obložita z naravnim klesanim kamnom d = 20 cm v cementni malti, ki mora biti kamnoseško obdelan podobno kot pri obstoječih zidovih. Zasuti del obloge pilotne grede in zidu se izvede iz pustega betona.
Med profili Z2-5 in Z2-8 je predvidena obzidava lica obstoječega kamnitega zidu na način, da bosta obstoječi in novi zid enotna tako po obliki kot po izgledu.

Tako pilotna greda kot zid v obliki črke »L« bosta po celotni dolžini temeljena na betonskih mikropilotih fi 220 dolžine 9 m, ki se izvedejo na razmaku 2,0 m. Zaradi blagega naklona terena/poti je temeljenje opornega zidu predvideno v blagem naklonu cca. 1%.

Svetla (vidna) višina AB zidu 2 se giblje med 0,34 m in 1,40 m.

T.1.1.4.3 AB PODPORNI ZID 3

Na obravnavanem odseku načrtovane DKP med cestnimi profili P37 in P40 je potrebno izvesti podpiranje brežine**. Načrtovana je izvedba AB podpornega zidu 3 dolžine 34,09 m.**
AB zid 3 se po celotni dolžini izvede s prečnim prerezom v obliki črke »L« višine 1,40 m s temeljno peto obrnjeno proti kolesarski poti. Podporni zid bo po celotni dolžini temeljen na mikropilotih.

Računsko je obdelana ena geometrija (prečni prerez) in sicer pilotna greda višine 1,40 m.

Podporni zid 3 ima po celotni dolžini prečni prerez v obliki črke »L« s temeljno peto obrnjeno proti kolesarski poti.
AB stena ima debelino d = od 25 do 37 cm in se na vidni strani (lice) enostransko širi proti vznožju v naklonu 10:1. Temeljna peta ima širino 1,40 m in debelino d = 25 cm.

Po celotni dolžini je potrebno porušiti zgornji del obstoječega kamnitega zidu, ki je grajen kot suhozid. Kamen je potrebno v čim večji možni meri začasno shraniti - deponirati in ga uporabiti za oblaganje novega zidu.
Na zunanji strani se AB zid na delu, kjer je viden, obloži z naravnim klesanim kamnom d = 20 cm v cementni malti, ki mora biti kamnoseško obdelan podobno kot pri obstoječih zidovih. Zasuti del obloge zidu se izvede iz pustega betona.
Med profili Z3-3 in Z3-5 je v manjši meri predvidena obzidava lica obstoječega kamnitega zidu na način, da bosta obstoječi in novi zid enotna tako po obliki kot po izgledu.

AB zid 3 bo po celotni dolžini temeljen na betonskih mikropilotih fi 220 dolžine 9 m, ki se izvedejo na razmaku 2,0 m. Zaradi blagega naklona terena/poti je temeljenje opornega zidu predvideno v blagem naklonu cca. 2%.

Svetla (vidna) višina AB zidu 3 se giblje med 0,66 m in 1,40 m.

T.1.1.4.4 AB PODPORNI ZID 4

Na obravnavanem odseku med cestnimi profili P44 in P48 je potrebno izvesti podpiranje brežine**. Načrtovana je izvedba AB podpornega zidu 4 dolžine 51,56 m.**
AB zid 4 se izvede delno v obliki pilotne grede s pravokotnim prečnim prerezom, v večjem delu pa s prečnim prerezom v obliki črke »L« s temeljno peto obrnjeno proti kolesarski poti.
Pilotna greda bo visoka 0,85 m, »L« zid pa 1,40 m. Tako pilotna greda kot podporni zid v obliki črke »L« bosta po celotni dolžini temeljena na mikropilotih.

Računsko sta obdelani dve geometriji (prečna prereza) in sicer pilotna greda višine 0,85 m in višine 1,40 m.

AB pilotna greda ima pravokotni prečni prerez višine 0,85 m in debeline d = od 25 do 31 cm, saj se na vidni strani (lice) enostransko širi proti vznožju v naklonu 10:1.

Podporni AB zid 4 ima v večjem delu prečni prerez v obliki črke »L« s temeljno peto obrnjeno proti kolesarski poti.
AB stena ima debelino d = od 25 do 37 cm in se na vidni strani (lice) enostransko širi proti vznožju v naklonu 10:1. Temeljna peta ima širino 1,40 m in debelino d = 25 cm.

Podporni zid s prečnim prerezom v obliki črke »L« je predviden med profili Z4-1 in Z4-9, pilotna greda pa je predvidena na krajšem odseku med profiloma Z4-9 in Z4-10.

Med profili Z4-1+3 m in Z4-8+4 m je potrebno porušiti zgornji del obstoječega kamnitega zidu, ki je grajen kot suhozid. Kamen je potrebno v čim večji možni meri začasno shraniti - deponirati in ga uporabiti za oblaganje novega zidu.
Na zunanji strani se tako pilotna greda kot AB zid na delu, kjer sta vidna, obložita z naravnim klesanim kamnom d = 20 cm v cementni malti, ki mora biti kamnoseško obdelan podobno kot pri obstoječih zidovih. Zasuti del obloge pilotne grede in zidu se izvede iz pustega betona.

Tako pilotna greda kot zid v obliki črke »L« bosta po celotni dolžini temeljena na betonskih mikropilotih fi 220 dolžine 9 m, ki se izvedejo na razmaku 2,0 m. Zaradi blagega naklona terena/poti je temeljenje opornega zidu predvideno v blagem naklonu cca. 1,6%.

Svetla (vidna) višina AB zidu 4 se giblje med 0,47 m in 1,40 m.

T.1.1.4.5 AB PODPORNI ZID 5

Zaradi ureditve DKP in širitve obstoječe makadamske poti je na obravnavanem odseku med cestnimi profili P52 in P58 je potrebno izvesti podpiranje brežine**. Načrtovana je izvedba AB podpornega zidu 5 dolžine 90,46 m.**
AB zid 5 se izvede delno v obliki pilotne grede s pravokotnim prečnim prerezom, v večjem delu pa s prečnim prerezom v obliki črke »L« s temeljno peto obrnjeno proti kolesarski poti.
Pilotna greda bo visoka 0,85 m, »L« zid pa 1,40 m. Tako pilotna greda kot podporni zid v obliki črke »L« bosta po celotni dolžini temeljena na mikropilotih.

Računsko so obdelane tri geometrije (prečni prerezi) in sicer višine 0,85 m, 1,40 m in 2,00 m.

AB pilotna greda ima pravokotni prečni prerez višine 0,85 m in debeline d = od 25 do 31 cm, saj se na vidni strani (lice) enostransko širi proti vznožju v naklonu 10:1.

Podporni AB zid 5 ima v večjem delu prečni prerez v obliki črke »L« s temeljno peto obrnjeno proti kolesarski poti. Zaradi izvedbe načrtovane kanalizacije je predvidena izvedba »L« zidu v štirih različnih višinah in sicer: 1,40 m, 1,50 m, 1,70 m in 2,00 m.

AB stena ima debelino d = od 25 do 39 cm in se na vidni strani (lice) enostransko širi proti vznožju v naklonu 10:1. Temeljna peta ima ne glede na višino zidu širino 1,40 m in debelino d = 25 cm.

Pilotna greda je predvidena na krajšem odseku in sicer med profili Z5-1 in Z5-4, podporni zid s prečnim prerezom v obliki črke »L« pa je predviden med profili Z5-4 in Z5-17. »L« zid višine 1,40 m je predviden med profili Z5-4 in Z5-6 ter med profili Z5-9 in Z5-14. »L« zid višine 1,50 m je predviden med profili Z5-6 in Z5-9. »L« zid višine 1,70 m je predviden med profiloma Z5-14 in Z5-15. »L« zid višine 2,00 m je predviden med profili Z5-15 in Z5-17.

Med profili Z5-4 m in Z5-17 m je potrebno porušiti zgornji del obstoječega kamnitega zidu, ki je grajen kot suhozid. Kamen je potrebno v čim večji možni meri začasno shraniti - deponirati in ga uporabiti za oblaganje novega zidu.
Na zunanji strani se tako pilotna greda kot AB zid na delu, kjer sta vidna, obložita z naravnim klesanim kamnom d = 20 cm v cementni malti, ki mora biti kamnoseško obdelan podobno kot pri obstoječih zidovih. Zasuti del obloge pilotne grede in zidu se izvede iz pustega betona.
Med profili Z5-5 in Z5-9 +3 m je predvidena ponovna pozidava dela obstoječega kamnitega zidu.

V območju profila Z5-10 se nahaja obstoječi AB škatlast propust dimenzije 2,0 x 2,0 m. Premostitev obstoječega AB prepusta je potrebno izvesti skladno z armaturnim načrtom. Natančne dimenzije prepusta je treba preveriti na licu mesta!

Tako pilotna greda kot zid v obliki črke »L« bosta po celotni dolžini temeljena na betonskih mikropilotih fi 220 dolžine 9 m, ki se izvedejo na razmaku 2,0 m. Zaradi blagega naklona terena/poti je temeljenje opornega zidu predvideno v blagem naklonu cca. 1,6%.

Svetla (vidna) višina AB zidu 4 se giblje med 0,78 m in 1,55 m.

T.1.1.4.6 AB PODPORNI ZID 6

Zaradi ureditve DKP in širitve obstoječe makadamske poti je na obravnavanem odseku med cestnimi profili P62 in P66 potrebno izvesti podpiranje brežine**. Načrtovana je izvedba AB podpornega zidu 6 višine od 1,05 do 2,50 m in dolžine 68,37 m.**

Računsko je obdelana ena geometrija (prečni prerez) in sicer višine 2,50 m.

Podporni zid 6 je prečnega prereza v obliki črke »L« s temeljno peto obrnjeno proti kolesarski poti.
AB stena ima debelino d = od 25 cm in se na vidni strani (lice) enostransko širi proti vznožju v naklonu 10:1. Temeljna peta je prav tako debeline d = 25 cm.
Med profili Z6-1 in Z6-7 ima temeljna peta širino 1,60 m.
Med profiloma Z6-7 in Z6-8 ima temeljna peta širino 1,35 m.
Med profili Z6-8 m in Z6-13 ima temeljna peta širino 1,15 m.

Na zunanji strani se AB zid na delu, kjer je viden, obloži z naravnim klesanim kamnom d = 20 cm v cementni malti, ki mora biti kamnoseško obdelan podobno kot pri obstoječih zidovih. Zasuti del obloge zidu se izvede iz pustega betona.

Temeljenje podpornega zidu je predvideno stopničasto na devetih različnih, odsekoma ravnih nivojih. Skladno z geomehanskim poročilom je zid temeljen plitvo v temeljnih tleh iz zaglinjenega grušča na globini vsaj - 0,70 m.

Svetla (vidna) višina AB zidu 6 se giblje med 0,39 m in 1,55 m.

T.1.1.4.7 KAMNIT ZID 1

Zaradi ureditve DKP in širitve obstoječe makadamske poti je na obravnavanem odseku med cestnimi profili P20 in P23 je potrebno na strani železnice izvesti nizko oporno konstrukcijo. **Načrtovana je izvedba nizkega kamnitega zidu 1 dolžine 48,00 m.**

Kamnit zid 1 bo imel po celotni dolžini enotno višino 1,30 m. Izvede se v kampadah dolžine 6 m. Izkopna brežina, ki se izvede v naklonu 10:1, se varuje z lesenimi opažnimi deskami. Po vgradnji podložnega betona se zaledna stran zidu d = 20 cm pozida iz zmrzlinsko odpornega lomljenca zalitega s pustim betonom, ki bo ojačen z armaturno mrežo Q238. Sočasno se zunanja stran zidu na delu, kjer je viden, obloži z naravnim klesanim kamnom d = 10 cm v cementni malti, ki mora biti kamnoseško obdelan podobno kot pri obstoječih zidovih. Zasuti del obloge zidu se izvede iz pustega betona.
Na zunanji - vidni strani se zid po celotni višini izvede v naklonu 10:1.

Zaradi blagega naklona terena/poti je temeljenje opornega zidu predvideno v blagem naklonu cca. 0,5%.

Svetla (vidna) višina kamnitega zidu 1 po celotni dolžini znaša od 0,4 do 0,5 m.

V območju profila Z7-8 je predvidena izvedba AB odtočnega jaška. Izvesti ga je potrebno skladno z armaturnim načrtom.

T.1.1.4.8 KAMNIT ZID 2

Na obravnavanem odseku med cestnimi profili P27 in P29 je potrebno na strani železnice izvesti nizko oporno konstrukcijo. **Načrtovana je izvedba nizkega kamnitega zidu 2 dolžine 35,02 m.**

Kamnit zid 2 bo imel po celotni dolžini enotno višino 1,40 m. Izvede se v kampadah dolžine 6 m. Izkopna brežina, ki se izvede v naklonu 10:1, se varuje z lesenimi opažnimi deskami. Po vgradnji podložnega betona se zaledna stran zidu d = 20 cm pozida iz zmrzlinsko odpornega lomljenca zalitega s pustim betonom, ki bo ojačen z armaturno mrežo Q238. Sočasno se zunanja stran zidu na delu, kjer je viden, obloži z naravnim klesanim kamnom d = 10 cm v cementni malti, ki mora biti kamnoseško obdelan podobno kot pri obstoječih zidovih. Zasuti del obloge zidu se izvede iz pustega betona. Na zunanji - vidni strani se zid po celotni višini izvede v naklonu 10:1.

Zaradi blagega naklona terena/poti je temeljenje opornega zidu predvideno v blagem naklonu cca. 0,1%.

Svetla (vidna) višina kamnitega zidu 1 po celotni dolžini znaša 0,6 m.

T.1.1.4.9 KAMNIT ZID 3

Na obravnavanem odseku med cestnimi profili P53 in P56 je potrebno na strani železnice izvesti nizko oporno konstrukcijo. **Načrtovana je izvedba nizkega kamnitega zidu 3 dolžine 30,00 m.**

Kamnit zid 3 bo imel po celotni dolžini enotno višino 1,40 m. Izvede se v kampadah dolžine 6 m. Izkopna brežina, ki se izvede v naklonu 10:1, se varuje z lesenimi opažnimi deskami. Po vgradnji podložnega betona se zaledna stran zidu d = 20 cm pozida iz zmrzlinsko odpornega lomljenca zalitega s pustim betonom, ki bo ojačen z armaturno mrežo Q238. Sočasno se zunanja stran zidu na delu, kjer je viden, obloži z naravnim klesanim kamnom d = 10 cm v cementni malti, ki mora biti kamnoseško obdelan podobno kot pri obstoječih zidovih. Zasuti del obloge zidu se izvede iz pustega betona. Na zunanji - vidni strani se zid po celotni višini izvede v naklonu 10:1.

Zaradi blagega naklona terena/poti je temeljenje opornega zidu predvideno v blagem naklonu cca. 0,05%.

Svetla (vidna) višina kamnitega zidu 3 po celotni dolžini znaša 0,6 m.

T.1.1.4.10 UPORABLJENI MATERIALI IN TEHNOLOGIJA GRADNJE

Za gradnjo AB zidov se uporabi sledeči material:

Podložni beton	C 16/20
Zid	C 30/37, XC4, XD1, XF1, PV II
Armatura	B 500B
Zaščitna plast betona	4,5 cm

Pri izračunu in dimenzioniranju opornih zidov so bile upoštevane lastnosti temeljnih tal in spodnja kota temelja ter navodila za izvedbo iz geotehničnega poročila:

strižni kot $\phi = 30°$,
kohezija c = 0,00 kPa,
$\gamma = 20$ kN/m3.

Začasni izkop gradbene jame se izvede v kampadah dolžine do 6,00 metrov v naklonu do 1:1. Izkop in temeljenje objekta naj poteka ob prisotnosti geomehanskega nadzora. Posedkov ni pričakovati oziroma bodo zanemarljivi.

Geomehanik mora pregledati odkop za izvedbo temeljev in podati svoje mnenje ter potrditi predpostavke upoštevane ob izračunu.

Oporni zidovi naj se izvedejo po odsekih – kampadah dolžine 6,00 m.
V AB stenah zidov se izvedejo dilatacije na 12 m (Glej vzdolžne profile!). Na spojih kampad se vgradijo tesnilni trakovi.

Zasipni klin tik za podpornim AB zidom 1 in AB zidom 6 (v širini cca 0,5 m) je izvesti iz kamnitega materiala (drenažnega prodca) po plasteh debeline do 30 cm s sprotnim utrjevanjem. Klin med kamnitim materialom in izkopno brežino se zasipa s kamnitim materialom. Na vidni strani zidov (lice) je dopustno izvesti zasipni klin iz izkopanega materiala.

V primeru, da izkopani material na območju vkopa, dokazano s preiskavo, ustreza materialu za izvajanje zasipavanja zidov, se lahko le ta uporabi, sicer je potrebno dokazano ustrezen material zagotoviti s stranskega odvzema. Pri izvajanju zemeljskih del, je potrebno vršiti nadzor geologa - geomehanika.

Izvedba horizontalnega odvodnjavanja za zidovi ni predvidena.
Pri vseh zidovih je predvidena vgradnja izcednic – barbakan PVC fi 80. Vgradijo se na razdalji 2,0 m v pasovih višine 0,6 m. Izcednice je potrebno vgraditi tako, da bodo skrite v kamniti oblogi iz klesanega kamna.

Vidne betonske površine

Vsi ostri robovi robnih AB konstrukcij morajo biti posneti s trikotno letvijo 3/3 cm. Opažni elementi morajo biti enakomerno razporejeni in oblikovani. Površina betona mora imeti enotno barvo, brez agregatnih gnezd.

Rege in delovni stiki

V vse delovne stike mora bili položen nabrekajoč tesnilni trak. V dilatacijske rege se položi trda penasta plošča debeline 2 cm, na vidni strani zatesnjena z elastičnim trajnim kitom, na zasuti pa s penasto gumo in elastičnim kitom.

Ograje

Na vrhu kamnitih zidov 1,2 in 3 ni predvidena izvedba ograje, saj gre za nizke parapetne zidce.
Na vrhu AB zidu 1, AB zidu 2, AB zidu 3, AB zidu 4, AB zidu 5 in AB zidu 6 morajo biti nameščene varovalne ograje višine 1,20 m. Ograje se izvedejo iz cortena – jeklo tipa iz cortena S355J0WP.

Ograje je treba dilatirati na mestu dilatacij zidu (glej vzdolžne profile zidov) oz. na razdalji 6,00 m.
V primeru elektrifikacije železniške proge, je potrebno ograjo ozemljiti po celotni dolžinii!

Ograje morajo biti izvedene po priloženem detajlu.



Slika 11: Predvidena varovalna ograja iz cortena

T.1.1.4.11 ODVODNJAVANJE

Izvedba horizontalnega odvodnjavanja za zidovi ni predvidena.
Pri vseh zidovih je predvidena vgradnja izcednic – barbakan PVC fi 80.

Odvodnjavanje kolesarske poti je potrebno izvesti skladno s PZI načrtom Ureditev kolesarskih površin na odseku Postaja - Most na Soči (DKP G2) na JP 920661 ter LC 420131, št. CS 1599-G/25-PZI, ki ga je avgusta 2025 (dopolnitev po recenziji marec 2026) izdelal CITY STUDIO d.o.o. in je sestavni del tega projekta.

T.1.1.5 GRADBENO OBRTNIŠKA DELA

Dela, ki v splošnem zajemajo gradbena in obrtniška dela zajemajo:
- Tesarska dela;
- Dela z jeklom za ojačitev;
- Dela s cementnim betonom;
- Zidarska in kamnoseška dela;
- Ključavničarska dela in dela v jeklu;
- Zaščitna dela;
- Zaščita kovin proti koroziji;
- Dela z lesom in zaščita lesa proti vremenskim vplivom;
- Dilatacije.

Gradbeno obrtniška dela se nanašajo na:
- Izvedbo AB podpornih zidov;
- Izvedbo obzidave AB zidov z naravnim kamnom;
- Izvedbo kamnitih zidov;
- Izvedbo varovalnih ograj na vrhu podpornih zidov;
- Izvedbo odvodnjavanja zalednih vod z izcednicami.

T.1.1.6 PREUREDITEV IN ZAŠČITA KOMUNALNIH NAPRAV

Iz geodetskega načrta in pridobljenih podatkov iz javne evidence izhaja, da na območju načrtovanih AB zidov niso prisotni obstoječi komunalno energetski vodi in naprave.

V primeru, da se med izkopom naleti na neznani oz. neevidentirani komunalni vod ali napravo je potrebno nemudoma komunalni vod ustrezno zaščititi in obvestiti upravljavca, ki mora komunalni vod zakoličiti.
Izkope v območju komunalnih vodov je potrebno izvajati ročno ob nadzoru upravljalca komunalnih vodov.

Načrtovana je izvedba nove meteorne kanalizacije in cestne razsvetljave. Pri izdelavi načrta je upoštevana trasa načrtovane kanalizacije za odpadne komunalne vode.

T.1.1.7 UKREPI ZA VAROVANJE OKOLJA

Območje obdelave poteka v celoti izven varovanega ali zaščitenega območja. To pomeni, da kakšnih posebnih ukrepov za varovanje okolja ni. Za rekonstrukcijo cest ni potrebno izdelati elaborata vplivov na okolje, vseeno pa je potrebno zagotoviti minimalni standard varovanja okolja, živali, ljudi in njihovega premoženja in sicer:
- Varovanje pred emisijami hrupa,
- Varovanje ljudi in živali,
- Ravnanje in deponiranje gradbenih odpadkov.

UKREPI ZA VAROVANJE PRED EMISIJAMI HRUPA

Možni ukrepi pred emisijami hrupa so:
- Dosledno upoštevanje uredb in pravilnikov, ki urejajo ravnanje z emisijami hrupa;
- Izvajanje gradnje na način in s sredstvi, ki ne presegajo dovoljenih emisij hrupa;
- Monitoring hrupa pred in med gradnjo za ugotavljanje morebitnega povečanja emisije hrupa;
- Upoštevanje dnevnega ritma in izvajanje del med dovoljenimi urami dneva.

UKREPI ZA ZAŠČITO LJUDI IN ŽIVALI

Možni ukrepi za zaščito ljudi in živali so:
- Dosledno upoštevanje uredb in pravilnikov, ki urejajo varovanje ljudi in živali;
- Proste evakuacijske poti;
- Proste intervencijske poti.

RAVNANJE Z GRADBENI ODPADKI

Možni ukrepi ravnanje z gradbenimi odpadki so:
- Dosledno upoštevanje uredb in pravilnikov, ki urejajo ravnanje z gradbenimi odpadki;
- Dosledno deponiranje gradbenih odpadkov;
- Pazljivo ravnanje z nevarnimi odpadki (odpadna olja, barve, lugi);
- Reciklaža uporabnega materiala.

T.1.1.8 VARNOST PRI DELU

Z namenom uspešnega in učinkovitega uresničevanja in izvajanja varstvenih ukrepov morajo biti pri gradnji dosledno upoštevani in izvedeni predpisani varstveni ukrepi.

Pred kopanjem jame v globino večjo od 1,0 m mora vodstvo gradbišča ugotoviti vrsto zemljišča oz. terena, na katerem se bo izvajala gradnja objekta in na osnovi tako dobljenih podatkov izbrati delovno metodo in sistem izvajanja zemeljskih del.

Pri ročnem izkopu je potrebno izvajati le tega z etapnim kopanjem. Pri globinah večjih od 2,0 m je obvezna uporaba vmesnih odrov. Na mestih na katerih se izvaja opažen izkop, mora biti konstrukcija opiranja takšna, da jo je možno po končanih delih demontirati brez nevarnosti za delavca. V kolikor pa bi pri odstranjevanju opaža bilo ogroženo življenje delavcev, se mora opaž pustiti v izkopu. Po končanih delih se mora jarek oz. kanal takoj zasuti.

Če je izkop zemlje na kraju, kjer so obstoječe plinske, električne, vodne in druge napeljave, je potrebno na teh mestih izkop zavarovati pred mehanskimi poškodbami (13. člen Pravilnika o varstvu pri gradbenem delu). Označitev in odkrivanje terena, kjer so obstoječe komunalne naprave, se mora izvesti po navodilih projektanta ter pod vodstvom odgovorne osebe, ki jo je sporazumno določita organizacija, ki ji napeljava pripada, oz. organizacija, ki napeljavo vzdržuje ter izvajalec del. Komunalne naprave, ki se nahajajo v izkopu, se morajo v času izkopa in montažnih del zavarovati tako, da se ne poškodujejo.

Po vsakokratnih neugodnih vremenskih razmerah je potrebno upoštevati, da so takrat večje možnosti rušenja sten izkopa, zato je toliko bolj potrebno upoštevati in izvajati ukrepe ter izvršiti pri izvajanju teh ukrepov. V izkopu globine nad 1,0 m morajo biti vedno najmanj trije delavci, pri globinah nad 1,5 m pa je obvezna uporaba varovalnih čelad.

Pri morebitni arheološki najdbi, se mestno najdbe zavaruje in obvesti pristojne službe.

Sestavila:

IGOR STAVREVIĆ
univ.dipl.inž.grad.
IZS G-3876

Igor Stavrević, univ. dipl. inž. grad.

T.1.2 STATIČNI IZRAČUN

STATIČNI RAČUN

OBJEKT: Oporni zid - Most na Soči

november 2025

Dimenzioniranje A.B. opornega zidu - Most na Soči - OS_ZID1.0 - Prerez Z1

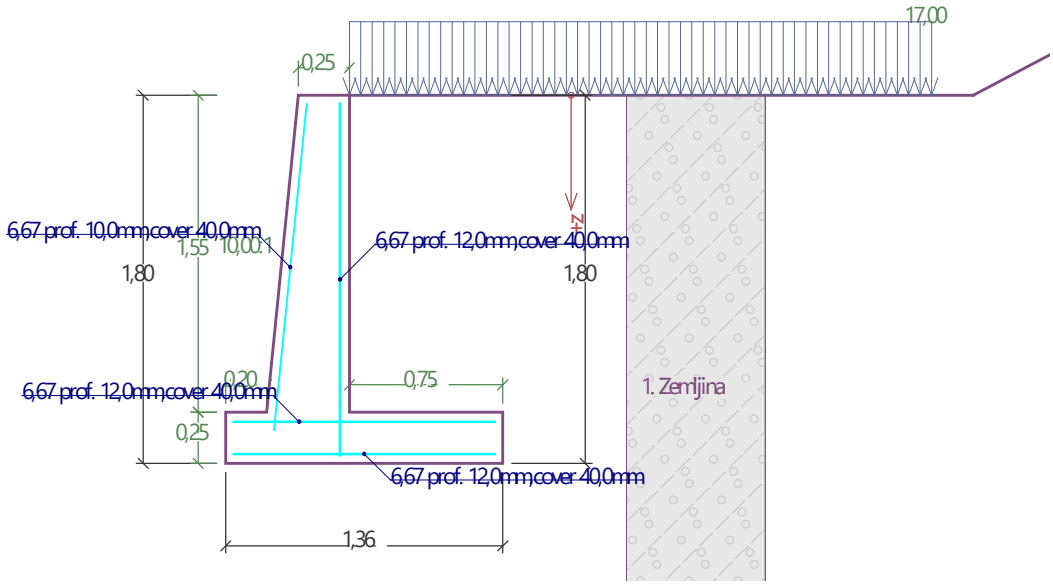

Cantilever wall analysis

Input data

Project

Task : Oporni zid - Most na Soči - OS_ZID1.0
Part : Dimenzioniranje A.B. opornega zidu - OS_ZID1.0 - Prerez Z1
Date : 6. 10. 2025
Project ID : CS 1599-25_PZI

Settings

Slovenia - EN 1997

Materials and standards

Concrete structures : EN 1992-1-1 (EC2)
Coefficients EN 1992-1-1 : standard

Wall analysis

Verification methodology : according to EN 1997
Active earth pressure calculation : Coulomb
Passive earth pressure calculation : Caquot-Kerisel
Earthquake analysis : Mononobe-Okabe
Shape of earth wedge : Calculate as skew
Base key : The base key is considered as inclined footing bottom
Allowable eccentricity : 0,333
Design approach : 2 - reduction of actions and resistances

Partial factors on actions (A)					
Permanent design situation					
		Unfavourable		Favourable	
Permanent actions :	γ_G =	1,35	[–]	1,00	[–]
Variable actions :	γ_Q =	1,50	[–]	0,00	[–]
Water load :	γ_w =	1,35	[–]		

Partial factors for resistances (R)			
Permanent design situation			
Partial factor on overturning :	γ_{Rv} =	1,40	[–]
Partial factor on sliding resistance :	γ_{Rh} =	1,10	[–]
Partial factor on bearing capacity :	γ_{Re} =	1,40	[–]

Partial factors for variable actions			
Permanent design situation			
Factor for combination value :	ψ_0 =	0,70	[–]
Factor for frequent value :	ψ_1 =	0,50	[–]
Factor for quasi-permanent value :	ψ_2 =	0,30	[–]

[GEO5 - Cantilever Wall (64 bit) | version 5.2022.65.0 | hardware key 12232 / 1 | Gradbeni biro Mele | Copyright © 2022 Fine spol. s r.o. All Rights Reserved | www.finesoftware.eu]

Material of structure

Unit weight γ = 25,00 kN/m3
Analysis of concrete structures carried out according to the standard EN 1992-1-1 (EC2).

Concrete: C 30/37
Cylinder compressive strength f_{ck} = 30,00 MPa
Tensile strength f_{ctm} = 2,90 MPa

Longitudinal steel: B500B
Yield strength f_{yk} = 500,00 MPa

Geometry of structure

No.	Coordinate X [m]	Depth Z [m]
1	0,00	0,00
2	0,00	1,55
3	0,75	1,55
4	0,75	1,80
5	-0,60	1,80
6	-0,60	1,55
7	-0,40	1,55
8	-0,25	0,00

The origin [0,0] is located at the most upper right point of the wall.
Wall section area = 0,85 m2.

Basic soil parameters

No.	Name	Pattern	φ_{ef} [°]	c_{ef} [kPa]	γ [kN/m3]	γ_{su} [kN/m3]	δ [°]
1	Zemljina		30,00	0,00	20,00	10,00	15,00

All soils are considered as cohesionless for at rest pressure analysis.

Soil parameters

Zemljina
Unit weight : γ = 20,00 kN/m3
Stress-state : effective
Angle of internal friction : φ_{ef} = 30,00 °
Cohesion of soil : c_{ef} = 0,00 kPa
Angle of friction struc.-soil : δ = 15,00 °
Soil : cohesionless
Saturated unit weight : γ_{sat} = 20,00 kN/m3

Geological profile and assigned soils

No.	Thickness of layer t [m]	Depth z [m]	Assigned soil	Pattern
1	-	0,00 .. ∞	Zemljina	

Foundation

Type of foundation : soil from geological profile

Terrain profile

No.	Coordinates x [m]	Depth z [m]
1	0,00	0,00
2	3,05	0,00
3	5,00	-1,03
4	6,00	-1,03

Origin [0,0] is located in upper right edge of construction.
Positive coordinate +z has downward direction.

Water influence

Ground water table is located below the structure.

[GEO5 - Cantilever Wall (64 bit) | version 5.2022.65.0 | hardware key 12232 / 1 | Gradbeni biro Mele | Copyright © 2022 Fine spol. s r.o. All Rights Reserved | www.finesoftware.eu]

Input surface surcharges

No.	Surcharge new	Surcharge change	Action	Mag.1 [kN/m²]	Mag.2 [kN/m²]	Ord.x x [m]	Length l [m]	Depth z [m]
1	Yes		variable	17,00				on terrain

No.	Name
1	qpromet

Resistance on front face of the structure

Resistance on front face of the structure is not considered.

Applied forces acting on the structure

No.	Force new	Force edit	Name	Action	F_x [kN/m]	F_z [kN/m]	M [kNm/m]	x [m]	z [m]
1	Yes		gkamen	permanent	0,00	6,20	0,00	-0,50	1,55

Settings of the stage of construction

Design situation : permanent
The wall is free to move. Active earth pressure is therefore assumed.
Reduction of soil/soil friction angle : do not reduce

Verification No. 1

Forces acting on construction

Name	F_{hor} [kN/m]	App.Pt. z [m]	F_{vert} [kN/m]	App.Pt. x [m]	Coeff. overtur.	Coeff. sliding	Coeff. stress
Weight - wall	0,00	-0,63	21,16	0,53	1,000	1,000	1,350
Weight - earth wedge	0,00	-0,68	9,74	0,86	1,000	1,000	1,350
Active pressure	10,42	-0,61	14,21	1,08	1,350	1,350	1,350
qpromet	9,84	-0,90	13,41	0,98	1,500	1,500	1,500
gkamen	0,00	-0,25	6,20	0,10	1,000	1,000	1,350

Verification of complete wall

Check for overturning stability
Resisting moment M_{res} = 43,39 kNm/m
Overturning moment M_{ovr} = 21,91 kNm/m

Wall for overturning is SATISFACTORY

Check for slip
Resisting horizontal force H_{res} = 40,10 kN/m
Active horizontal force H_{act} = 28,83 kN/m

Wall for slip is SATISFACTORY

Overall check - WALL is SATISFACTORY

Maximum stress in footing bottom : 86,99 kPa

Bearing capacity of foundation soil

Design load acting at the center of footing bottom

No.	Moment [kNm/m]	Norm. force [kN/m]	Shear Force [kN/m]	Eccentricity [–]	Stress [kPa]
1	14,63	89,39	28,83	0,121	86,99
2	12,93	76,41	28,83	0,125	75,17

Service load acting at the center of footing bottom

No.	Moment [kNm/m]	Norm. force [kN/m]	Shear Force [kN/m]
1	10,31	64,73	20,26

[GEO5 - Cantilever Wall (64 bit) | version 5.2022.65.0 | hardware key 12232 / 1 | Gradbeni biro Mele | Copyright © 2022 Fine spol. s r.o. All Rights Reserved | www.finesoftware.eu]

Verification of foundation soil

Stress in the footing bottom : trapezoid

Eccentricity verification
Max. eccentricity of normal force e = 0,125
Maximum allowable eccentricity e_{alw} = 0,333

Eccentricity of the normal force is SATISFACTORY

Verification of bearing capacity
Bearing capacity of foundation soil R = 350,00 kPa
Partial factor on bearing capacity γ_{Rv} = 1,40
Max. stress at footing bottom σ = 113,79 kPa
Bearing capacity of foundation soil R_d = 250,00 kPa

Bearing capacity of foundation soil is SATISFACTORY

Overall verification - bearing capacity of found. soil is SATISFACTORY

Dimensioning No. 1

Wall stem check - front reinf.

Forces acting on construction

Name	F_{hor} [kN/m]	App.Pt. z [m]	F_{vert} [kN/m]	App.Pt. x [m]	Coeff. moment	Coeff. norm.force	Coeff. shear for.
Weight - wall	0,00	-0,71	12,68	0,24	1,000	1,350	1,000
Pressure at rest	11,99	-0,52	0,00	0,40	1,350	1,000	1,350
qpromet	13,16	-0,77	0,00	0,40	1,500	0,000	1,500

Wall stem check - front reinf.

Front reinforcement is not required.

Wall stem check - back reinf.

Forces acting on construction

Name	F_{hor} [kN/m]	App.Pt. z [m]	F_{vert} [kN/m]	App.Pt. x [m]	Coeff. moment	Coeff. norm.force	Coeff. shear for.
Weight - wall	0,00	-0,71	12,68	0,24	1,000	1,350	1,000
Pressure at rest	11,99	-0,52	0,00	0,40	1,350	1,000	1,350
qpromet	13,16	-0,77	0,00	0,40	1,500	0,000	1,500

Wall stem check - back reinf.

Wall check at the construction joint 1,55 m from the wall crest
Reinforcement and dimensions of the cross-section
6,67 prof. 12,0 mm, cover 40,0 mm
Inputted reinforcement area = 754,4 mm^2
Required reinforcement area = 541,2 mm^2
Cross-section width = 1,00 m
Cross-section height = 0,40 m

Reinforcement ratio	ρ	=	0,21	%	>	0,15	%	= ρ_{min}
Position of neutral axis	x	=	0,03	m	<	0,22	m	= x_{max}
Ultimate shear force	V_{Rd}	=	158,79	kN	>	35,94	kN	= V_{Ed}
Ultimate moment	M_{Rd}	=	119,09	kNm	>	23,20	kNm	= M_{Ed}

Cross-section is SATISFACTORY.

Wall stem check - back reinf. - Crack width

Wall check at the construction joint 1,55 m from the wall crest
Reinforcement and dimensions of the cross-section
6,67 prof. 12,0 mm, cover 40,0 mm
Cross-section width = 1,00 m
Cross-section height = 0,40 m

M = 8,80 kNm, A_s = 754,4 mm^2
Maximum tensile stress in concrete = 0,31 MPa
Tensile strength f_{ctm} = 2,90 MPa
No cracks will appear. The strength of concrete in tension f_{ctm} was not exceed.

[GEO5 - Cantilever Wall (64 bit) | version 5.2022.65.0 | hardware key 12232 / 1 | Gradbeni biro Mele | Copyright © 2022 Fine spol. s r.o. All Rights Reserved | www.finesoftware.eu]

Wall jump check

Forces acting on construction

Name	F_{hor} [kN/m]	App.Pt. z [m]	F_{vert} [kN/m]	App.Pt. x [m]	Design coefficient
Weight - wall	0,00	-0,63	21,16	0,53	1,350
Weight - earth wedge	0,00	-0,68	9,74	0,86	1,350
Active pressure	10,42	-0,61	14,21	1,08	1,350
qpromet	9,84	-0,90	13,41	0,98	1,500
gkamen	0,00	-0,25	6,20	0,10	1,350

Wall jump check

Reinforcement and dimensions of the cross-section
6,67 prof. 12,0 mm, cover 40,0 mm
Inputted reinforcement area = 754,4 mm^2
Required reinforcement area = 307,6 mm^2
Cross-section width = 1,00 m
Cross-section height = 0,25 m

Reinforcement ratio	ρ	=	0,37 %	>	0,15 %	=	ρ_{min}
Position of neutral axis	x	=	0,02 m	<	0,13 m	=	x_{max}
Ultimate shear force	V_{Rd}	=	109,80 kN	>	20,10 kN	=	V_{Ed}
Ultimate moment	M_{Rd}	=	64,22 kNm	>	3,33 kNm	=	M_{Ed}

Cross-section is SATISFACTORY.

Wall jump check - Crack width

Reinforcement and dimensions of the cross-section
6,67 prof. 12,0 mm, cover 40,0 mm
Cross-section width = 1,00 m
Cross-section height = 0,25 m

M = 1,58 kNm, A_s = 754,4 mm^2
Maximum tensile stress in concrete = 0,15 MPa
Tensile strength f_{ctm} = 2,90 MPa
No cracks will appear. The strength of concrete in tension f_{ctm} was not exceed.

Wall heel check

Forces acting on construction

Name	F_{hor} [kN/m]	App.Pt. z [m]	F_{vert} [kN/m]	App.Pt. x [m]	Design coefficient
Weight - wall	0,00	-0,12	4,69	0,98	1,350
Weight - earth wedge	0,00	-0,68	9,74	0,86	1,350
Active pressure	10,42	-0,61	14,21	1,08	1,350
qpromet	9,84	-0,90	13,41	0,98	1,500
Contact stress	0,00	0,00	-33,46	0,91	1,000

Wall heel check

Reinforcement and dimensions of the cross-section
6,67 prof. 12,0 mm, cover 40,0 mm
Inputted reinforcement area = 754,4 mm^2
Required reinforcement area = 307,6 mm^2
Cross-section width = 1,00 m
Cross-section height = 0,25 m

Reinforcement ratio	ρ	=	0,37 %	>	0,15 %	=	ρ_{min}
Position of neutral axis	x	=	0,02 m	<	0,13 m	=	x_{max}
Ultimate shear force	V_{Rd}	=	109,80 kN	>	25,32 kN	=	V_{Ed}
Ultimate moment	M_{Rd}	=	64,22 kNm	>	19,87 kNm	=	M_{Ed}

Cross-section is SATISFACTORY.

Wall heel check - Crack width

Reinforcement and dimensions of the cross-section
6,67 prof. 12,0 mm, cover 40,0 mm
Cross-section width = 1,00 m
Cross-section height = 0,25 m

M = 7,21 kNm, A_s = 754,4 mm^2
Maximum tensile stress in concrete = 0,67 MPa
Tensile strength f_{ctm} = 2,90 MPa
No cracks will appear. The strength of concrete in tension f_{ctm} was not exceed.

[GEO5 - Cantilever Wall (64 bit) | version 5.2022.65.0 | hardware key 12232 / 1 | Gradbeni biro Mele | Copyright © 2022 Fine spol. s r.o. All Rights Reserved | www.finesoftware.eu]

Dimenzioniranje A.B. opornega zidu - Most na Soči - OS_ZID1.0 - Prerez Z3

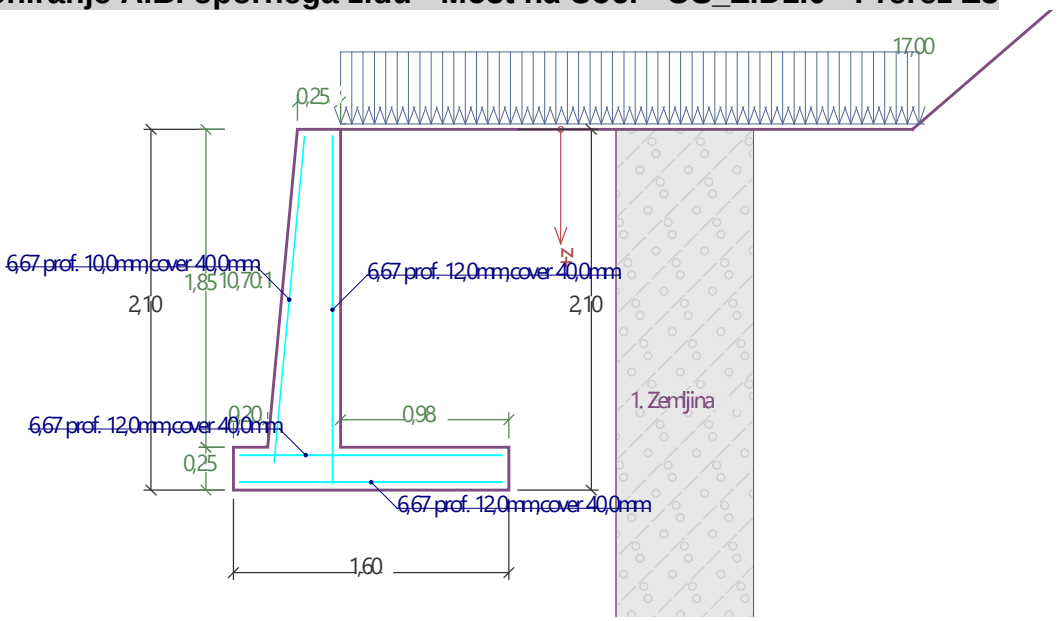

Cantilever wall analysis

Input data

Project

Task : Oporni zid - Most na Soči - OS_ZID1.0
Part : Dimenzioniranje A.B. opornega zidu - OS_ZID1.0 - Prerez Z3
Date : 6. 10. 2025
Project ID : CS 1599-25_PZI

Settings

Slovenia - EN 1997

Materials and standards

Concrete structures : EN 1992-1-1 (EC2)
Coefficients EN 1992-1-1 : standard

Wall analysis

Verification methodology : according to EN 1997
Active earth pressure calculation : Coulomb
Passive earth pressure calculation : Caquot-Kerisel
Earthquake analysis : Mononobe-Okabe
Shape of earth wedge : Calculate as skew
Base key : The base key is considered as inclined footing bottom
Allowable eccentricity : 0,333
Design approach : 2 - reduction of actions and resistances

Partial factors on actions (A)					
Permanent design situation					
		Unfavourable		Favourable	
Permanent actions :	γ_G =	1,35	[–]	1,00	[–]
Variable actions :	γ_Q =	1,50	[–]	0,00	[–]
Water load :	γ_w =	1,35	[–]		

Partial factors for resistances (R)			
Permanent design situation			
Partial factor on overturning :	γ_{Rv} =	1,40	[–]
Partial factor on sliding resistance :	γ_{Rh} =	1,10	[–]
Partial factor on bearing capacity :	γ_{Re} =	1,40	[–]

Partial factors for variable actions			
Permanent design situation			
Factor for combination value :	ψ_0 =	0,70	[–]
Factor for frequent value :	ψ_1 =	0,50	[–]
Factor for quasi-permanent value :	ψ_2 =	0,30	[–]

[GEO5 - Cantilever Wall (64 bit) | version 5.2022.65.0 | hardware key 12232 / 1 | Gradbeni biro Mele | Copyright © 2022 Fine spol. s r.o. All Rights Reserved | www.finesoftware.eu]

Material of structure

Unit weight γ = 25,00 kN/m3
Analysis of concrete structures carried out according to the standard EN 1992-1-1 (EC2).

Concrete: C 30/37
Cylinder compressive strength f_{ck} = 30,00 MPa
Tensile strength f_{ctm} = 2,90 MPa

Longitudinal steel: B500B
Yield strength f_{yk} = 500,00 MPa

Geometry of structure

No.	Coordinate X [m]	Depth Z [m]
1	0,00	0,00
2	0,00	1,85
3	0,98	1,85
4	0,98	2,10
5	-0,62	2,10
6	-0,62	1,85
7	-0,42	1,85
8	-0,25	0,00

The origin [0,0] is located at the most upper right point of the wall.
Wall section area = 1,02 m2.

Basic soil parameters

No.	Name	Pattern	φ_{ef} [°]	c_{ef} [kPa]	γ [kN/m3]	γ_{su} [kN/m3]	δ [°]
1	Zemljina		30,00	0,00	20,00	10,00	15,00

All soils are considered as cohesionless for at rest pressure analysis.

Soil parameters

Zemljina
Unit weight : γ = 20,00 kN/m3
Stress-state : effective
Angle of internal friction : φ_{ef} = 30,00 °
Cohesion of soil : c_{ef} = 0,00 kPa
Angle of friction struc.-soil : δ = 15,00 °
Soil : cohesionless
Saturated unit weight : γ_{sat} = 20,00 kN/m3

Geological profile and assigned soils

No.	Thickness of layer t [m]	Depth z [m]	Assigned soil	Pattern
1	-	0,00 .. ∞	Zemljina	

Foundation

Type of foundation : soil from geological profile

Terrain profile

No.	Coordinates x [m]	Depth z [m]
1	0,00	0,00
2	3,33	0,00
3	5,00	-1,44
4	6,00	-1,44

Origin [0,0] is located in upper right edge of construction.
Positive coordinate +z has downward direction.

Water influence

Ground water table is located below the structure.

[GEO5 - Cantilever Wall (64 bit) | version 5.2022.65.0 | hardware key 12232 / 1 | Gradbeni biro Mele | Copyright © 2022 Fine spol. s r.o. All Rights Reserved | www.finesoftware.eu]

Input surface surcharges

No.	Surcharge new	Surcharge change	Action	Mag.1 [kN/m²]	Mag.2 [kN/m²]	Ord.x x [m]	Length l [m]	Depth z [m]
1	Yes		variable	17,00				on terrain

No.	Name
1	qpromet

Resistance on front face of the structure

Resistance on front face of the structure is not considered.

Applied forces acting on the structure

No.	Force new	Force edit	Name	Action	F_x [kN/m]	F_z [kN/m]	M [kNm/m]	x [m]	z [m]
1	Yes		gkamen	permanent	0,00	7,40	0,00	-0,52	1,85

Settings of the stage of construction

Design situation : permanent
The wall is free to move. Active earth pressure is therefore assumed.
Reduction of soil/soil friction angle : do not reduce

Verification No. 1

Forces acting on construction

Name	F_{hor} [kN/m]	App.Pt. z [m]	F_{vert} [kN/m]	App.Pt. x [m]	Coeff. overtur.	Coeff. sliding	Coeff. stress
Weight - wall	0,00	-0,72	25,58	0,59	1,000	1,000	1,350
Weight - earth wedge	0,00	-0,82	16,63	0,95	1,000	1,000	1,350
Active pressure	14,27	-0,72	20,41	1,26	1,350	1,350	1,350
qpromet	11,61	-1,06	17,19	1,12	1,500	1,500	1,500
gkamen	0,00	-0,25	7,40	0,10	1,000	1,000	1,350

Verification of complete wall

Check for overturning stability
Resisting moment M_{res} = 68,02 kNm/m
Overturning moment M_{ovr} = 32,17 kNm/m

Wall for overturning is SATISFACTORY

Check for slip
Resisting horizontal force H_{res} = 54,04 kN/m
Active horizontal force H_{act} = 36,68 kN/m

Wall for slip is SATISFACTORY

Overall check - WALL is SATISFACTORY

Maximum stress in footing bottom : 97,66 kPa

Bearing capacity of foundation soil

Design load acting at the center of footing bottom

No.	Moment [kNm/m]	Norm. force [kN/m]	Shear Force [kN/m]	Eccentricity [–]	Stress [kPa]
1	22,31	120,33	36,68	0,116	97,66
2	19,45	102,96	36,68	0,118	84,05

Service load acting at the center of footing bottom

No.	Moment [kNm/m]	Norm. force [kN/m]	Shear Force [kN/m]
1	15,77	87,22	25,88

[GEO5 - Cantilever Wall (64 bit) | version 5.2022.65.0 | hardware key 12232 / 1 | Gradbeni biro Mele | Copyright © 2022 Fine spol. s r.o. All Rights Reserved | www.finesoftware.eu]

Verification of foundation soil

Stress in the footing bottom : trapezoid

Eccentricity verification
Max. eccentricity of normal force e = 0,118
Maximum allowable eccentricity e_{alw} = 0,333

Eccentricity of the normal force is SATISFACTORY

Verification of bearing capacity
Bearing capacity of foundation soil R = 350,00 kPa
Partial factor on bearing capacity γ_{Rv} = 1,40
Max. stress at footing bottom σ = 127,17 kPa
Bearing capacity of foundation soil R_d = 250,00 kPa

Bearing capacity of foundation soil is SATISFACTORY

Overall verification - bearing capacity of found. soil is SATISFACTORY

Dimensioning No. 1

Wall stem check - front reinf.

Forces acting on construction

Name	F_{hor} [kN/m]	App.Pt. z [m]	F_{vert} [kN/m]	App.Pt. x [m]	Coeff. moment	Coeff. norm.force	Coeff. shear for.
Weight - wall	0,00	-0,85	15,55	0,25	1,000	1,350	1,000
Pressure at rest	17,09	-0,62	0,00	0,42	1,350	1,000	1,350
qpromet	15,71	-0,92	0,00	0,42	1,500	0,000	1,500

Wall stem check - front reinf.

Front reinforcement is not required.

Wall stem check - back reinf.

Forces acting on construction

Name	F_{hor} [kN/m]	App.Pt. z [m]	F_{vert} [kN/m]	App.Pt. x [m]	Coeff. moment	Coeff. norm.force	Coeff. shear for.
Weight - wall	0,00	-0,85	15,55	0,25	1,000	1,350	1,000
Pressure at rest	17,09	-0,62	0,00	0,42	1,350	1,000	1,350
qpromet	15,71	-0,92	0,00	0,42	1,500	0,000	1,500

Wall stem check - back reinf.

Wall check at the construction joint 1,85 m from the wall crest
Reinforcement and dimensions of the cross-section
6,67 prof. 12,0 mm, cover 40,0 mm
Inputted reinforcement area = 754,4 mm^2
Required reinforcement area = 568,2 mm^2
Cross-section width = 1,00 m
Cross-section height = 0,42 m

Reinforcement ratio	ρ	=	0,20 %	>	0,15 %	=	ρ_{min}
Position of neutral axis	x	=	0,03 m	<	0,23 m	=	x_{max}
Ultimate shear force	V_{Rd}	=	164,15 kN	>	46,64 kN	=	V_{Ed}
Ultimate moment	M_{Rd}	=	124,96 kNm	>	35,39 kNm	=	M_{Ed}

Cross-section is SATISFACTORY.

Wall stem check - back reinf. - Crack width

Wall check at the construction joint 1,85 m from the wall crest
Reinforcement and dimensions of the cross-section
6,67 prof. 12,0 mm, cover 40,0 mm
Cross-section width = 1,00 m
Cross-section height = 0,42 m

M = 14,28 kNm, A_s = 754,4 mm^2
Maximum tensile stress in concrete = 0,47 MPa
Tensile strength f_{ctm} = 2,90 MPa
No cracks will appear. The strength of concrete in tension f_{ctm} was not exceed.

[GEO5 - Cantilever Wall (64 bit) | version 5.2022.65.0 | hardware key 12232 / 1 | Gradbeni biro Mele | Copyright © 2022 Fine spol. s r.o. All Rights Reserved | www.finesoftware.eu]

Wall jump check

Forces acting on construction

Name	F_{hor} [kN/m]	App.Pt. z [m]	F_{vert} [kN/m]	App.Pt. x [m]	Design coefficient
Weight - wall	0,00	-0,72	25,58	0,59	1,350
Weight - earth wedge	0,00	-0,82	16,63	0,95	1,350
Active pressure	14,27	-0,72	20,41	1,26	1,350
qpromet	11,61	-1,06	17,19	1,12	1,500
gkamen	0,00	-0,25	7,40	0,10	1,350

Wall jump check

Reinforcement and dimensions of the cross-section
6,67 prof. 12,0 mm, cover 40,0 mm
Inputted reinforcement area = 754,4 mm^2
Required reinforcement area = 307,6 mm^2
Cross-section width = 1,00 m
Cross-section height = 0,25 m

Reinforcement ratio	ρ	=	0,37 %	>	0,15 %	=	ρ_{min}
Position of neutral axis	x	=	0,02 m	<	0,13 m	=	x_{max}
Ultimate shear force	V_{Rd}	=	109,80 kN	>	22,88 kN	=	V_{Ed}
Ultimate moment	M_{Rd}	=	64,22 kNm	>	3,60 kNm	=	M_{Ed}

Cross-section is SATISFACTORY.

Wall jump check - Crack width

Reinforcement and dimensions of the cross-section
6,67 prof. 12,0 mm, cover 40,0 mm
Cross-section width = 1,00 m
Cross-section height = 0,25 m

M = 1,81 kNm, A_s = 754,4 mm^2
Maximum tensile stress in concrete = 0,17 MPa
Tensile strength f_{ctm} = 2,90 MPa
No cracks will appear. The strength of concrete in tension f_{ctm} was not exceed.

Wall heel check

Forces acting on construction

Name	F_{hor} [kN/m]	App.Pt. z [m]	F_{vert} [kN/m]	App.Pt. x [m]	Design coefficient
Weight - wall	0,00	-0,12	6,12	1,11	1,350
Weight - earth wedge	0,00	-0,82	16,63	0,95	1,350
Active pressure	14,27	-0,72	20,41	1,26	1,350
qpromet	11,61	-1,06	17,19	1,12	1,500
Contact stress	0,00	0,00	-53,72	1,02	1,000

Wall heel check

Reinforcement and dimensions of the cross-section
6,67 prof. 12,0 mm, cover 40,0 mm
Inputted reinforcement area = 754,4 mm^2
Required reinforcement area = 365,5 mm^2
Cross-section width = 1,00 m
Cross-section height = 0,25 m

Reinforcement ratio	ρ	=	0,37 %	>	0,15 %	=	ρ_{min}
Position of neutral axis	x	=	0,02 m	<	0,13 m	=	x_{max}
Ultimate shear force	V_{Rd}	=	109,80 kN	>	30,35 kN	=	V_{Ed}
Ultimate moment	M_{Rd}	=	64,22 kNm	>	31,79 kNm	=	M_{Ed}

Cross-section is SATISFACTORY.

Wall heel check - Crack width

Reinforcement and dimensions of the cross-section
6,67 prof. 12,0 mm, cover 40,0 mm
Cross-section width = 1,00 m
Cross-section height = 0,25 m

M = 12,47 kNm, A_s = 754,4 mm^2
Maximum tensile stress in concrete = 1,16 MPa
Tensile strength f_{ctm} = 2,90 MPa
No cracks will appear. The strength of concrete in tension f_{ctm} was not exceed.

[GEO5 - Cantilever Wall (64 bit) | version 5.2022.65.0 | hardware key 12232 / 1 | Gradbeni biro Mele | Copyright © 2022 Fine spol. s r.o. All Rights Reserved | www.finesoftware.eu]

Ureditev kolesarskih površin na odseku Postaja - Most na Soči
Dimenzioniranje A.B. pilotne grede - ZID3.0 - Z1-Z2 na pilotih

1.0) Lastna in stalna obtežba

Lastna in stalna obtežba grede: $g_{greda} = (0{,}51\ m \cdot 0{,}25\ m + 0{,}6\ m \cdot 0{,}25\ m + 0{,}06\ m \cdot 0{,}6\ m \cdot 0{,}5) \cdot 25\ kN/m^3 + (0{,}2\ m \cdot 0{,}6\ m) \cdot 20\ kN/m^3 =$ 9,79 kN/m

Lastna in stalna obtežba zasipa: $g_{zasip} = 0{,}85\ m \cdot 1{,}0\ m / 2 \cdot 20\ kN/m^3 =$ 8,50 kN/m

2.0) Koristna obtežba

Koristna obtežba - promet: $q_{promet} = 300\ kN / (2{,}5\ m \cdot 7\ m) =$ 17,00 kN/m²

$q_{promet'} = 1{,}0\ m \cdot 17\ kN/m^2 =$ 17,00 kN/m

3.0) Horizontalna obtežba

$k_a = tg^2(45° - \varphi'/2) = 0{,}33$

Aktivni zemeljski pritisk: $p_a = 0{,}33 \cdot 20\ kN/m^3 \cdot 0{,}85\ m =$ 5,61 kN/m²

Horizontalna sila: $p_a' = (5{,}61\ kN/m^2 \cdot 0{,}85\ m) / 2 =$ 2,38 kN/m

Horizontalna sila - koristna obtežba: $q_{promet,h} = 0{,}33 \cdot 17{,}00\ kN/m^2 \cdot 1{,}00\ m =$ 5,61 kN/m

Koeficeinet trenja beton-gramozna podlaga: $k_t = 0{,}6$

4.0) Vertikalna obtežba Vd

$V_d = 1{,}35 \cdot (9{,}79\ kN/m + 8{,}5\ kN/m) + 1{,}5 \cdot 17\ kN/m = 50{,}19\ kN/m$

5.0) Horizontalna obtežba H

$H_d = 1{,}35 \cdot 2{,}38\ kN + 1{,}5 \cdot 5{,}61 = 11{,}63\ kN/m$

6.0) Kontrola zdrsa

$k_t \cdot V_d \geq H_d$

$0{,}6 \cdot 50{,}19\ kN/m \geq 11{,}63\ kN/m$

$30{,}11\ kN/m \geq 11{,}63\ kN/m$

Iz tega sledi, da piloti niso obremenjeni na horizontalno obtežbo.

7.0) Maksimalna vertikalna obtežba pilota Ø22 cm

$V_d = 50{,}19\ kN/m \cdot 2\ m = 100{,}38\ kN$ (del te obtežbe gre preko temeljne pete tudi na temeljna tla, zato je pilot temu ustrezno manj obremenjen)

Vhodni podatki - Konstrukcija

Tabele materialov

No	Naziv materiala	E[kN/m2]	μ	γ[kN/m3]	αt[1/C]	Em[kN/m2]	μm
1	Beton C30/37	3.300e+7	0.20	25.00	1.000e-5	3.300e+7	0.20

Seti gred

Set: 1 Prerez: PG - b/d=28/85, Fiktivna ekscentričnost

Mat.	A1	A2	A3	I1	I2	I3
1 - Beton C30/37	2.380e-1	1.983e-1	1.983e-1	4.930e-3	1.555e-3	1.433e-2

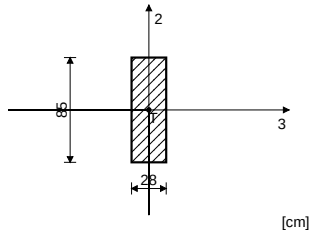

Prikaz pilotne grede - ZID3.0 - PG-Z1-Z2

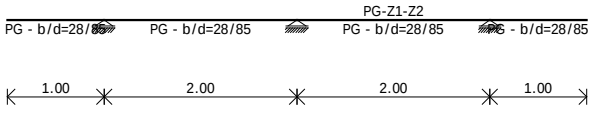

Prikaz pilotne grede PG-Z1-Z2

Obtežba

Lista obtežnih primerov

No	Naziv
1	ggreda
2	gzasip
3	qpromet

4	Komb.: MSN (1.35xI+1.35xII+ +1.5xIII)

Prikaz obtežb

Obt. 1: ggreda

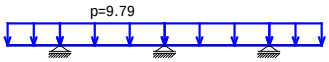

Obt. 2: gzasip

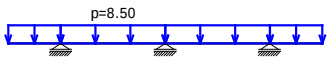

Obt. 3: qpromet

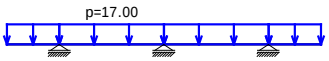

Statični preračun in dimenzioniranje konstrukcijskih elementov

I. Pilotna greda - ZID3.0 - Z1-Z2 - b/d = 28/85 cm - C30/37

1.) Statični preračun

1.1) Vplivi v pilotni gredi - ZID3.0 - Z1-Z2: M3,min,max in T2, R3

Obt. 4: MSN

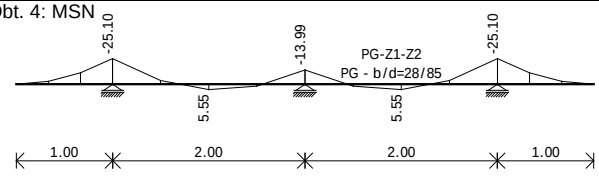

Vplivi v gredi: max M3= 5.55 / min M3= -25.10 kNm

Obt. 4: MSN

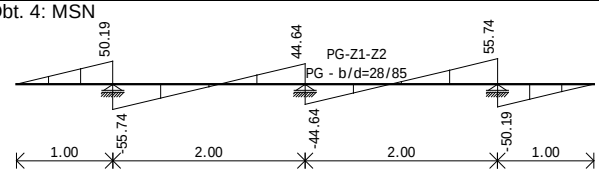

Vplivi v gredi: max T2= 55.74 / min T2= -55.74 kN

Obt. 4: MSN

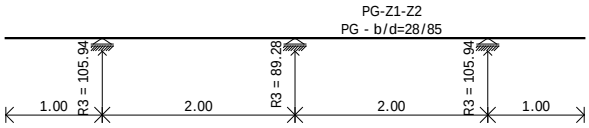

Reakcije podpor

2.) Dimenzioniranje (beton)

Merodajna obtežba: 1.35xI+1.35xII+1.50xIII
EC 2 (EN 1992-1-1:2004), C 30, S500H

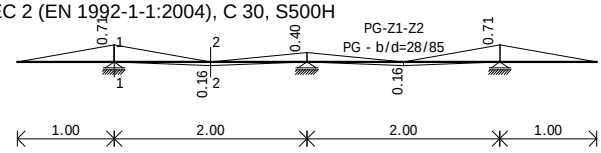

Armatura v gredah: max Aa2/Aa1= 0.71 cm2

Greda 2-3
EC 2 (EN 1992-1-1:2004)
C 30 (γC = 1.50, γS = 1.15)
S500H
Dimenzioniranje enega obtežnega primera: 1.35xI+1.35xII+1.50xIII

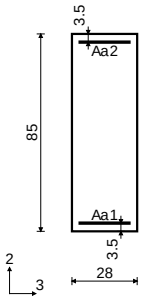

[cm]

Prerez 1-1 x = 0.00m

T2u =	-55.74	kN	Aa1 =	0.16	cm2	
M3u =	-25.10	kNm	Aa2 =	0.00	cm2	
			Aa3 =	0.00	cm2	
εb/εa = -0.682/25.000 ‰			Aa4 =	0.00	cm2	
Aa1 =	0.00	cm2	Aa,st =	0.00		(m=2)
Aa2 =	0.71	cm2				c
Aa3 =	0.00	cm2				m
Aa4 =	0.00	cm2				2
Aa,st =	0.00	(m=2)				/
		c				m
		m				
		2				
		/				
		m				

Prerez 2-2 x = 1.00m

T2u =	-5.55	kN
M3u =	5.55	kNm

εb/εa = -0.307/25.000 ‰

Ureditev kolesarskih površin na odseku Postaja - Most na Soči
Dimenzioniranje A.B. pilotne grede - ZID3.0 - Z5-Z6 na pilotih

1.0) Lastna in stalna obtežba

Lastna in stalna obtežba grede: $g_{greda} = (1{,}4\ m \cdot 0{,}25\ m + 1{,}15\ m \cdot 0{,}25\ m + 0{,}06\ m \cdot 1{,}15\ m \cdot 0{,}5) \cdot 25\ kN/m^3 + (0{,}2\ m \cdot 1{,}15\ m) \cdot 20\ kN/m^3 = 21{,}40\ kN/m$

Lastna in stalna obtežba zasipa: $g_{zasip} = 1{,}15\ m \cdot 0{,}83\ m \cdot 20\ kN/m^3 = 19{,}09\ kN/m$

2.0) Koristna obtežba

Koristna obtežba - promet: $q_{promet} = 300\ kN / (2{,}5\ m \cdot 7\ m) = 17{,}00\ kN/m^2$

$q_{promet}' = 1{,}15\ m \cdot 17\ kN/m^2 = 19{,}55\ kN/m$

3.0) Horizontalna obtežba

$k_a = tg^2(45° - \varphi'/2) = 0{,}33$

Aktivni zemeljski pritisk: $p_a = 0{,}33 \cdot 20\ kN/m^3 \cdot 1{,}15\ m = 7{,}59\ kN/m^2$

Horizontalna sila: $p_a' = (7{,}59\ kN/m^2 \cdot 1{,}15\ m) / 2 = 4{,}36\ kN/m$

Horizontalna sila - koristna obtežba: $q_{promet,h} = 0{,}33 \cdot 17{,}00\ kN/m^2 \cdot 0{,}83\ m = 4{,}66\ kN/m$

Koeficeinet trenja beton-gramozna podlaga: $k_t = 0{,}6$

4.0) Vertikalna obtežba Vd

$V_d = 1{,}35 \cdot (21{,}4\ kN/m + 19{,}09\ kN/m) + 1{,}5 \cdot 19{,}55\ kN/m = 83{,}99\ kN/m$

5.0) Horizontalna obtežba H

$H_d = 1{,}35 \cdot 4{,}36\ kN + 1{,}5 \cdot 4{,}66\ kN = 12{,}88\ kN/m$

6.0) Kontrola zdrsa

$k_t \cdot V_d \geq H_d$

$0{,}6 \cdot 83{,}99\ kN/m \geq 12{,}88\ kN/m$

$50{,}39\ kN/m \geq 12{,}88\ kN/m$

Iz tega sledi, da piloti niso obremenjeni na horizontalno obtežbo.

7.0) Maksimalna vertikalna obtežba pilota Ø22 cm

$V_d = 83{,}99\ kN/m \cdot 2\ m = 167{,}97\ kN$ (del te obtežbe gre preko temeljne pete tudi na temeljna tla, zato je pilot temu ustrezno manj obremenjen)

Vhodni podatki - Konstrukcija

Tabele materialov

No	Naziv materiala	E[kN/m2]	μ	γ[kN/m3]	αt[1/C]	Em[kN/m2]	μm
1	Beton C30/37	3.300e+7	0.20	25.00	1.000e-5	3.300e+7	0.20

Seti gred

Set: 1 Prerez: PG - b/d=25/140, Fiktivna ekscentričnost

Mat.	A1	A2	A3	I1	I2	I3
1 - Beton C30/37	3.500e-1	2.917e-1	2.917e-1	6.471e-3	1.823e-3	5.717e-2

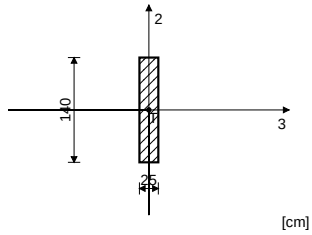

Prikaz pilotne grede - ZID3.0 - PG-Z5-Z6

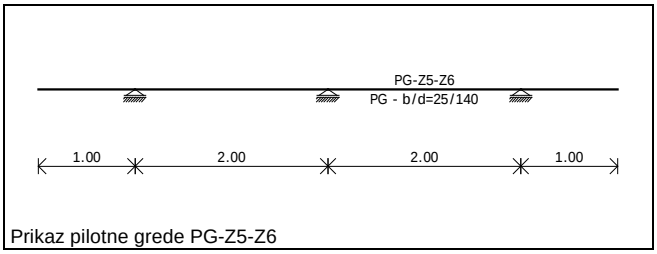

Prikaz pilotne grede PG-Z5-Z6

Obtežba

Lista obtežnih primerov

No	Naziv
1	ggreda
2	gzasip
3	qpromet

4	Komb.: MSN (1.35xI+1.35xII+ +1.5xIII)

Prikaz obtežb

Obt. 1: ggreda

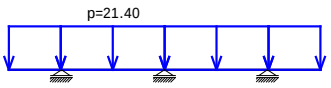

Obt. 2: gzasip

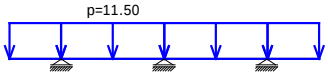

Obt. 3: qpromet

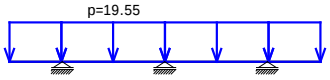

Statični preračun in dimenzioniranje konstrukcijskih elementov

I. Pilotna greda - ZID3.0 - Z5-Z6 - b/d = 25/140 cm - C30/37

1.) Statični preračun

1.1) Vplivi v pilotni gredi - ZID3.0 - Z5-Z6: M3,min,max in T2, R3

Obt. 4: MSN

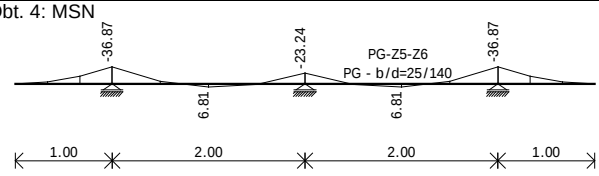

Vplivi v gredi: max M3= 6.81 / min M3= -36.87 kNm

Obt. 4: MSN

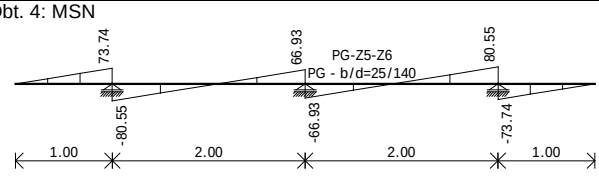

Vplivi v gredi: max T2= 80.55 / min T2= -80.55 kN

Obt. 4: MSN

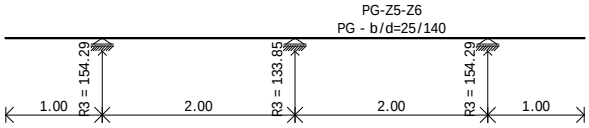

Reakcije podpor

2.) Dimenzioniranje (beton)

Merodajna obtežba: 1.35xI+1.35xII+1.50xIII
EC 2 (EN 1992-1-1:2004), C 30, S500H

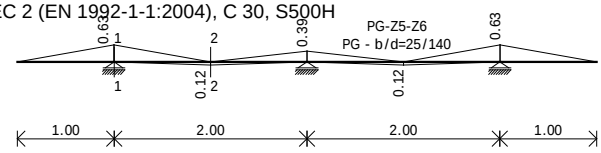

Armatura v gredah: max Aa2/Aa1= 0.63 cm2

Greda 2-3
EC 2 (EN 1992-1-1:2004)
C 30 (γC = 1.50, γS = 1.15)
S500H
Dimenzioniranje enega obtežnega primera: 1.35xI+1.35xII+1.50xIII

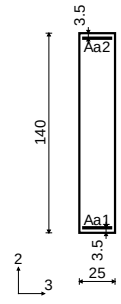

[cm]

Prerez 1-1 x = 0.00m

T2u =	-80.55	kN	Aa1 =	0.12	cm2	
M3u =	-36.87	kNm	Aa2 =	0.00	cm2	
			Aa3 =	0.00	cm2	
εb/εa = -0.511/25.000 ‰			Aa4 =	0.00	cm2	
Aa1 =	0.00	cm2	Aa,st =	0.00	(m=2)	
Aa2 =	0.63	cm2			c	
Aa3 =	0.00	cm2			m	
Aa4 =	0.00	cm2			2	
Aa,st =	0.00	(m=2)			/	
		c			m	
		m				
		2				
		/				
		m				

Prerez 2-2 x = 1.00m

T2u =	-6.81	kN
M3u =	6.81	kNm

εb/εa = -0.212/25.000 ‰

Ureditev kolesarskih površin na odseku Postaja - Most na Soči
Dimenzioniranje A.B. pilotne grede ZID6.0 - Z15-Z16 na pilotih

1.0) Lastna in stalna obtežba

Lastna in stalna obtežba grede: $g_{greda} = (1{,}46\ m \cdot 0{,}25\ m + 1{,}75\ m \cdot 0{,}25\ m + 0{,}17\ m \cdot 1{,}75\ m \cdot 0{,}5) \cdot 25\ kN/m^3 + (0{,}2\ m \cdot 1{,}75\ m) \cdot 20\ kN/m^3 =$ 30,78 kN/m

Lastna in stalna obtežba zasipa: $g_{zasip} = 1{,}75\ m \cdot 0{,}83\ m \cdot 20\ kN/m^3 =$ 29,05 kN/m

2.0) Koristna obtežba

Koristna obtežba - promet: $q_{promet} = 300\ kN / (2{,}5\ m \cdot 7\ m) =$ 17,00 kN/m²

$q_{promet'} = 1{,}75\ m \cdot 17\ kN/m^2 =$ 29,75 kN/m

3.0) Horizontalna obtežba

$k_a = tg^2(45° - \varphi'/2) = 0{,}33$

Aktivni zemeljski pritisk: $p_a = 0{,}33 \cdot 20\ kN/m^3 \cdot 1{,}75\ m =$ 11,55 kN/m²

Horizontalna sila: $p_a' = (1{,}55\ kN/m^2 \cdot 1{,}75\ m) / 2 =$ 10,11 kN/m

Horizontalna sila - koristna obtežba: $q_{promet,h} = 0{,}33 \cdot 17{,}00\ kN/m^2 \cdot 0{,}83\ m =$ 4,66 kN/m

Koeficeinet trenja beton-gramozna podlaga: $k_t = 0{,}6$

4.0) Vertikalna obtežba Vd

$V_d = 1{,}35 \cdot (30{,}78\ kN/m + 29{,}05\ kN/m) + 1{,}5 \cdot 29{,}75\ kN/m = 125{,}40\ kN/m$

5.0) Horizontalna obtežba H

$H_d = 1{,}35 \cdot 10{,}11\ kN + 1{,}5 \cdot 4{,}66 = 20{,}63\ kN/m$

6.0) Kontrola zdrsa

$k_t \cdot V_d \geq H_d$

$0{,}6 \cdot 125{,}40\ kN/m \geq 20{,}63\ kN/m$

$75{,}24\ kN/m \geq 20{,}63\ kN/m$

Iz tega sledi, da piloti niso obremenjeni na horizontalno obtežbo.

7.0) Maksimalna vertikalna obtežba pilota Ø22 cm

$V_d = 125{,}40\ kN/m \cdot 2\ m = 250{,}79\ kN$ (del te obtežbe gre preko temeljne pete tudi na temeljna tla, zato je pilot temu ustrezno manj obremenjen)

Vhodni podatki - Konstrukcija

Tabele materialov

No	Naziv materiala	E[kN/m2]	μ	γ[kN/m3]	αt[1/C]	Em[kN/m2]	μm
1	Beton C30/37	3.300e+7	0.20	25.00	1.000e-5	3.300e+7	0.20

Seti gred

Set: 1 Prerez: PG - b/d=25/200, Fiktivna ekscentričnost

	Mat.	A1	A2	A3	I1	I2	I3
1	Beton C30/37	5.000e-1	4.167e-1	4.167e-1	9.596e-3	2.604e-3	1.667e-1

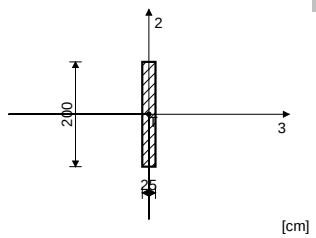

Prikaz pilotne grede ZID6.0 - PG-Z15-Z16

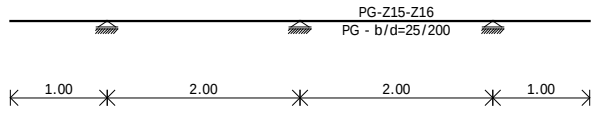

Prikaz pilotne grede PG-Z15-Z16

Obtežba

Lista obtežnih primerov

No	Naziv
1	ggreda
2	gzasip
3	qpromet
4	Komb.: MSN (1.35xI+1.35xII+ +1.5xIII)

Prikaz obtežb

Obt. 1: ggreda

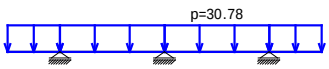

Obt. 2: gzasip

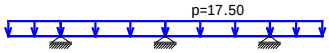

Obt. 3: qpromet

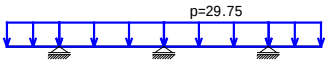

Statični preračun in dimenzioniranje konstrukcijskih elementov

I. Pilotna greda - ZID6.0 - Z15-Z16 - b/d = 25/200 cm - C30/37

1.) Statični preračun

1.1) Vplivi v pilotni gredi - ZID6.0 - Z15-Z16: M3,min,max in T2, R3

Obt. 4: MSN

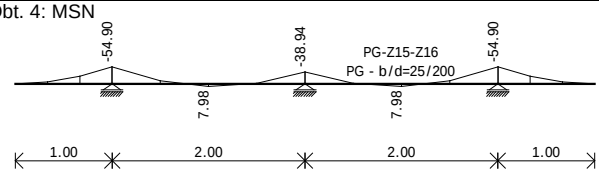

Vplivi v gredi: max M3= 7.98 / min M3= -54.90 kNm

Obt. 4: MSN

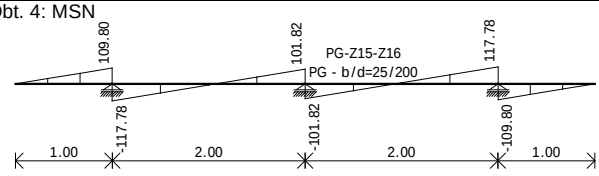

Vplivi v gredi: max T2= 117.78 / min T2= -117.78 kN

Obt. 4: MSN

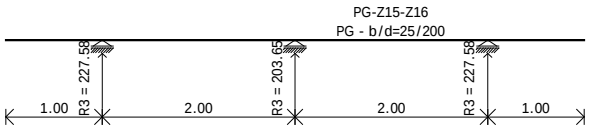

Reakcije podpor

2.) Dimenzioniranje (beton)

Merodajna obtežba: 1.35xI+1.35xII+1.50xIII
EC 2 (EN 1992-1-1:2004), C 30, S500H

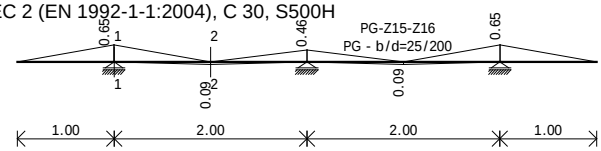

Armatura v gredah: max Aa2/Aa1= 0.65 cm2

Greda 1-2
EC 2 (EN 1992-1-1:2004)
C 30 (γC = 1.50, γS = 1.15)
S500H
Dimenzioniranje enega obtežnega primera: 1.35xI+1.35xII+1.50xIII

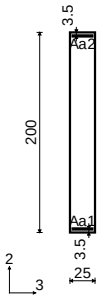

[cm]

Prerez 1-1 x = 1.00m

T2u =	109.80	kN
M3u =	-54.90	kNm
εb/εa =	-0.429/25.000 ‰	
Aa1 =	0.00	cm2
Aa2 =	0.65	cm2
Aa3 =	0.00	cm2
Aa4 =	0.00	cm2
Aa,st =	0.00	(m=2) cm2/m

Greda 2-3
EC 2 (EN 1992-1-1:2004)
C 30 (γC = 1.50, γS = 1.15)
S500H
Dimenzioniranje enega obtežnega primera: 1.35xI+1.35xII+1.50xIII

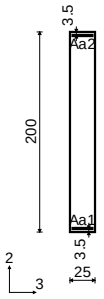

[cm]

Prerez 2-2 x = 1.00m

T2u =	-7.98	kN
M3u =	7.98	kNm
εb/εa =	-0.159/25.000 ‰	
Aa1 =	0.09	cm2
Aa2 =	0.00	cm2
Aa3 =	0.00	cm2
Aa4 =	0.00	cm2
Aa,st =	0.00	(m=2) cm2/m

Dimenzioniranje A.B. opornega zidu - Most na Soči - OS_ZID8.0 - Prerez Z2

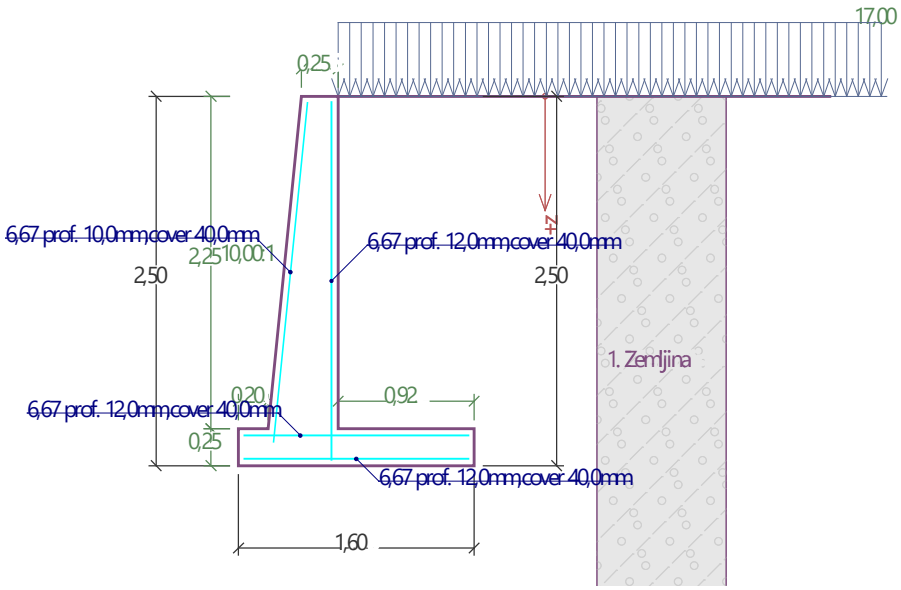

Cantilever wall analysis

Input data

Project

Task : Oporni zid - Most na Soči - OS_ZID8.0
Part : Dimenzioniranje A.B. opornega zidu - OS_ZID8.0 - Prerez Z2
Date : 17. 10. 2025
Project ID : CS 1599-25_PZI

Settings

Slovenia - EN 1997

Materials and standards

Concrete structures : EN 1992-1-1 (EC2)
Coefficients EN 1992-1-1 : standard

Wall analysis

Verification methodology : according to EN 1997
Active earth pressure calculation : Coulomb
Passive earth pressure calculation : Caquot-Kerisel
Earthquake analysis : Mononobe-Okabe
Shape of earth wedge : Calculate as skew
Base key : The base key is considered as inclined footing bottom
Allowable eccentricity : 0,333
Design approach : 2 - reduction of actions and resistances

Partial factors on actions (A)					
Permanent design situation					
		Unfavourable		Favourable	
Permanent actions :	γ_G =	1,35	[–]	1,00	[–]
Variable actions :	γ_Q =	1,50	[–]	0,00	[–]
Water load :	γ_w =	1,35	[–]		

Partial factors for resistances (R)			
Permanent design situation			
Partial factor on overturning :	γ_{Rv} =	1,40	[–]
Partial factor on sliding resistance :	γ_{Rh} =	1,10	[–]
Partial factor on bearing capacity :	γ_{Re} =	1,40	[–]

Partial factors for variable actions			
Permanent design situation			
Factor for combination value :	ψ_0 =	0,70	[–]
Factor for frequent value :	ψ_1 =	0,50	[–]
Factor for quasi-permanent value :	ψ_2 =	0,30	[–]

[GEO5 - Cantilever Wall (64 bit) | version 5.2022.65.0 | hardware key 12232 / 1 | Gradbeni biro Mele | Copyright © 2022 Fine spol. s r.o. All Rights Reserved | www.finesoftware.eu]

Material of structure

Unit weight $\gamma = 25{,}00$ kN/m^3
Analysis of concrete structures carried out according to the standard EN 1992-1-1 (EC2).

Concrete: C 30/37
Cylinder compressive strength $f_{ck} = 30{,}00$ MPa
Tensile strength $f_{ctm} = 2{,}90$ MPa

Longitudinal steel: B500B
Yield strength $f_{yk} = 500{,}00$ MPa

Geometry of structure

No.	Coordinate X [m]	Depth Z [m]
1	0,00	0,00
2	0,00	2,25
3	0,92	2,25
4	0,92	2,50
5	-0,68	2,50
6	-0,68	2,25
7	-0,48	2,25
8	-0,25	0,00

The origin [0,0] is located at the most upper right point of the wall.
Wall section area = 1,21 m^2.

Basic soil parameters

No.	Name	Pattern	φ_{ef} [°]	c_{ef} [kPa]	γ [kN/m^3]	γ_{su} [kN/m^3]	δ [°]
1	Zemljina		30,00	0,00	20,00	10,00	15,00

All soils are considered as cohesionless for at rest pressure analysis.

Soil parameters

Zemljina
Unit weight : $\gamma = 20{,}00$ kN/m^3
Stress-state : effective
Angle of internal friction : $\varphi_{ef} = 30{,}00$ °
Cohesion of soil : $c_{ef} = 0{,}00$ kPa
Angle of friction struc.-soil : $\delta = 15{,}00$ °
Soil : cohesionless
Saturated unit weight : $\gamma_{sat} = 20{,}00$ kN/m^3

Geological profile and assigned soils

No.	Thickness of layer t [m]	Depth z [m]	Assigned soil	Pattern
1	-	0,00 .. ∞	Zemljina	

Foundation

Type of foundation : soil from geological profile

Terrain profile

Terrain behind the structure is flat.

Water influence

Ground water table is located below the structure.

Input surface surcharges

No.	Surcharge new	Surcharge change	Action	Mag.1 [kN/m^2]	Mag.2 [kN/m^2]	Ord.x x [m]	Length l [m]	Depth z [m]
1	Yes		variable	17,00				on terrain

No.	Name
1	qpromet

[GEO5 - Cantilever Wall (64 bit) | version 5.2022.65.0 | hardware key 12232 / 1 | Gradbeni biro Mele | Copyright © 2022 Fine spol. s r.o. All Rights Reserved | www.finesoftware.eu]

Resistance on front face of the structure

Resistance on front face of the structure is not considered.

Applied forces acting on the structure

No.	Force new	Force edit	Name	Action	F_x [kN/m]	F_z [kN/m]	M [kNm/m]	x [m]	z [m]
1	Yes		gkamen	permanent	0,00	9,00	0,00	-0,58	2,25

Settings of the stage of construction

Design situation : permanent
The wall is free to move. Active earth pressure is therefore assumed.
Reduction of soil/soil friction angle : do not reduce

Verification No. 1

Forces acting on construction

Name	F_{hor} [kN/m]	App.Pt. z [m]	F_{vert} [kN/m]	App.Pt. x [m]	Coeff. overtur.	Coeff. sliding	Coeff. stress
Weight - wall	0,00	-0,89	30,36	0,59	1,000	1,000	1,350
Weight - earth wedge	0,00	-0,78	14,66	0,98	1,000	1,000	1,350
Active pressure	20,15	-0,84	28,00	1,22	1,350	1,350	1,350
qpromet	13,52	-1,23	16,84	1,12	1,500	1,500	1,500
gkamen	0,00	-0,25	9,00	0,10	1,000	1,000	1,350

Verification of complete wall

Check for overturning stability
Resisting moment M_{res} = 76,97 kNm/m
Overturning moment M_{ovr} = 47,84 kNm/m

Wall for overturning is SATISFACTORY

Check for slip
Resisting horizontal force H_{res} = 61,45 kN/m
Active horizontal force H_{act} = 47,48 kN/m

Wall for slip is SATISFACTORY

Overall check - WALL is SATISFACTORY

Maximum stress in footing bottom : 129,30 kPa

Bearing capacity of foundation soil

Design load acting at the center of footing bottom

No.	Moment [kNm/m]	Norm. force [kN/m]	Shear Force [kN/m]	Eccentricity [–]	Stress [kPa]
1	36,94	135,99	47,48	0,170	129,30
2	33,46	117,08	47,48	0,179	114,41

Service load acting at the center of footing bottom

No.	Moment [kNm/m]	Norm. force [kN/m]	Shear Force [kN/m]
1	26,12	98,86	33,67

Verification of foundation soil

Stress in the footing bottom : trapezoid

Eccentricity verification
Max. eccentricity of normal force e = 0,179
Maximum allowable eccentricity e_{alw} = 0,333

Eccentricity of the normal force is SATISFACTORY

Verification of bearing capacity
Bearing capacity of foundation soil R = 350,00 kPa
Partial factor on bearing capacity γ_{Rv} = 1,40
Max. stress at footing bottom σ = 172,40 kPa
Bearing capacity of foundation soil R_d = 250,00 kPa

Bearing capacity of foundation soil is SATISFACTORY

Overall verification - bearing capacity of found. soil is SATISFACTORY

[GEO5 - Cantilever Wall (64 bit) | version 5.2022.65.0 | hardware key 12232 / 1 | Gradbeni biro Mele | Copyright © 2022 Fine spol. s r.o. All Rights Reserved | www.finesoftware.eu]

Dimensioning No. 1

Wall stem check - front reinf.

Forces acting on construction

Name	F_{hor} [kN/m]	App.Pt. z [m]	F_{vert} [kN/m]	App.Pt. x [m]	Coeff. moment	Coeff. norm.force	Coeff. shear for.
Weight - wall	0,00	-1,01	20,38	0,29	1,000	1,350	1,000
Pressure at rest	25,28	-0,75	0,00	0,47	1,350	1,000	1,350
qpromet	19,11	-1,12	0,00	0,47	1,500	0,000	1,500

Wall stem check - front reinf.

Front reinforcement is not required.

Wall stem check - back reinf.

Forces acting on construction

Name	F_{hor} [kN/m]	App.Pt. z [m]	F_{vert} [kN/m]	App.Pt. x [m]	Coeff. moment	Coeff. norm.force	Coeff. shear for.
Weight - wall	0,00	-1,01	20,38	0,29	1,000	1,350	1,000
Pressure at rest	25,28	-0,75	0,00	0,47	1,350	1,000	1,350
qpromet	19,11	-1,12	0,00	0,47	1,500	0,000	1,500

Wall stem check - back reinf.

Wall check at the construction joint 2,25 m from the wall crest
Reinforcement and dimensions of the cross-section
6,67 prof. 12,0 mm, cover 40,0 mm
Inputted reinforcement area = 754,4 mm^2
Required reinforcement area = 646,7 mm^2
Cross-section width = 1,00 m
Cross-section height = 0,47 m

Reinforcement ratio	ρ	=	0,18 %	>	0,15 %	=	ρ_{min}
Position of neutral axis	x	=	0,03 m	<	0,26 m	=	x_{max}
Ultimate shear force	V_{Rd}	=	179,49 kN	>	62,81 kN	=	V_{Ed}
Ultimate moment	M_{Rd}	=	142,05 kNm	>	56,80 kNm	=	M_{Ed}

Cross-section is SATISFACTORY.

Wall stem check - back reinf. - Crack width

Wall check at the construction joint 2,25 m from the wall crest
Reinforcement and dimensions of the cross-section
6,67 prof. 12,0 mm, cover 40,0 mm
Cross-section width = 1,00 m
Cross-section height = 0,47 m

M = 24,37 kNm, A_s = 754,4 mm^2
Maximum tensile stress in concrete = 0,63 MPa
Tensile strength f_{ctm} = 2,90 MPa
No cracks will appear. The strength of concrete in tension f_{ctm} was not exceed.

Wall jump check

Forces acting on construction

Name	F_{hor} [kN/m]	App.Pt. z [m]	F_{vert} [kN/m]	App.Pt. x [m]	Design coefficient
Weight - wall	0,00	-0,89	30,36	0,59	1,350
Weight - earth wedge	0,00	-0,78	14,66	0,98	1,350
Active pressure	20,15	-0,84	28,00	1,22	1,350
qpromet	13,52	-1,23	16,84	1,12	1,500
gkamen	0,00	-0,25	9,00	0,10	1,350

[GEO5 - Cantilever Wall (64 bit) | version 5.2022.65.0 | hardware key 12232 / 1 | Gradbeni biro Mele | Copyright © 2022 Fine spol. s r.o. All Rights Reserved | www.finesoftware.eu]

Wall jump check

Reinforcement and dimensions of the cross-section
6,67 prof. 12,0 mm, cover 40,0 mm
Inputted reinforcement area = 754,4 mm^2
Required reinforcement area = 307,6 mm^2
Cross-section width = 1,00 m
Cross-section height = 0,25 m

Reinforcement ratio	ρ	=	0,37	%	>	0,15	%	= ρ_{min}
Position of neutral axis	x	=	0,02	m	<	0,13	m	= x_{max}
Ultimate shear force	V_{Rd}	=	109,80	kN	>	31,04	kN	= V_{Ed}
Ultimate moment	M_{Rd}	=	64,22	kNm	>	5,74	kNm	= M_{Ed}

Cross-section is SATISFACTORY.

Wall jump check - Crack width

Reinforcement and dimensions of the cross-section
6,67 prof. 12,0 mm, cover 40,0 mm
Cross-section width = 1,00 m
Cross-section height = 0,25 m

M = 2,92 kNm, A_s = 754,4 mm^2
Maximum tensile stress in concrete = 0,27 MPa
Tensile strength f_{ctm} = 2,90 MPa
No cracks will appear. The strength of concrete in tension f_{ctm} was not exceed.

Wall heel check

Forces acting on construction

Name	F_{hor} [kN/m]	App.Pt. z [m]	F_{vert} [kN/m]	App.Pt. x [m]	Design coefficient
Weight - wall	0,00	-0,12	5,75	1,14	1,350
Weight - earth wedge	0,00	-0,78	14,66	0,98	1,350
Active pressure	20,15	-0,84	28,00	1,22	1,350
qpromet	13,52	-1,23	16,84	1,12	1,500
Contact stress	0,00	0,00	-44,51	0,98	1,000

Wall heel check

Reinforcement and dimensions of the cross-section
6,67 prof. 12,0 mm, cover 40,0 mm
Inputted reinforcement area = 754,4 mm^2
Required reinforcement area = 594,5 mm^2
Cross-section width = 1,00 m
Cross-section height = 0,25 m

Reinforcement ratio	ρ	=	0,37	%	>	0,15	%	= ρ_{min}
Position of neutral axis	x	=	0,02	m	<	0,13	m	= x_{max}
Ultimate shear force	V_{Rd}	=	109,80	kN	>	46,10	kN	= V_{Ed}
Ultimate moment	M_{Rd}	=	64,22	kNm	>	51,06	kNm	= M_{Ed}

Cross-section is SATISFACTORY.

Wall heel check - Crack width

Reinforcement and dimensions of the cross-section
6,67 prof. 12,0 mm, cover 40,0 mm
Cross-section width = 1,00 m
Cross-section height = 0,25 m

M = 21,45 kNm, A_s = 754,4 mm^2
Maximum tensile stress in concrete = 1,99 MPa
Tensile strength f_{ctm} = 2,90 MPa
No cracks will appear. The strength of concrete in tension f_{ctm} was not exceed.

[GEO5 - Cantilever Wall (64 bit) | version 5.2022.65.0 | hardware key 12232 / 1 | Gradbeni biro Mele | Copyright © 2022 Fine spol. s r.o. All Rights Reserved | www.finesoftware.eu]

G	RISBE

Oznaka:	Grafika:	Št. lista:	Merilo:
G.201	Pregledna situacija	M 1:1000	G.201
G.202	Gradbena situacija - zid 1 in kamnit zid 1	M 1:100	G.202.1
G.202	Gradbena situacija - zid 2 in kamnit zid 2	M 1:100	G.202.2
G.202	Gradbena situacija - zid 3	M 1:100	G.202.3
G.202	Gradbena situacija - zid 4	M 1:100	G.202.4
G.202	Gradbena situacija - zid 5 in kamnit zid 3	M 1:100	G.202.5
G.202	Gradbena situacija - zid 6	M 1:100	G.202.6
G.202	Gradbena situacija – AB prepust 2	M 1:100	G.202.7
G.204	Situacija meteorne kanalizacije - zid 1 in kamnit zid 1	M 1:100	G.204.1
G.204	Situacija meteorne kanalizacije - zid 2 in kamnit zid 2	M 1:100	G.204.2
G.204	Situacija meteorne kanalizacije - zid 3	M 1:100	G.204.3
G.204	Situacija meteorne kanalizacije - zid 4	M 1:100	G.204.4
G.204	Situacija meteorne kanalizacije - zid 5 in kamnit zid 3	M 1:100	G.204.5
G.204	Situacija meteorne kanalizacije - zid 6	M 1:100	G.204.6
G.204	Situacija meteorne kanalizacije – AB prepust 2	M 1:100	G.204.7
G.206	Zakoličbena situacija - zid 1 in kamnit zid 1	M 1:100	G.206.1
G.206	Zakoličbena situacija - zid 21 in kamnit zid 2	M 1:100	G.206.2
G.206	Zakoličbena situacija - zid 3	M 1:100	G.206.3
G.206	Zakoličbena situacija - zid 4	M 1:100	G.206.4
G.206	Zakoličbena situacija - zid 5 in kamnit zid 3	M 1:100	G.206.5
G.206	Zakoličbena situacija - zid 6	M 1:100	G.206.6
G.231	Karakteristični prečni prerezi - zid 1 in zid 6	M 1:20	G.231.1
G.231	Karakteristični prečni prerez – kamnit zid 1, 2 in 3	M 1:20	G.231.2
G.231	Karakteristični prečni prerezi – pilotna greda in L zid na pilotih – zid 2, 3, 4	M 1:20	G.231.3
G.231	Karakteristični prečni prerezi – L zid na pilotih – zid 5	M 1:20	G.231.4
G.232	Prečni prerezi – zid 1	M 1:100	G.232.1
G.232	Prečni prerezi – kamnit zid 1	M 1:100	G.232.2
G.232	Prečni prerezi – zid 2	M 1:100	G.232.3
G.232	Prečni prerezi – kamnit zid 2	M 1:100	G.232.4
G.232	Prečni prerezi – zid 3	M 1:100	G.232.5
G.232	Prečni prerezi – zid 4	M 1:100	G.232.6

G.232	Prečni prerezi – zid 5	M 1:100	G.232.7
G.232	Prečni prerezi – kamnit zid 3	M 1:100	G.232.8
G.232	Prečni prerezi – zid 6	M 1:100	G.232.9
G.232	Prečni preprezi – AB prepust 2	M 1:50	G.232.10
G.241	Vzdolžni prerez – zid 1	M 1:100	G.241.1
G.241	Vzdolžni prerez – kamnit zid 1	M 1:100	G.241.2
G.241	Vzdolžni prerez – zid 2	M 1:100	G.241.3
G.241	Vzdolžni prerez – kamnit zid 2	M 1:100	G.241.4
G.241	Vzdolžni prerez – zid 3	M 1:100	G.241.5
G.241	Vzdolžni prerez – zid 4	M 1:100	G.241.6
G.241	Vzdolžni prerez – zid 5	M 1:100	G.241.7
G.241	Vzdolžni prerez – kamnit zid 3	M 1:100	G.241.8
G.241	Vzdolžni prerez – zid 6	M 1:100	G.241.9
G.241	Vzdolžni preprez – AB prepust 2	M 1:50	G.241.10
G.261	Opažni načrt – zid 1	M 1:100	G.261.1
G.261	Opažni načrt – zid 2	M 1:100	G.261.2
G.261	Opažni načrt – zid 3	M 1:100	G.261.3
G.261	Opažni načrt – zid 4	M 1:100	G.261.4
G.261	Opažni načrt – zid 5	M 1:100	G.261.5
G.261	Opažni načrt – zid 6	M 1:100	G.261.6
G.271	Armaturni načrt – zid 1	M 1:25	G.271.1
G.271	Armaturni načrt odtočnega jaška – kamnit zid 1	M 1:25	G.271.2
G.271	Armaturni načrt pilotne grede in L zidu na pilotih – zid 2	M 1:25	G.271.3
G.271	Armaturni načrt – zid 5	M 1:25	G.271.4
G.271	Armaturni načrt – zid 6	M 1:25	G.271.5
G.271	Armaturni načrt – mikropilot	M 1:25	G.271.6
G.271	Armaturni načrt – AB prepust 2	M 1:25	G.271.7
G.251	Detajl ograje iz cortena na AB zidu	M 1:10	G.251



Ureditev kolesarskih površin na odseku Postaja - Most na Soči (DKP G2) na JP 920661 ter LC 420131

PREGLEDNA SITUACIJA
M 1:2000

Legenda:

Novi objekti

S

Sprememba:	Opis spremembe:		Datum:	Podpis:

Investitor:	Direkcija RS za infrastrukturo Hajdrihova ulica 2a 1000 Ljubljana	Objekt/lokacija:	Ureditev kolesarskih površin na odseku Postaja - Most na Soči (DKP G2) na JP 920661 ter LC 420131
Izdelovalec:	CITY STUDIO prostorsko načrtovanje d.o.o. Vurnikova ulica 2 1000 Ljubljana	Vrsta projekta:	PZI-projekt za izvedbo
		Vrsta načrta:	2.2 NAČRT S PODROČJA GRADBENIŠTVA
		Načrt:	NAČRT PODPORNIH/OPORNIH ZIDOV
		Vsebina risbe:	Pregledna situacija

		ID. št.:	Podpis:
Vodja projektiranja:	Igor Stavrević, u.d.i.g.	G-3876	
Pooblaščeni inženir:	Igor Stavrević, u.d.i.g.	G-3876	
Projektant:	Maria Zlobec, u.d.i.a	A-0167	
	Alja Aleksandra Oblak, m.i.a.		

Datum:	avgust 2025, po recenziji marec 2026			Merilo:	1:2000
Št. projekta:	CS 1599-25	Št. načrta:	CS 1599-NZ/25-PZI	Št. lista:	G.201

Št. odseka:	Arhivska št.:	Faza/objekt:	Šifra risbe:	Črtna koda arhiva:
8970	0326.00	004.2162	G.201.1	

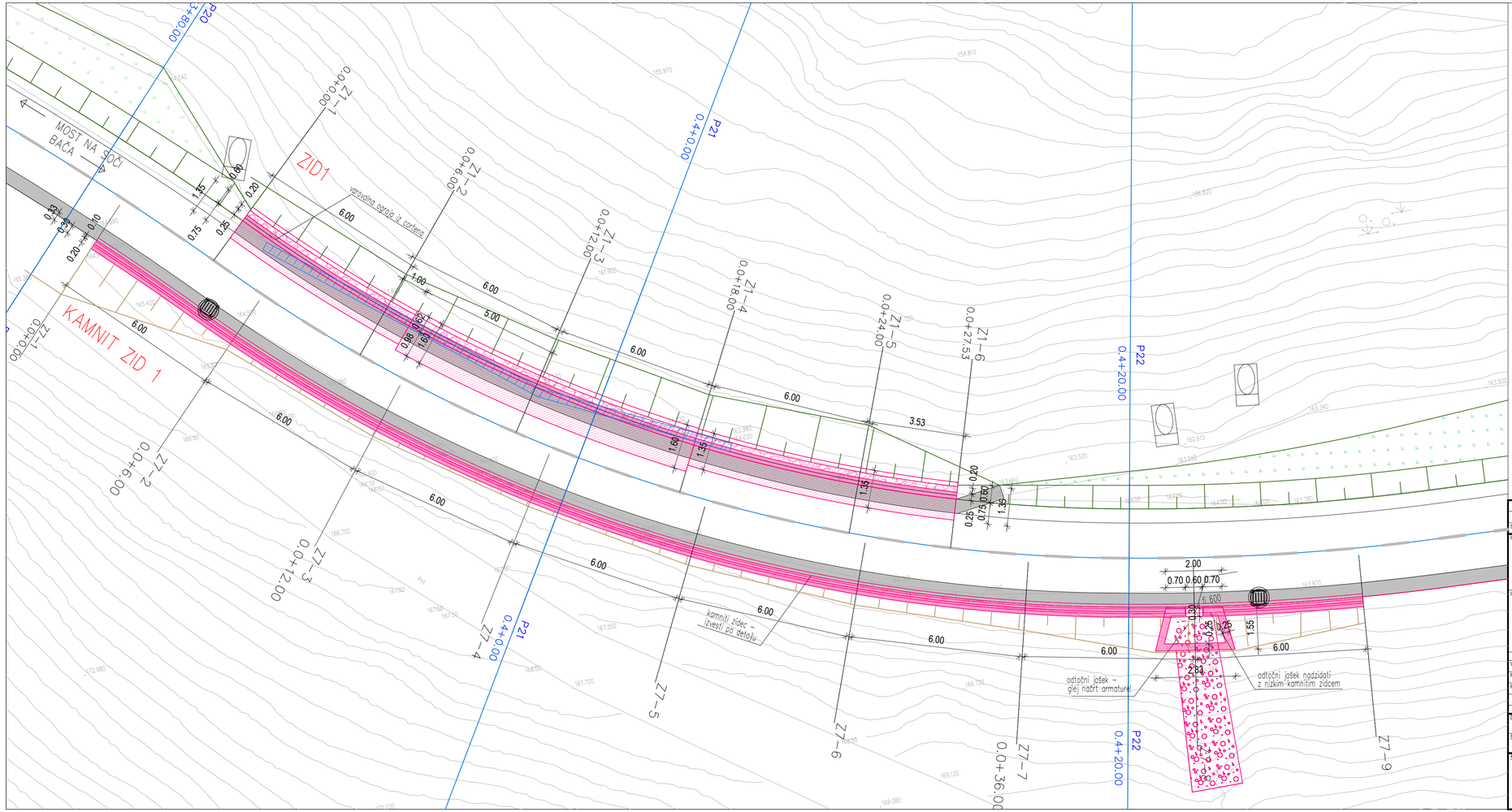

Ureditev kolesarskih površin na odseku Postaja - Most na Soči (DKP G2) na JP 920661 ter LC 420131

Gradbena situacija - zid 1 in kamnit zid 1
M 1:100

Legenda:

- betonski robnik
- nasip
- vkop
- varovalna ograja
- mulda
- vtok v rešetko
- revizijski jašek
- nov AB zid
- obstoječi objekti
- iztok

S

Sprememba:	Opis spremembe:	Datum:	Podpis:

Investitor:
Direkcija RS za infrastrukturo
Hajdrihova ulica 2a
1000 Ljubljana

Izdelovalec:
CITY STUDIO prostorsko načrtovanje d.o.o.
Vurnikova ulica 2
1000 Ljubljana

		ID. št.:	Podpis:
Vodja projektiranja:	Igor Stavrević, u.d.i.g.	G-3876	
Pooblaščeni inženir:	Igor Stavrević, u.d.i.g.	G-3876	
Projektant:	Maria Zlobec, u.d.i.a	A-0167	
	Alja Aleksandra Oblak, m.i.a.		

Objekt/lokacija:
Ureditev kolesarskih površin na odseku Postaja - Most na Soči (DKP G2) na JP 920661 ter LC 420131

Vrsta projekta: PZI-projekt za izvedbo

Vrsta načrta: 2.2 NAČRT S PODROČJA GRADBENIŠTVA

Načrt: NAČRT PODPORNIH/OPORNIH ZIDOV

Vsebina risbe: Gradbena situacija - zid 1 in kamnit zid 1

Datum:	avgust 2025, po recenziji marec 2026		Merilo:	1:100
Št. projekta:	CS 1599-25	Št. načrta: CS 1599-NZ/25-PZI	Št. lista:	G.202.1

Št. odseka:	Arhivska št.:	Faza/objekt:	Šifra risbe:	Črtna koda arhiva:
8970	0326.00	004.2162	G.202.1	

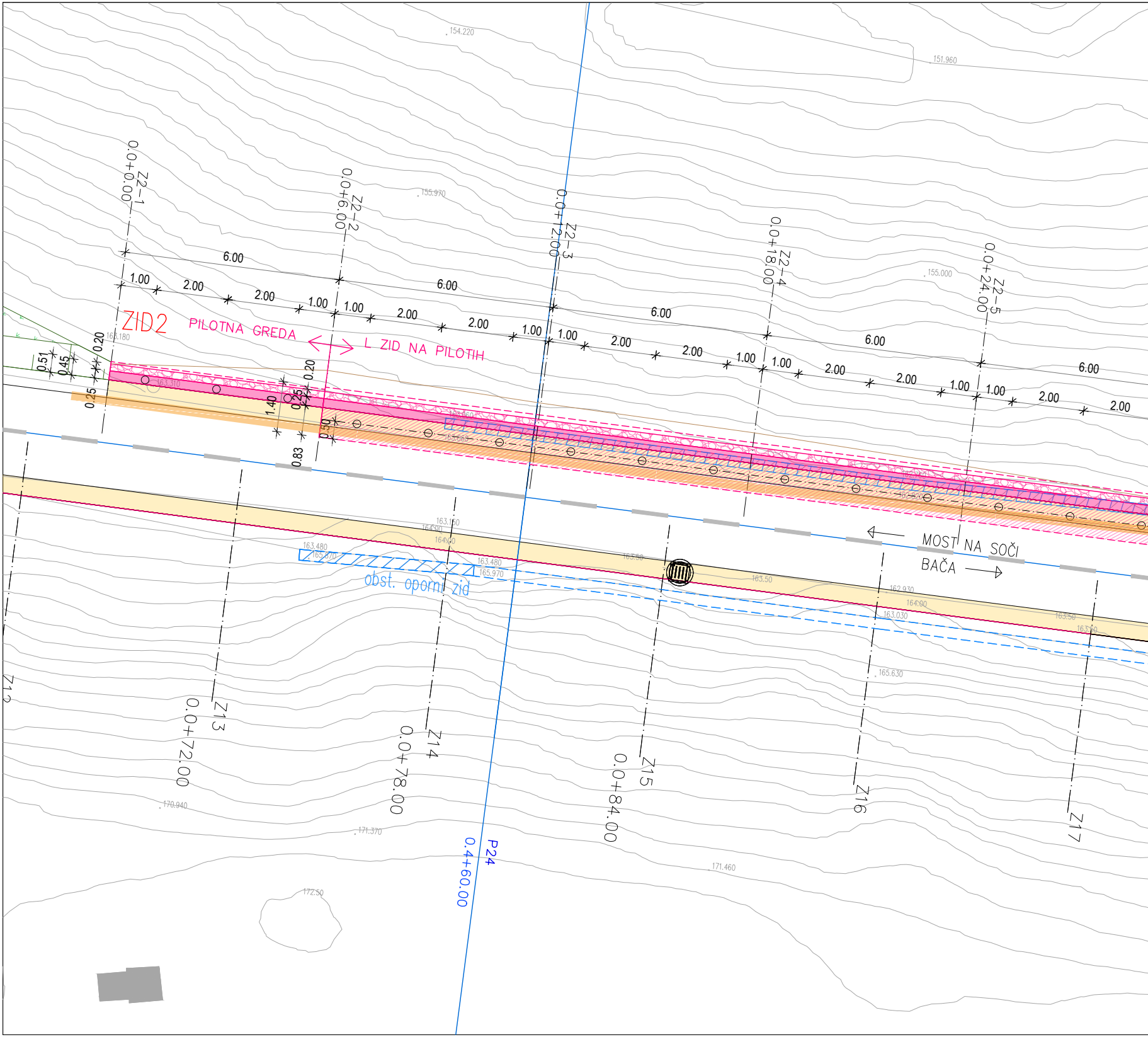
ZID2
PILOTNA GREDA
L ZID NA PILOTIH
Z2-1
0.0+0.00
Z2-2
0.0+6.00
Z2-3
0.0+12.00
Z2-4
0.0+18.00
Z2-5
0.0+24.00
6.00
1.00
2.00
0.51
0.45
0.20
0.25
1.40
0.50
0.83
MOST NA SOČI
BAČA
obst. oporni zid
Z12
Z13
0.0+72.00
Z14
0.0+78.00
Z15
0.0+84.00
Z16
Z17
P24
0.4+60.00
154.220
151.960
155.970
155.000
163.180
163.310
163.480
165.970
163.150
164.00
163.50
162.930
163.030
165.630
170.940
171.370
171.460
172.50

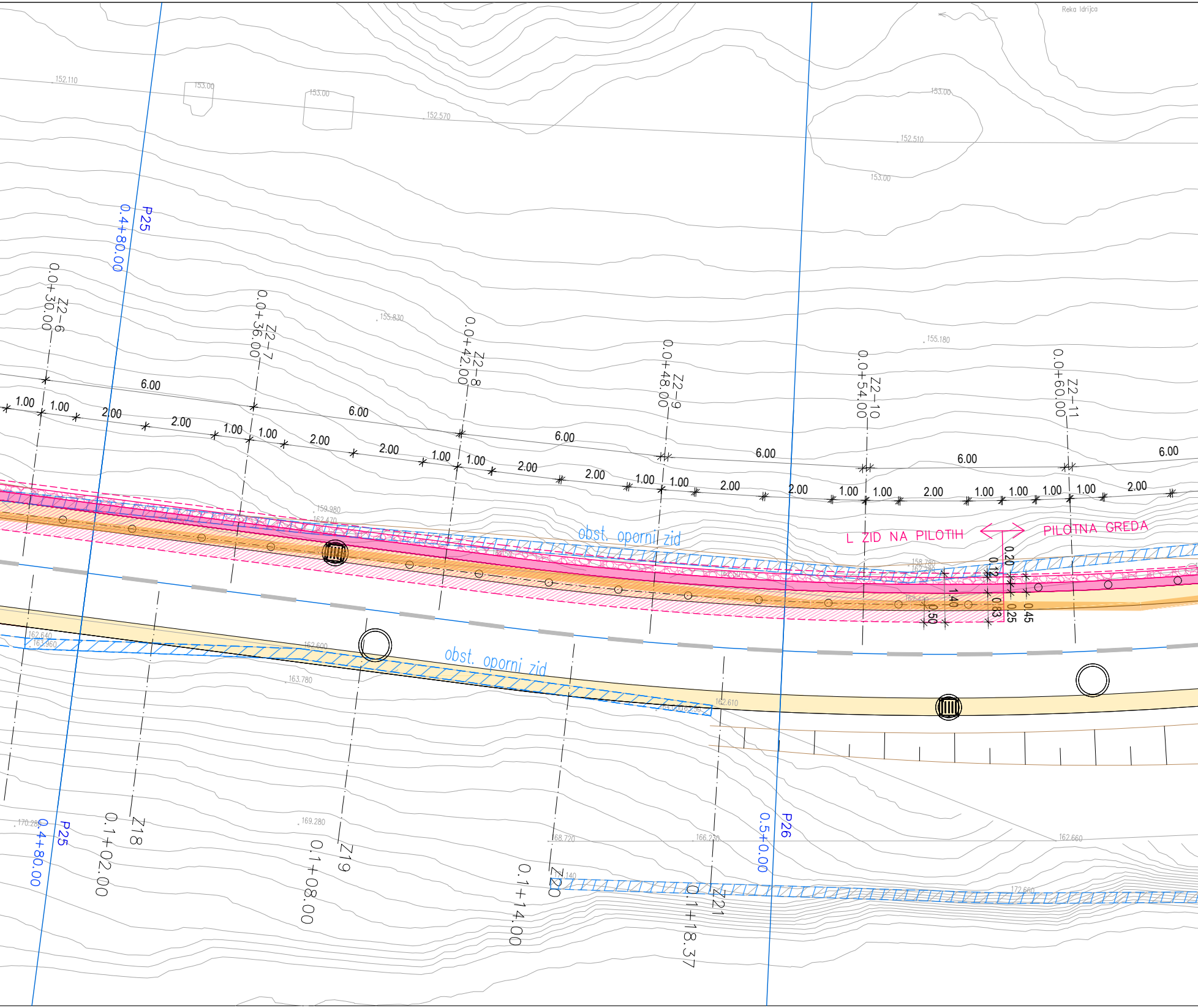
Reka Idrijca
152.110
153.00
153.00
152.570
153.00
152.510
153.00
P25
0.4+80.00
0.0+30.00
Z2-6
0.0+36.00
Z2-7
155.830
0.0+42.00
Z2-8
0.0+48.00
Z2-9
155.180
0.0+54.00
Z2-10
0.0+60.00
Z2-11
6.00
6.00
6.00
6.00
6.00
6.00
1.00
1.00
2.00
2.00
1.00
1.00
2.00
2.00
1.00
1.00
2.00
2.00
1.00
1.00
2.00
2.00
1.00
1.00
2.00
1.00
1.00
1.00
1.00
2.00
159.980
162.470
obst. oporni zid
L ZID NA PILOTIH
PILOTNA GREDA
158.780
162.280
162.420
0.20
0.12
1.40
0.83
0.50
0.25
0.45
162.640
163.960
162.600
obst. oporni zid
163.780
162.610
170.280
P25
0.4+80.00
0.1+02.00
Z18
169.280
0.1+08.00
Z19
168.720
0.1+14.00
Z20
166.230
0.1+18.37
Z21
P26
0.5+00.00
162.660
172.680

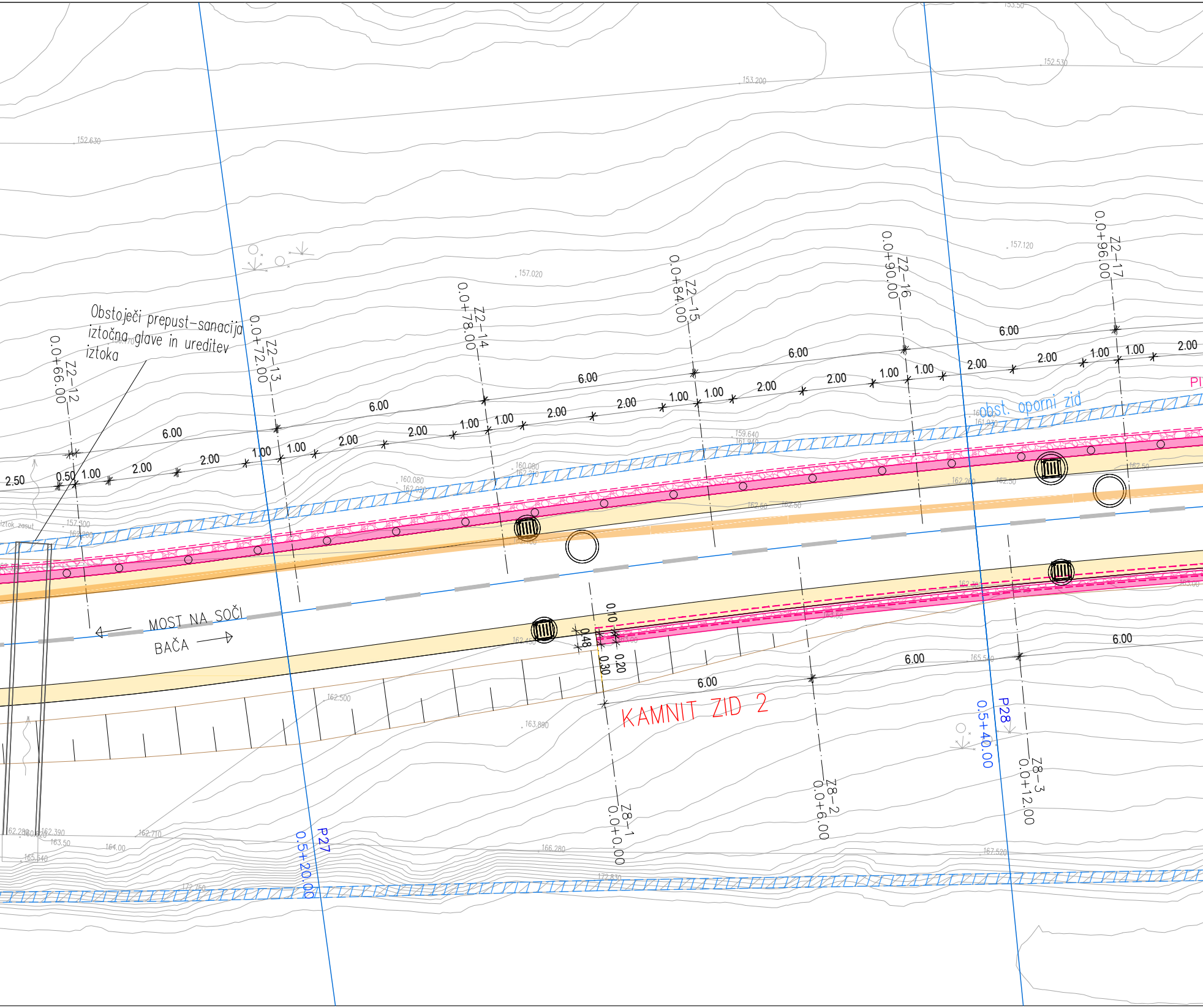
Obstoječi prepust–sanacija iztočna glave in ureditev iztoka
Z2–12
0.0+66.00
Z2–13
0.0+72.00
Z2–14
0.0+78.00
Z2–15
0.0+84.00
Z2–16
0.0+90.00
Z2–17
0.0+96.00
6.00
2.00
1.00
0.50
2.50
obst. oporni zid
MOST NA SOČI
BAČA
KAMNIT ZID 2
0.10
0.48
0.30
0.20
Z8–1
0.0+0.00
Z8–2
0.0+6.00
Z8–3
0.0+12.00
P27
0.5+20.00
P28
0.5+40.00
153.200
152.530
152.630
157.020
157.120
159.640
160.080
162.500
163.890
162.710
164.00
165.540
166.280
167.520
172.830
iztok_zasut
157.300
165.540
162.390
163.50

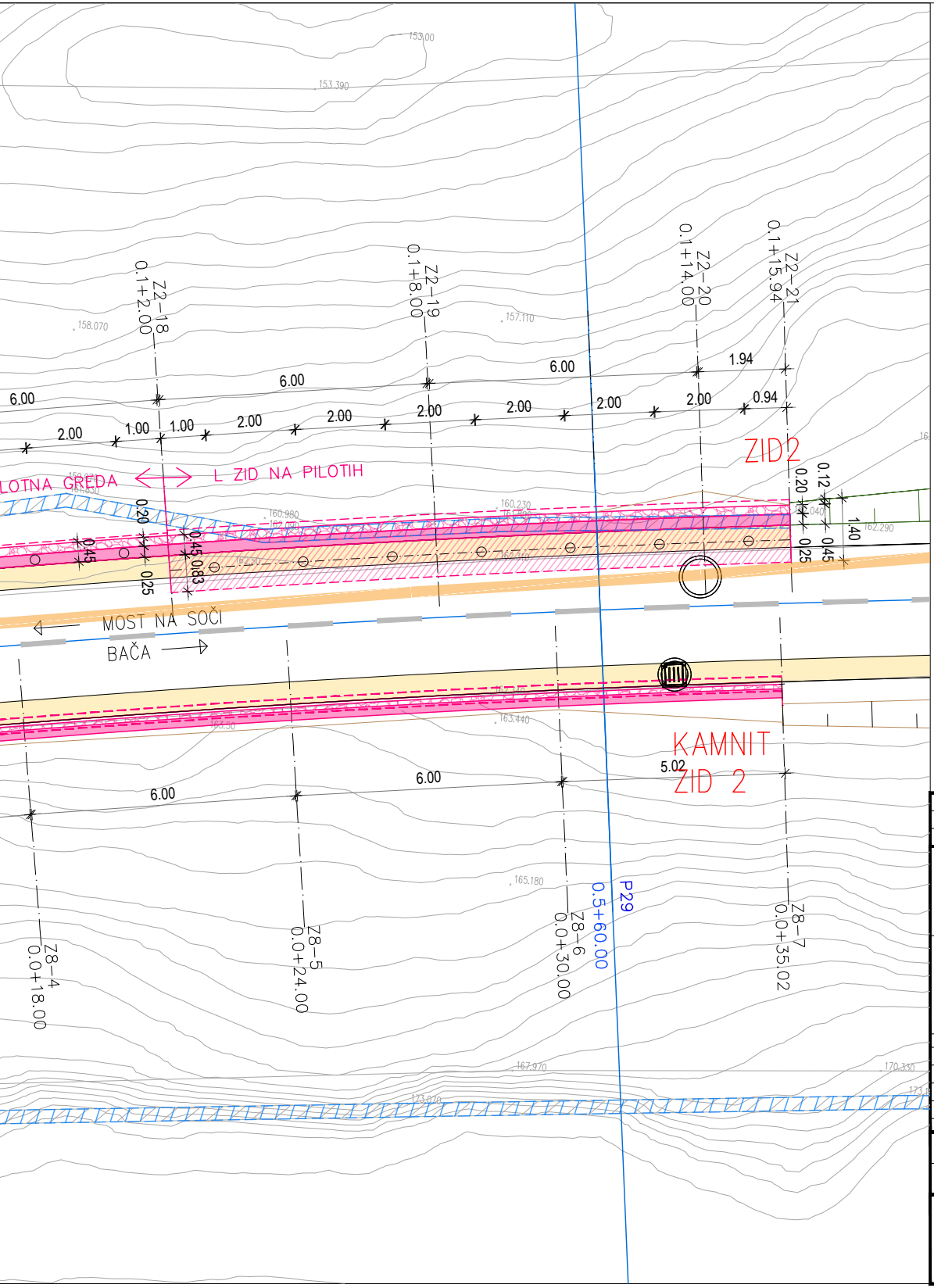
153.00
153.390
158.070
157.110
Z2−18
0.1+2.00
Z2−19
0.1+8.00
Z2−20
0.1+14.00
Z2−21
0.1+15.94
6.00
6.00
6.00
2.00
1.00
1.00
2.00
2.00
2.00
2.00
2.00
2.00
1.94
0.94
ZID2
LOTNA GREDA
L ZID NA PILOTIH
0.20
0.12
0.20
1.40
0.45
0.25
0.45
0.83
0.25
160.980
160.230
162.290
MOST NA SOČI
BAČA
KAMNIT ZID 2
5.02
6.00
6.00
165.180
P29
0.5+60.00
Z8−4
0.0+18.00
Z8−5
0.0+24.00
Z8−6
0.0+30.00
Z8−7
0.0+35.02
163.440
167.970
170.330
173.070

Ureditev kolesarskih površin na odseku Postaja - Most na Soči (DKP G2) na JP 920661 ter LC 420131

Gradbena situacija - zid 2 in kamnit zid 2
M 1:100

═	betonski robnik
┬┬┬	nasip
┬┬┬	vkop
─○─	varovalna ograja
🟨	mulda
▥	vtok v rešetko
◎	revizijski jašek
🟥	nov AB zid
▨	obstoječi objekti
⬭	iztok

Sprememba:	Opis spremembe:	Datum:	Podpis:

Investitor:	Direkcija RS za infrastrukturo Hajdrihova ulica 2a 1000 Ljubljana
Izdelovalec:	CITY STUDIO prostorsko načrtovanje d.o.o. Vurnikova ulica 2 1000 Ljubljana
Objekt/lokacija:	Ureditev kolesarskih površin na odseku Postaja - Most na Soči (DKP G2) na JP 920661 ter LC 420131
Vrsta projekta:	PZI-projekt za izvedbo
Vrsta načrta:	2.2 NAČRT S PODROČJA GRADBENIŠTVA
Načrt:	NAČRT PODPORNIH/OPORNIH ZIDOV
Vsebina risbe:	Gradbena situacija - zid 2 in kamnit zid 2

		ID. št.:	Podpis:
Vodja projektiranja:	Igor Stavrević, u.d.i.g.	G-3876	
Pooblaščeni inženir:	Igor Stavrević, u.d.i.g.	G-3876	
Projektant:	Maria Zlobec, u.d.i.a	A-0167	
	Alja Aleksandra Oblak, m.i.a.		

Datum:	avgust 2025, po recenziji marec 2026	Merilo:	1:100
Št. projekta:	CS 1599-25	Št. načrta:	CS 1599-NZ/25-PZI
Št. lista:	G.202.2		

Št. odseka:	Arhivska št.:	Faza/objekt:	Šifra risbe:	Črtna koda arhiva:
8970	0326.00	004.2162	G.202.2	

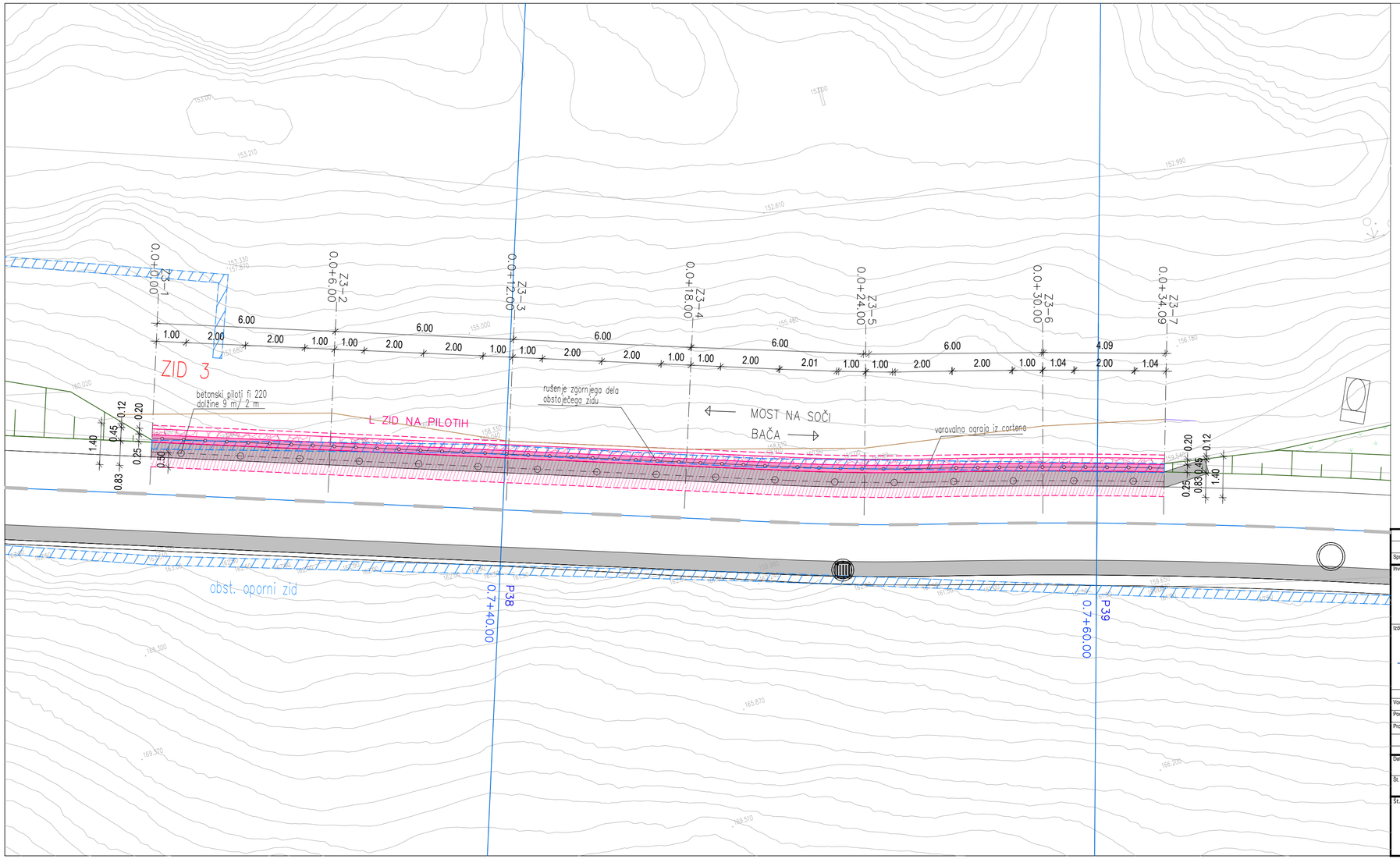

Ureditev kolesarskih površin na odseku Postaja - Most na Soči (DKP G2) na JP 920661 ter LC 420131

Gradbena situacija - zid 3
M 1:100

Legenda:

- betonski robnik
- nasip
- vkop
- varovalna ograja
- mulda
- vtok v rešetko
- revizijski jašek
- nov AB zid
- obstoječi objekti
- iztok

Spremenba:	Opis spremembe:	Datum:	Podpis:

Investitor:
Direkcija RS za infrastrukturo
Hajdrihova ulica 2a
1000 Ljubljana

Izdelovalec:
CITY STUDIO prostorsko načrtovanje d.o.o.
Vurnikova ulica 2
1000 Ljubljana

		ID. št.:	Podpis:
Vodja projektiranja:	Igor Stavrević, u.d.i.g.	G-3876	
Pooblaščeni inženir:	Igor Stavrević, u.d.i.g.	G-3876	
Projektant:	Maria Zlobec, u.d.i.a	A-0167	
	Alja Aleksandra Oblak, m.i.a.		

Objekt/lokacija:
Ureditev kolesarskih površin na odseku Postaja - Most na Soči (DKP G2) na JP 920661 ter LC 420131

Vrsta projekta: PZI-projekt za izvedbo
Vrsta načrta: 2.2 NAČRT S PODROČJA GRADBENIŠTVA
Načrt: NAČRT PODPORNIH/OPORNIH ZIDOV
Vsebina risbe: Gradbena situacija - zid 3

Datum:	avgust 2025, po recenziji marec 2026	Merilo:	1:100
Št. projekta:	CS 1599-25	Št. načrta: CS 1599-NZ/25-PZI	Št. lista: G.202.3

Št. odseka:	Arhivska št.:	Faza/objekt:	Šifra risbe:	Črtna koda arhiva:
8970	0326.00	004.2162	G.202.3	

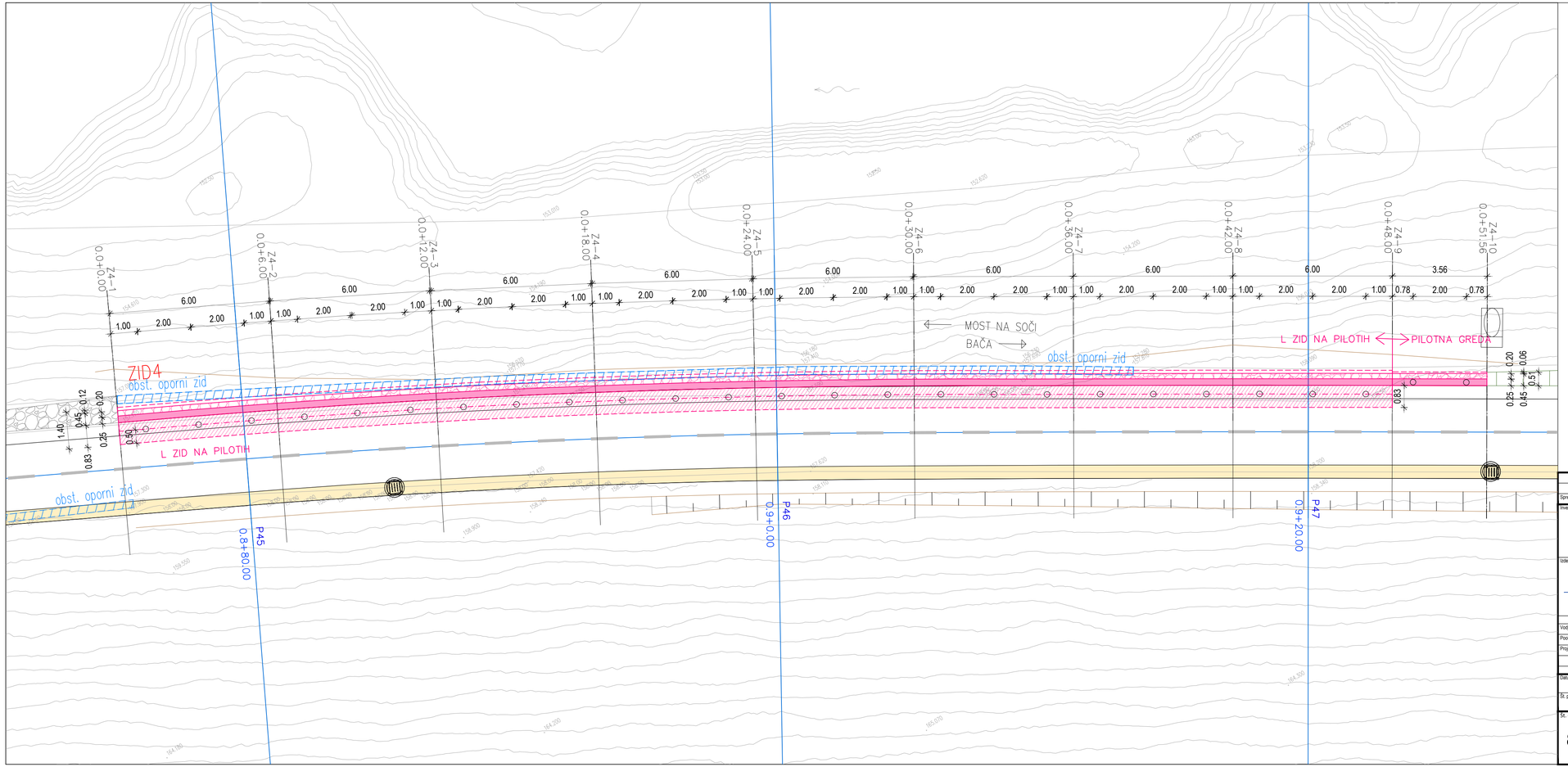

Ureditev kolesarskih površin na odseku Postaja - Most na Soči (DKP G2) na JP 920661 ter LC 420131

Gradbena situacija - zid 4
M 1:100

Legenda:

- betonski robnik
- nasip
- vkop
- varovalna ograja
- mulda
- vtok v rešetko
- revizijski jašek
- nov AB zid
- obstoječi objekti
- iztok

Sprememba:	Opis spremembe:		Datum:	Podpis:
Investitor:	Direkcija RS za infrastrukturo Hajdrihova ulica 2a 1000 Ljubljana		Objekt/lokacija:	Ureditev kolesarskih površin na odseku Postaja - Most na Soči (DKP G2) na JP 920661 ter LC 420131
Izdelovalec:	CITY STUDIO prostorsko načrtovanje d.o.o. Vurnikova ulica 2 1000 Ljubljana		Vrsta projekta:	PZI-projekt za izvedbo
			Vrsta načrta:	2.2 NAČRT S PODROČJA GRADBENIŠTVA
		ID št:	Podpis:	Načrt: NAČRT PODPORNIH/OPORNIH ZIDOV
Vodja projektiranja:	Igor Stavrevič, u.d.i.g.	G-3876		
Pooblaščeni inženir:	Igor Stavrevič, u.d.i.g.	G-3876		
Projektant:	Maria Zlobec, u.d.i.a	A-0167		Vsebina risbe: Gradbena situacija - zid 4
	Alja Aleksandra Oblak, m.i.a.			
Datum:	avgust 2025, po recenziji marec 2026		Merilo:	1:100
Št. projekta:	CS 1599-25	Št. načrta:	Št. lista:	G.202.4
Št. odseka:	Arhivska št.:	Faza/objekt:	Šifra risbe:	Črtna koda arhiva:
8970	0326.00		G.202.4	

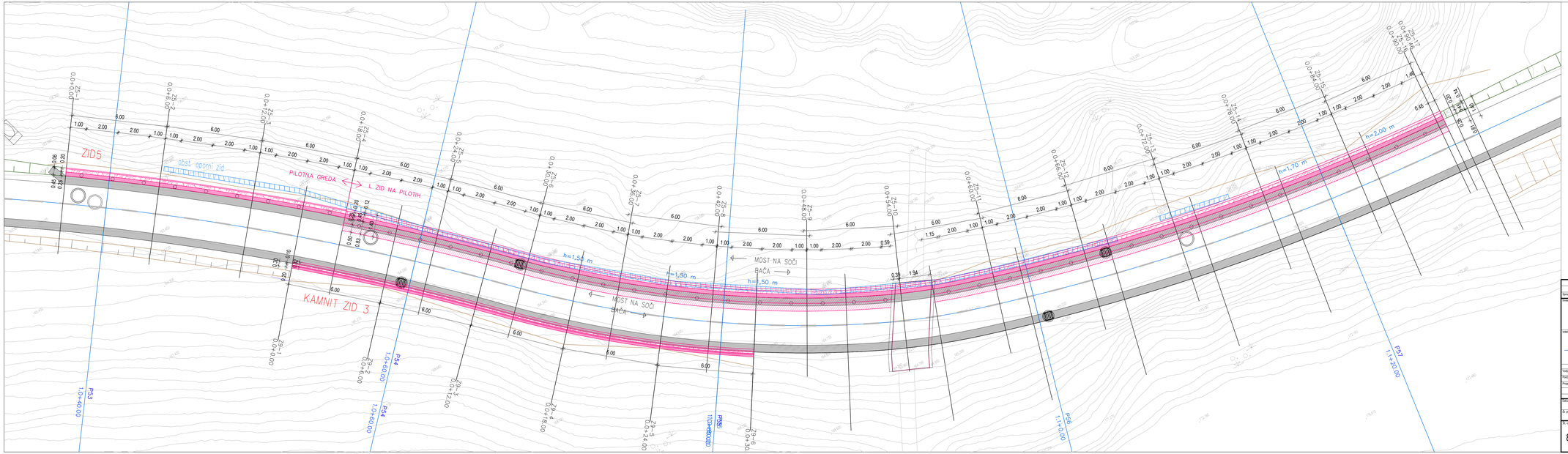

Ureditev kolesarskih površin na odseku Postaja - Most na Soči (DKP G2) na JP 920661 ter LC 420131

Gradbena situacija - zid 5 in kamnit zid 3
M 1:100

Legenda:

- betonski robnik
- nasip
- vkop
- varovalna ograja
- mulda
- vtok v rešetko
- revizijski jašek
- nov AB zid
- obstoječi objekti
- iztok

S

Spremembe	Opis spremembe	Datum	Podpis

Investitor:	Direkcija RS za infrastrukturo Hajdrihova ulica 2a 1000 Ljubljana	Ime projekta:	Ureditev kolesarskih površin na odseku Postaja - Most na Soči (DKP G2) na JP 920661 ter LC 420131
Izdelovalec:	CITY STUDIO prostorsko načrtovanje d.o.o. Vumlkova ulica 2 1000 Ljubljana	Vrsta projekta: Vrsta načrta:	PZI-projekt za izvedbo 2.2 NAČRT S PODROČJA GRADBENIŠTVA
Vodja projektanta:	Igor Stavrević, u.d.i.g.	ID. št.	Podpis
Pooblaščeni inženir:	Igor Stavrević, u.d.i.g.	G-3876	
Projektant:	Maria Zlobec, u.d.i.a Alja Aleksandra Obak, m.i.a.	G-3876 A-0167	
Datum:	avgust 2025, po recenziji marec 2026	Merilo:	1:100
Št. projekta	CS 1599-25	Št. načrta	CS 1599-NZ/25-PZI
		Št. lista	G.202.5

Št. odločka	Arhivska št.	Faza/Objekt	Oznaka načrta	Oznaka lista arhiva
8970	0326.00	004.2162	G.202.5	

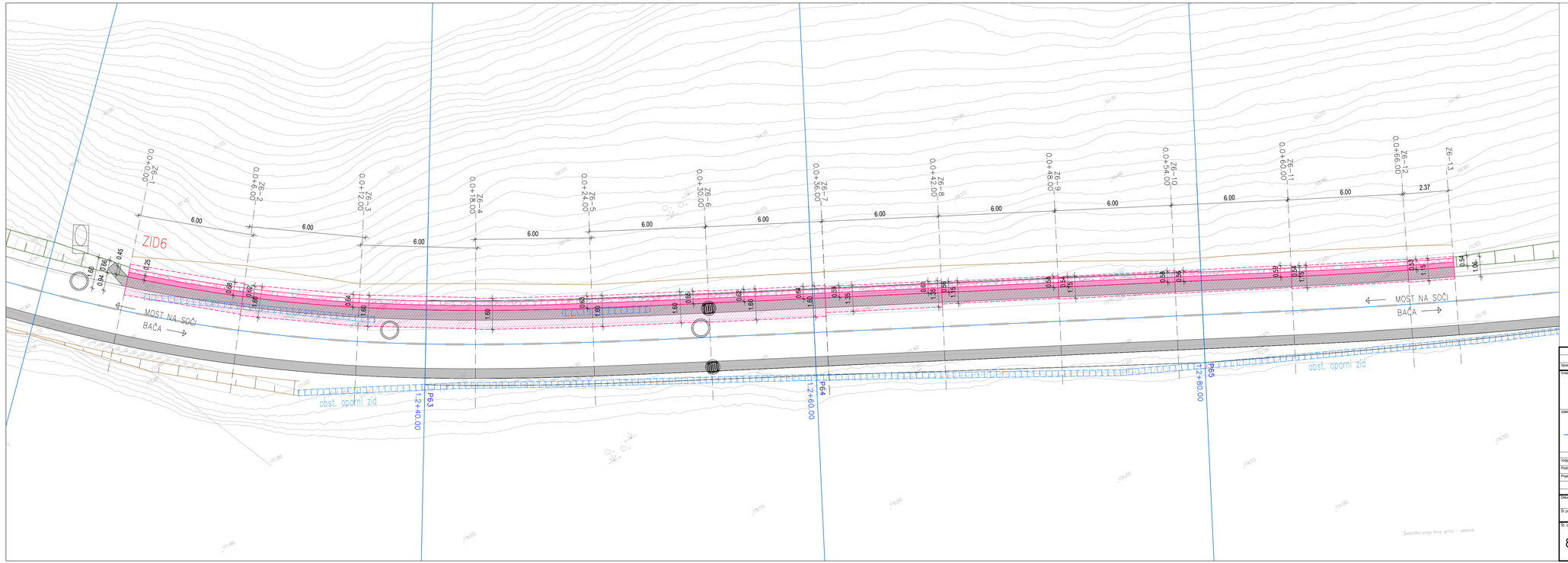

Ureditev kolesarskih površin na odseku Postaja - Most na Soči (DKP G2) na JP 920661 ter LC 420131

Gradbena situacija - zid 6
M 1:100

Legenda:

- betonski robnik
- nasip
- vkop
- varovalna ograja
- mulda
- vtok v rešetko
- revizijski jašek
- nov AB zid
- obstoječi objekti

Sprememba	Opis spremembe	Datum	Podpis

Investitor:	Direkcija RS za infrastrukturo Hajdrihova ulica 2a 1000 Ljubljana	Objekt/lokacija:	Ureditev kolesarskih površin na odseku Postaja - Most na Soči (DKP G2) na JP 920661 ter LC 420131
Izdelovalec:	CITY STUDIO prostorsko načrtovanje d.o.o. Vurnikova ulica 2 1000 Ljubljana	Vrsta projekta:	PZI-projekt za izvedbo
		Vrsta načrta:	2.2 NAČRT S PODROČJA GRADBENIŠTVA
		Načrt:	NAČRT PODPORNIH/OPORNIH ZIDOV
Vodja projektanta:	Igor Stavrevič, u.d.i.g.	Št. IZ: G-3876	Podpis:
Pooblaščeni inženir:	Igor Stavrevič, u.d.i.g.	G-3876	
Projektant:	Maria Zlobec, u.d.i.a	A-0167	
	Alja Aleksandra Oblak, m.i.a.		
		Vsebina risbe:	Gradbena situacija - zid 6
Datum:	avgust 2025, po recenziji marec 2026	Merilo:	1:100
Št. projekta:	CS 1599-25 / Št. načrta: CS 1599-NZ/25-PZI	Št. lista	G.202.6
Št. odločka: 8970	Arhivska št.: 0326.00	Faza/objekt: 004.2162	Šifra risbe: G.202.6 / Črtna koda arhiva:

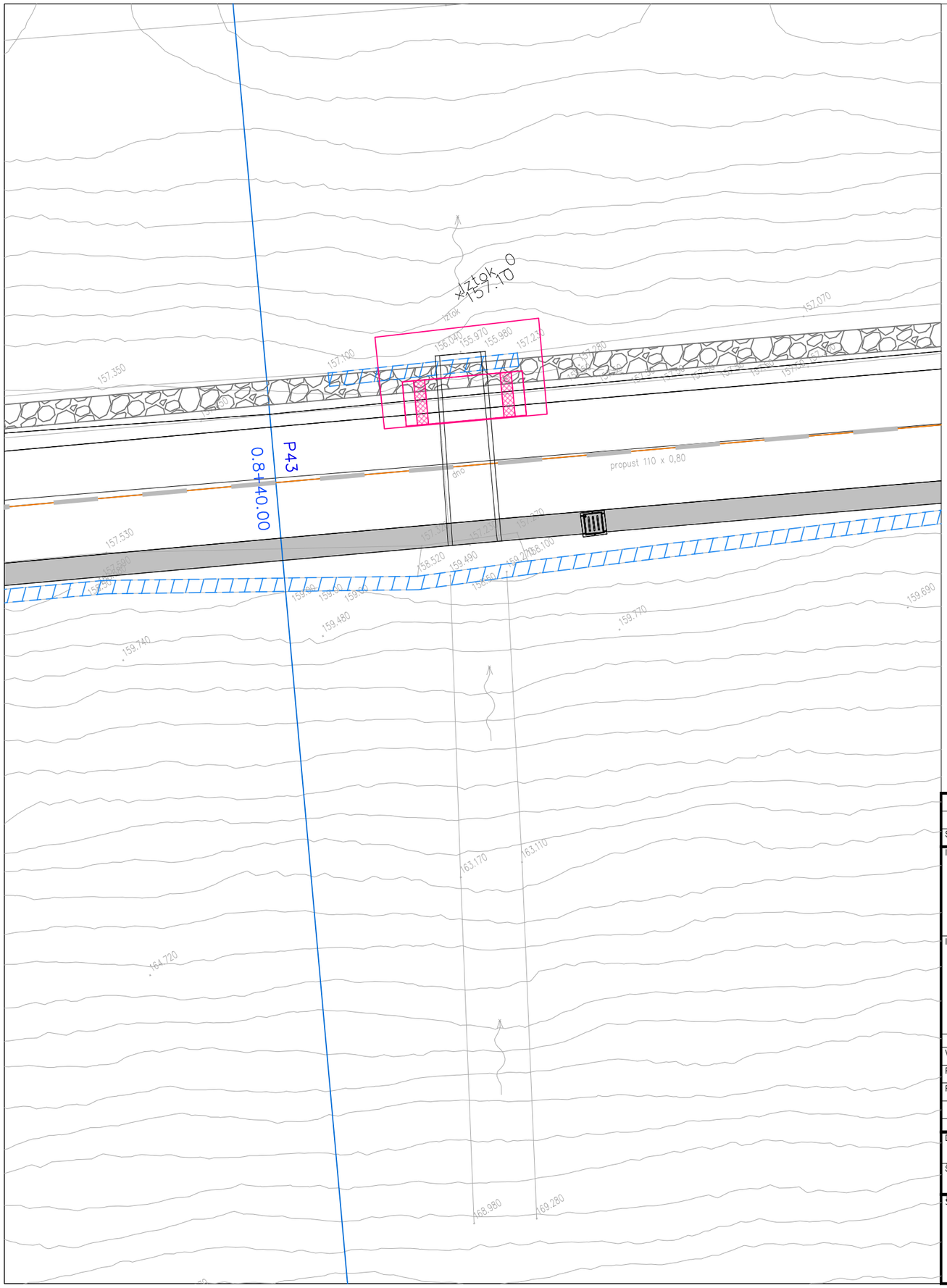

Ureditev kolesarskih površin na odseku Postaja - Most na Soči (DKP G2) na JP 920661 ter LC 420131

Gradbena situacija - AB prepust 2
M 1:100

Legenda:

- betonski robnik
- nasip
- vkop
- varovalna ograja
- mulda
- vtok v rešetko
- revizijski jašek
- nov AB zid
- obstoječi objekti

S

Sprememba:	Opis spremembe:	Datum:	Podpis:

Investitor:
Direkcija RS za infrastrukturo
Hajdrihova ulica 2a
1000 Ljubljana

Izdelovalec:
CITY STUDIO prostorsko načrtovanje d.o.o.
Vurnikova ulica 2
1000 Ljubljana

		ID. št.:	Podpis:
Vodja projektiranja:	Igor Stavrević, u.d.i.g.	G-3876	
Pooblaščeni inženir:	Igor Stavrević, u.d.i.g.	G-3876	
Projektant:	Maria Zlobec, u.d.i.a	A-0167	
	Alja Aleksandra Oblak, m.i.a.		

Objekt/lokacija:
Ureditev kolesarskih površin na odseku Postaja - Most na Soči (DKP G2) na JP 920661 ter LC 420131

Vrsta projekta:	PZI-projekt za izvedbo
Vrsta načrta:	2.2 NAČRT S PODROČJA GRADBENIŠTVA

Načrt:
NAČRT PODPORNIH/OPORNIH ZIDOV

Vsebina risbe:
Gradbena situacija - AB prepust 2

Datum:	avgust 2025, po recenziji marec 2026	Merilo:	1:100
Št. projekta:	CS 1599-25 / Št. načrta: CS 1599-NZ/25-PZI	Št. lista:	G.202.7

Št. odseka:	Arhivska št.:	Faza/objekt:	Šifra risbe:	Črtna koda arhiva:
8970	0326.00	004.2162	G.202.7	

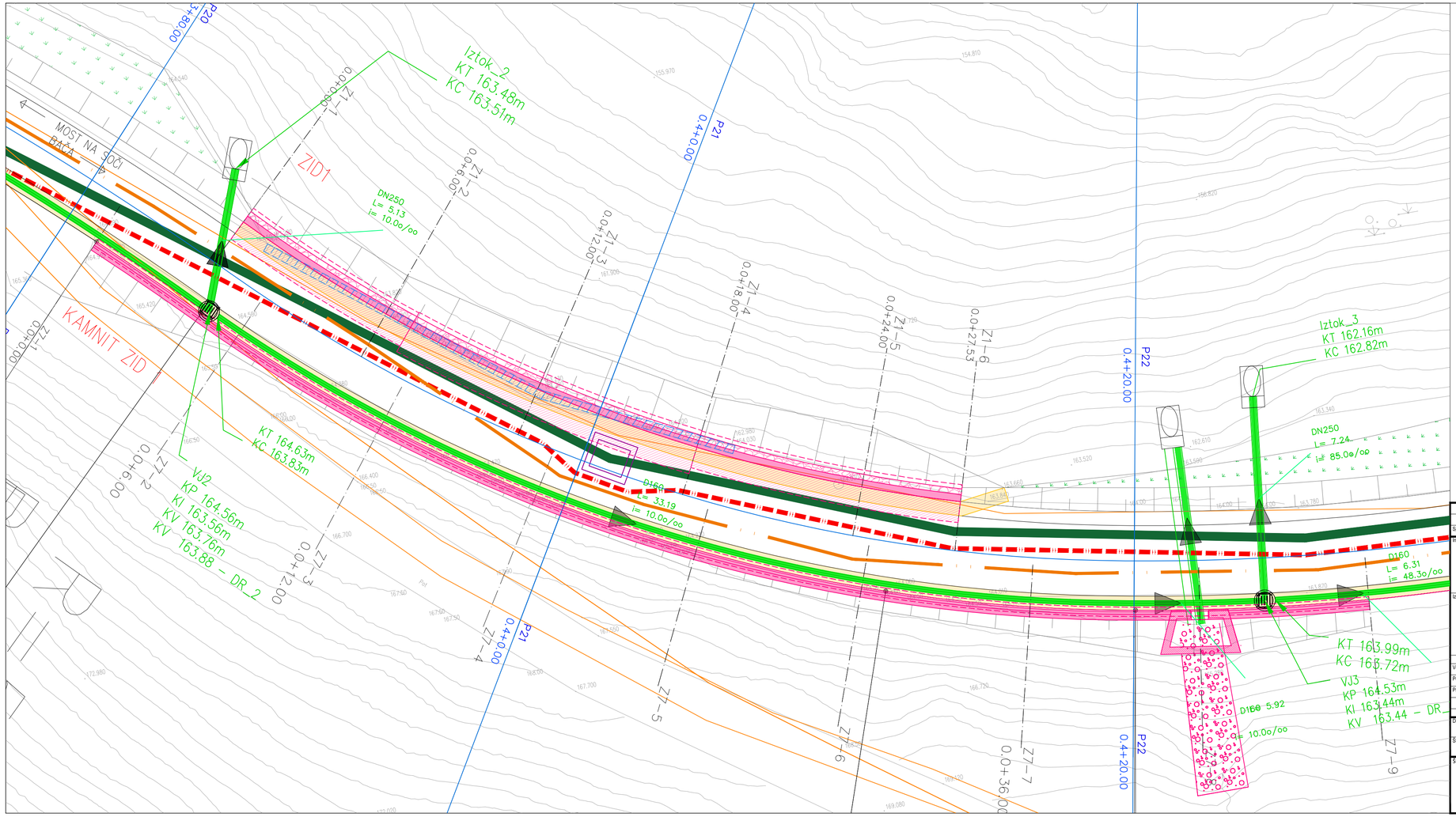

Ureditev kolesarskih površin na odseku Postaja - Most na Soči (DKP G2) na JP 920661 ter LC 420131

Situacija meteorne kanalizacije - zid 1 in kamnit zid 1
M 1:100

Legenda:

- betonski robnik
- nasip
- vkop
- varovalna ograja
- mulda
- vtok v rešetko
- revizijski jašek
- nov AB zid
- obstoječi objekti

LEGENDA - KOMUNALNI VODI	OBSTOJEČI	PREDVIDENI VODI
FEKALNA KANALIZACIJA		
MEŠANA KANALIZACIJA		
METEORNA KANALIZACIJA		
VODOVOD		
EE VODI		
TK VOD		

S

Sprememba:	Opis spremembe:	Datum:	Podpis:

Investitor:
Direkcija RS za infrastrukturo
Hajdrihova ulica 2a
1000 Ljubljana

Izdelovalec:
CITY STUDIO prostorsko načrtovanje d.o.o.
Vurnikova ulica 2
1000 Ljubljana

		ID. št.:	Podpis:
Vodja projektiranja:	Igor Stavrević, u.d.i.g.	G-3876	
Pooblaščeni inženir:	Igor Stavrević, u.d.i.g.	G-3876	
Projektant:	Maria Zlobec, u.d.i.a	A-0167	
	Alja Aleksandra Oblak, m.i.a.		

Objekt/lokacija:
Ureditev kolesarskih površin na odseku Postaja - Most na Soči (DKP G2) na JP 920661 ter LC 420131

Vrsta projekta: PZI-projekt za izvedbo

Vrsta načrta: 2.2 NAČRT S PODROČJA GRADBENIŠTVA

Načrt: NAČRT PODPORNIH/OPORNIH ZIDOV

Vsebina risbe: Situacija meteorne kanalizacije - zid 1 in kamnit zid 1

Datum:	avgust 2025, po recenziji marec 2026		Merilo:	1:100
Št. projekta:	CS 1599-25	Št. načrta: CS 1599-NZ/25-PZI	Št. lista:	G.204.1

Št. odseka:	Arhivska št.:	Faza/objekt:	Šifra risbe:	Črtna koda arhiva:
8970	0326.00	004.2162	G.204.1	

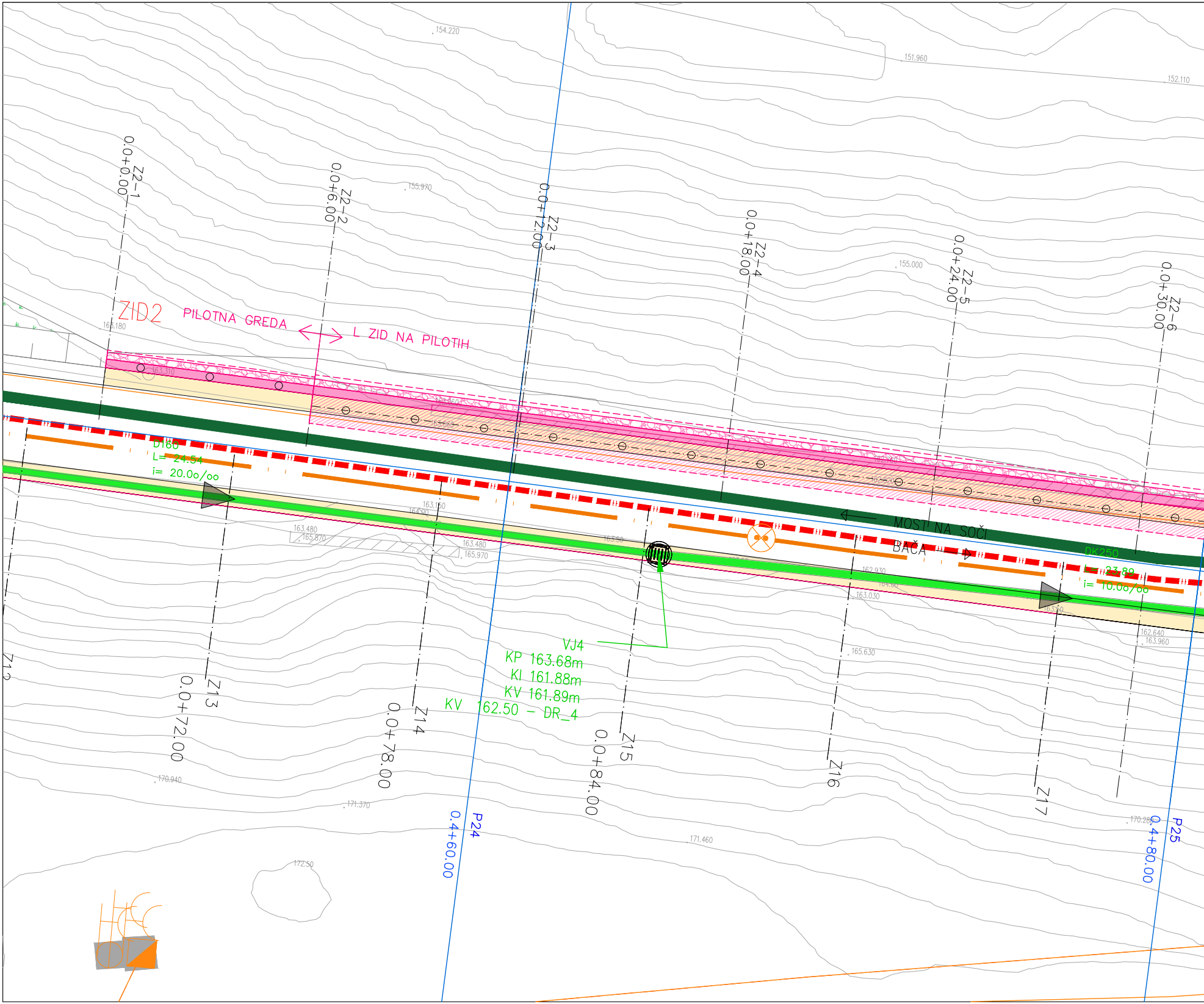

ZID2
PILOTNA GREDA
L ZID NA PILOTIH
Z2-1
0.0+0.00
Z2-2
0.0+6.00
Z2-3
0.0+12.00
Z2-4
0.0+18.00
Z2-5
0.0+24.00
Z2-6
0.0+30.00
D160
L= 24.54
i= 20.0o/oo
MOST NA SOČI
BAČA
DK250
L= 23.89
i= 10.0o/oo
VJ4
KP 163.68m
KI 161.88m
KV 161.89m
KV 162.50 – DR_4
Z12
Z13
0.0+72.00
Z14
0.0+78.00
Z15
0.0+84.00
Z16
Z17
P24
0.4+60.00
P25
0.4+80.00
154.220
151.960
152.110
155.970
155.000
163.180
163.310
163.150
164.90
163.480
165.870
163.480
165.970
162.760
162.820
162.930
164.60
163.030
163.50
162.640
163.960
165.630
170.940
171.370
171.460
172.50
170.280

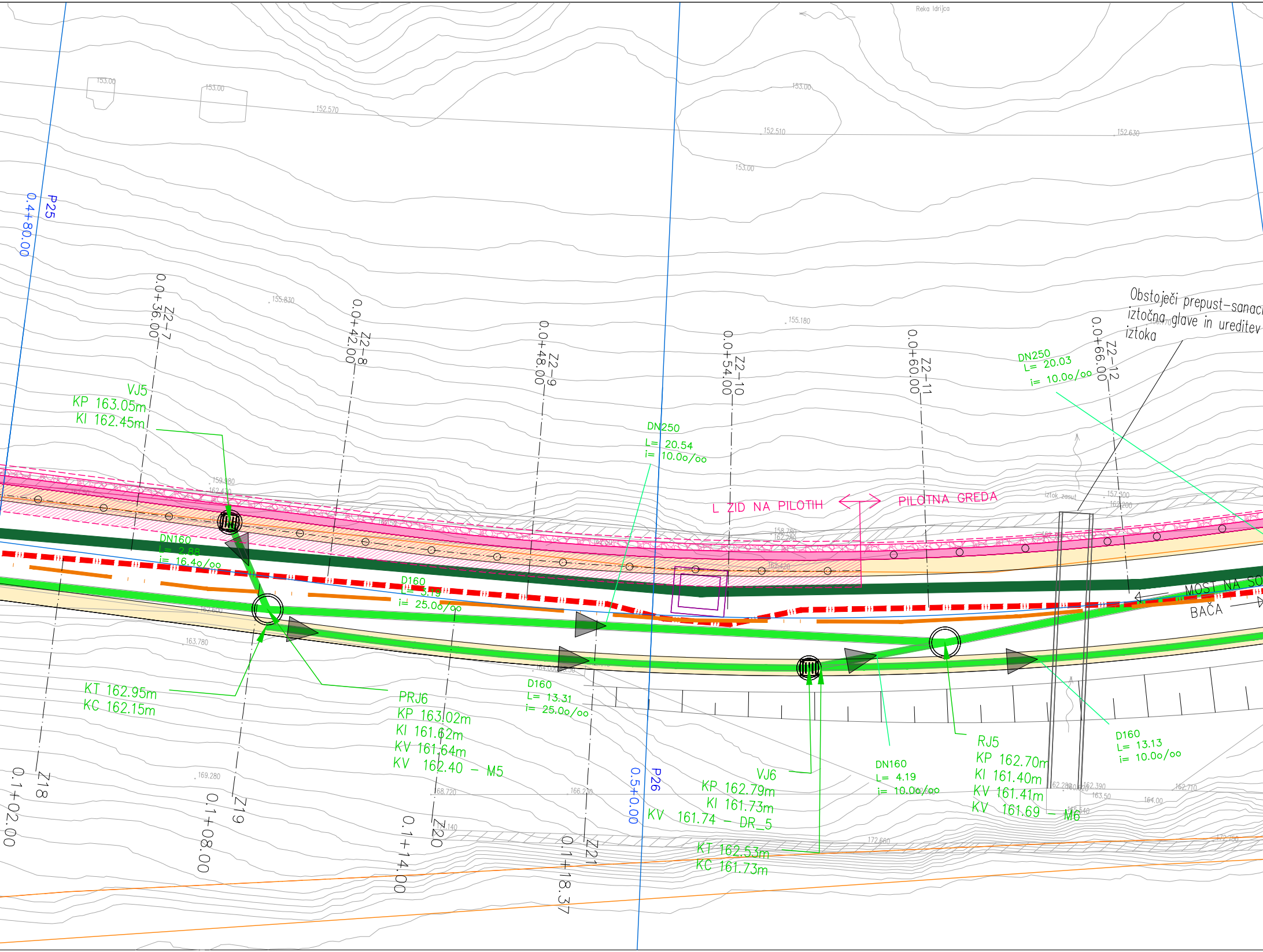

Reka Idrijca
153.00
152.570
152.510
152.630
155.830
155.180
P25
0.4+80.00
P26
0.5+0.00
0.0+36.00 Z2-7
0.0+42.00 Z2-8
0.0+48.00 Z2-9
0.0+54.00 Z2-10
0.0+60.00 Z2-11
0.0+66.00 Z2-12
Obstoječi prepust-sanac
iztočna glave in ureditev
iztoka
DN250
L= 20.03
i= 10.0o/oo
VJ5
KP 163.05m
KI 162.45m
DN250
L= 20.54
i= 10.0o/oo
L ZID NA PILOTIH
PILOTNA GREDA
iztok zasut
DN160
L= 2.88
i= 16.4o/oo
D160
L= 3.19
i= 25.0o/oo
MOST NA SO
BAČA
KT 162.95m
KC 162.15m
PRJ6
KP 163.02m
KI 161.62m
KV 161.64m
KV 162.40 – M5
D160
L= 13.31
i= 25.0o/oo
VJ6
KP 162.79m
KI 161.73m
KV 161.74 – DR_5
KT 162.53m
KC 161.73m
DN160
L= 4.19
i= 10.0o/oo
RJ5
KP 162.70m
KI 161.40m
KV 161.41m
KV 161.69 – M6
D160
L= 13.13
i= 10.0o/oo
163.780
169.280
166.210
172.660
162.390
162.710
163.50
164.00
165.540
172.750
0.1+02.00 Z18
0.1+08.00 Z19
0.1+14.00 Z20
0.1+18.37 Z21

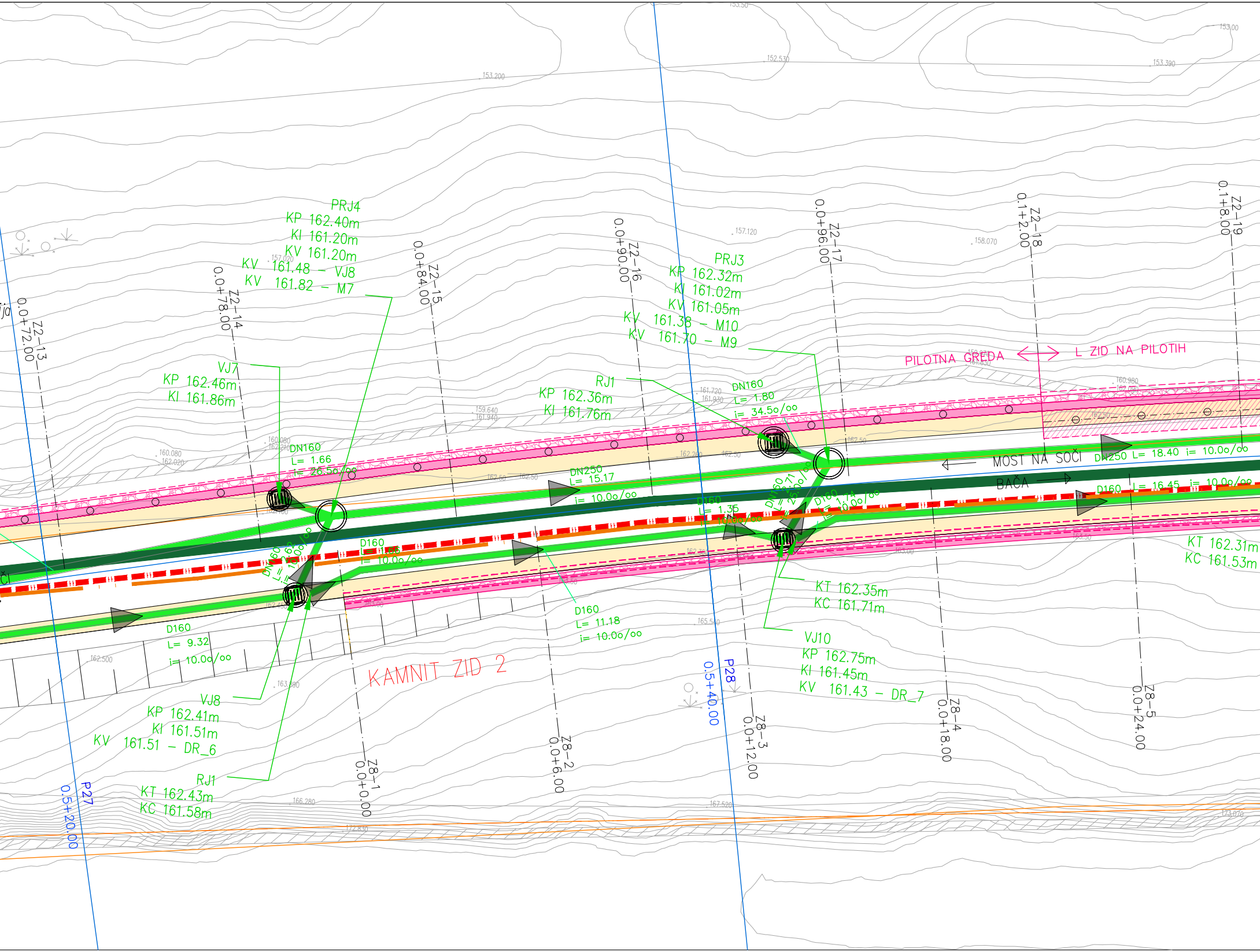
PRJ4
KP 162.40m
KI 161.20m
KV 161.20m
KV 161.48 – VJ8
KV 161.82 – M7
VJ7
KP 162.46m
KI 161.86m
RJ1
KP 162.36m
KI 161.76m
PRJ3
KP 162.32m
KI 161.02m
KV 161.05m
KV 161.38 – M10
KV 161.70 – M9
DN160
L= 1.66
i= 26.5o/oo
DN250
L= 15.17
i= 10.0o/oo
DN160
L= 1.80
i= 34.5o/oo
DN160
L= 2.62
i= 10.0o/oo
D160
L= 1.66
i= 10.0o/oo
D160
L= 9.32
i= 10.0o/oo
D160
L= 11.18
i= 10.0o/oo
D160
L= 1.35
i= 10.0o/oo
DN160
L= 2.71
i= 25.0o/oo
D160
L= 1.74
i= 10.0o/oo
D160 L= 16.45 i= 10.0o/oo
DN250 L= 18.40 i= 10.0o/oo
PILOTNA GREDA
L ZID NA PILOTIH
MOST NA SOČI
BAČA
KAMNIT ZID 2
VJ8
KP 162.41m
KI 161.51m
KV 161.51 – DR_6
RJ1
KT 162.43m
KC 161.58m
KT 162.35m
KC 161.71m
VJ10
KP 162.75m
KI 161.45m
KV 161.43 – DR_7
KT 162.31m
KC 161.53m
Z2–13 0.0+72.00
Z2–14 0.0+78.00
Z2–15 0.0+84.00
Z2–16 0.0+90.00
Z2–17 0.0+96.00
Z2–18 0.1+2.00
Z2–19 0.1+8.00
Z8–1 0.0+0.00
Z8–2 0.0+6.00
Z8–3 0.0+12.00
Z8–4 0.0+18.00
Z8–5 0.0+24.00
P27 0.5+20.00
P28 0.5+40.00
153.50
153.200
152.530
153.00
153.390
157.120
158.070
157.020
159.640
161.940
160.080
162.210
160.080
162.020
161.720
161.930
160.980
162.50
162.400
162.450
162.260
162.50
162.300
163.00
165.540
163.890
162.500
166.280
167.520
172.830
173.070

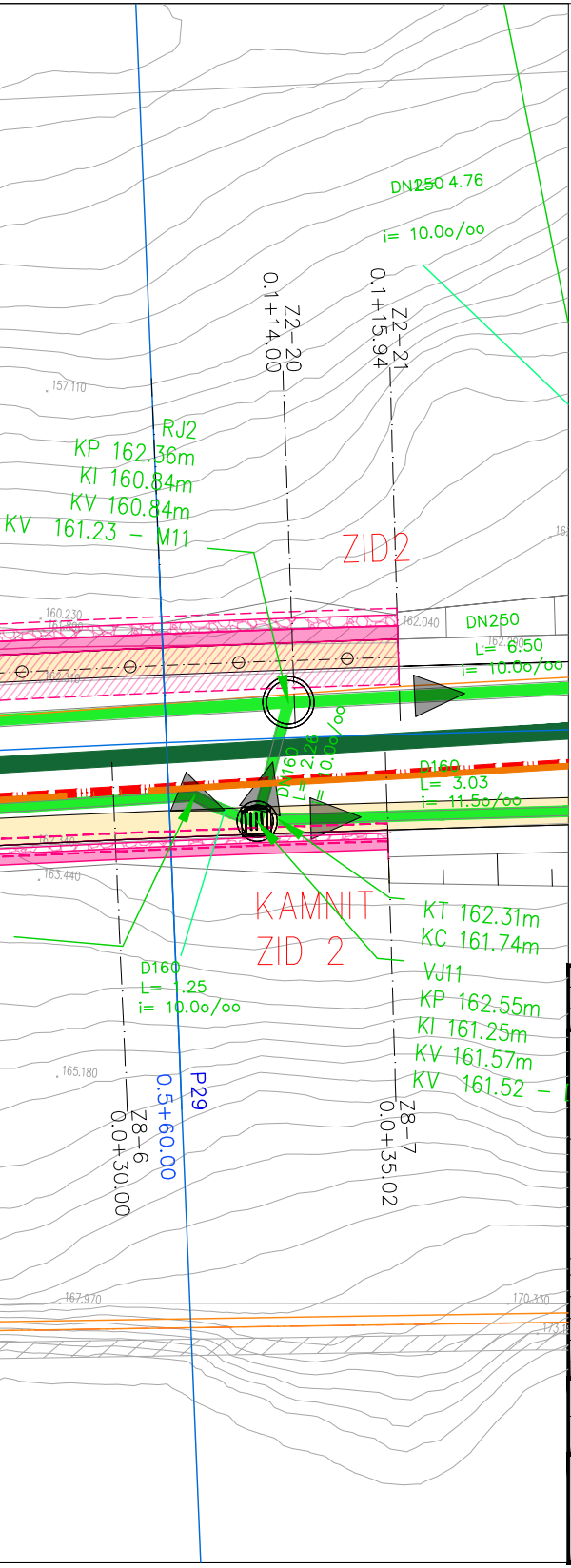
DN250 4.76
i= 10.0o/oo
Z2-20
0.1+14.00
Z2-21
0.1+15.94
157.110
RJ2
KP 162.36m
KI 160.84m
KV 160.84m
KV 161.23 - M11
ZID2
160.230
162.040
DN250
L= 6.50
i= 10.0o/oo
DN160
L= 2.26
i= 10.0o/oo
D160
L= 3.03
i= 11.5o/oo
163.440
KAMNIT
ZID 2
KT 162.31m
KC 161.74m
VJ11
KP 162.55m
KI 161.25m
KV 161.57m
KV 161.52 -
D160
L= 1.25
i= 10.0o/oo
165.180
P29
0.5+60.00
Z8-6
0.0+30.00
Z8-7
0.0+35.02
167.970
170.330

Ureditev kolesarskih površin na odseku Postaja - Most na Soči (DKP G2) na JP 920661 ter LC 420131

Situacija meteorne kanalizacije - zid 2 in kamnit zid 2
M 1:100

═	betonski robnik
╥╥╥	nasip
╥╥╥	vkop
—o—o—	varovalna ograja
🟨	mulda
▥	vtok v rešetko
◎	revizijski jašek
🟪	nov AB zid
▨	obstoječi objekti

LEGENDA - KOMUNALNI VODI		
	OBSTOJEČI	PREDVIDENI VODI
FEKALNA KANALIZACIJA	—	━
MEŠANA KANALIZACIJA	—	
METEORNA KANALIZACIJA	- - -	━
VODOVOD	-·-·-	
EE VODI	—	━ ━ ━
TK VOD	—	━ ━ ━

Sprememba:	Opis spremembe:	Datum:	Podpis:

Investitor:
Direkcija RS za infrastrukturo
Hajdrihova ulica 2a
1000 Ljubljana

Objekt/lokacija:
Ureditev kolesarskih površin na odseku Postaja - Most na Soči (DKP G2) na JP 920661 ter LC 420131

Izdelovalec:
CITY STUDIO prostorsko načrtovanje d.o.o.
Vurnikova ulica 2
1000 Ljubljana

Vrsta projekta: PZI-projekt za izvedbo

Vrsta načrta: 2.2 NAČRT S PODROČJA GRADBENIŠTVA

Načrt: NAČRT PODPORNIH/OPORNIH ZIDOV

		ID. št.:	Podpis:
Vodja projektiranja:	Igor Stavrević, u.d.i.g.	G-3876	
Pooblaščeni inženir:	Igor Stavrević, u.d.i.g.	G-3876	
Projektant:	Maria Zlobec, u.d.i.a	A-0167	
	Alja Aleksandra Oblak, m.i.a.		

Vsebina risbe: Situacija meteorne kanalizacije - zid 2 in kamnit zid 2

Datum: avgust 2025, po recenziji marec 2026

Merilo: 1:100

Št. projekta: CS 1599-25

Št. načrta: CS 1599-NZ/25-PZI

Št. lista: G.204.2

Št. odseka:	Arhivska št.:	Faza/objekt:	Šifra risbe:	Črtna koda arhiva:
8970	0326.00	004.2162	G.204.2	

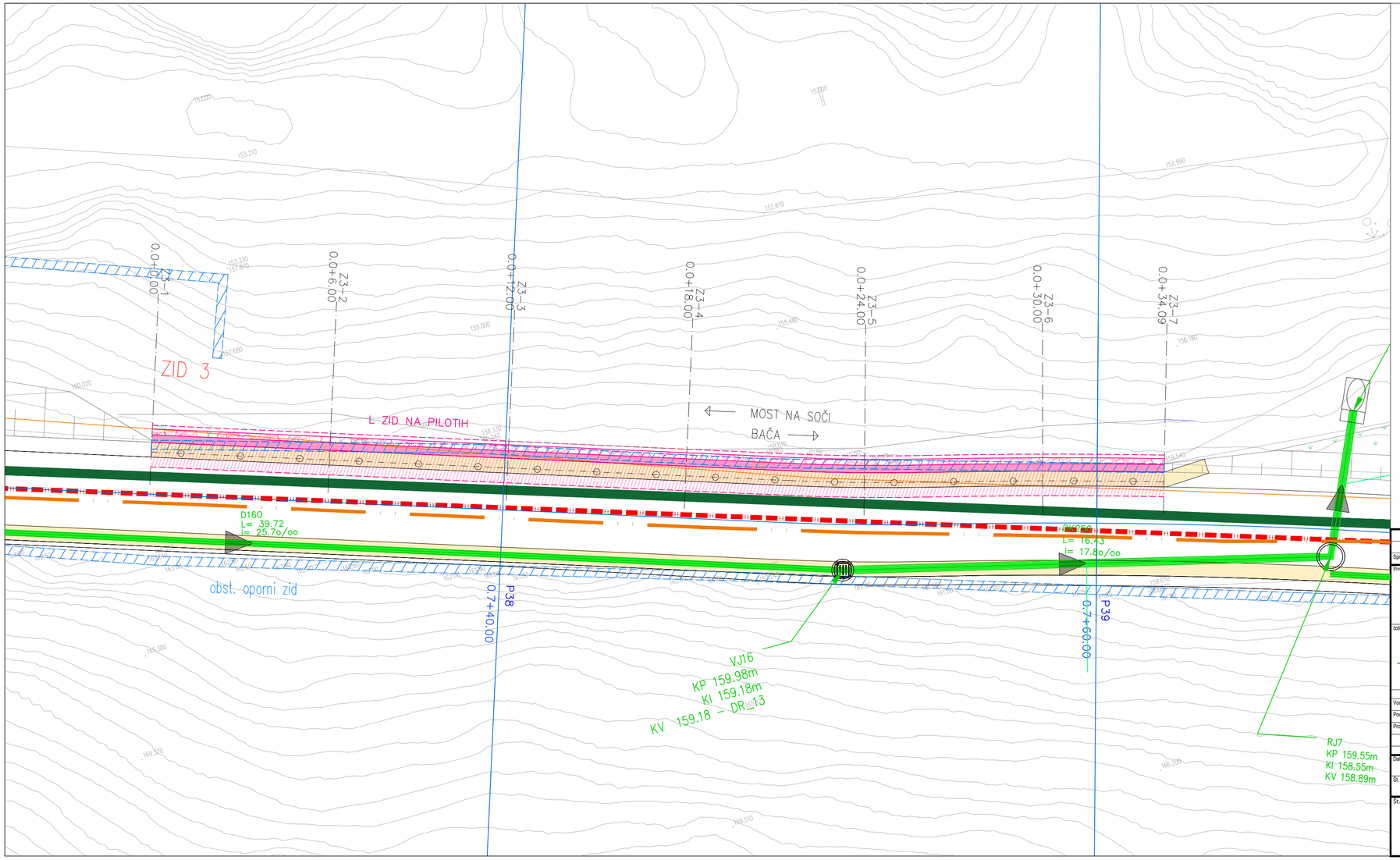

Ureditev kolesarskih površin na odseku Postaja - Most na Soči (DKP G2) na JP 920661 ter LC 420131

Situacija meteorne kanalizacije - zid 3
M 1:100

Legenda:

- betonski robnik
- nasip
- vkop
- varovalna ograja
- mulda
- vtok v rešetko
- revizijski jašek
- nov AB zid
- obstoječi objekti

LEGENDA - KOMUNALNI VODI	OBSTOJEČI	PREDVIDENI VODI
FEKALNA KANALIZACIJA		
MEŠANA KANALIZACIJA		
METEORNA KANALIZACIJA		
VODOVOD		
EE VODI		
TK VOD		

S

Spremenba:	Opis spremembe:	Datum:	Podpis:

Investitor:
Direkcija RS za infrastrukturo
Hajdrihova ulica 2a
1000 Ljubljana

Izdelovalec:
CITY STUDIO prostorsko načrtovanje d.o.o.
Vurnikova ulica 2
1000 Ljubljana

		ID. št.:	Podpis:
Vodja projektiranja:	Igor Stavrević, u.d.i.g.	G-3876	
Pooblaščeni inženir:	Igor Stavrević, u.d.i.g.	G-3876	
Projektant:	Maria Zlobec, u.d.i.a	A-0167	
	Alja Aleksandra Oblak, m.i.a.		

Objekt/lokacija:
Ureditev kolesarskih površin na odseku Postaja - Most na Soči (DKP G2) na JP 920661 ter LC 420131

Vrsta projekta: PZI-projekt za izvedbo
Vrsta načrta: 2.2 NAČRT S PODROČJA GRADBENIŠTVA

Načrt:
NAČRT PODPORNIH/OPORNIH ZIDOV

Vsebina risbe:
Situacija meteorne kanalizacije - zid 3

Datum:	avgust 2025, po recenziji marec 2026			Merilo:	1:100
Št. projekta:	CS 1599-25	Št. načrta:	CS 1599-NZ/25-PZI	Št. lista:	G.204.3

Št. odseka:	Arhivska št.:	Faza/objekt:	Šifra risbe:	Črtna koda arhiva:
8970	0326.00	004.2162	G.204.3	

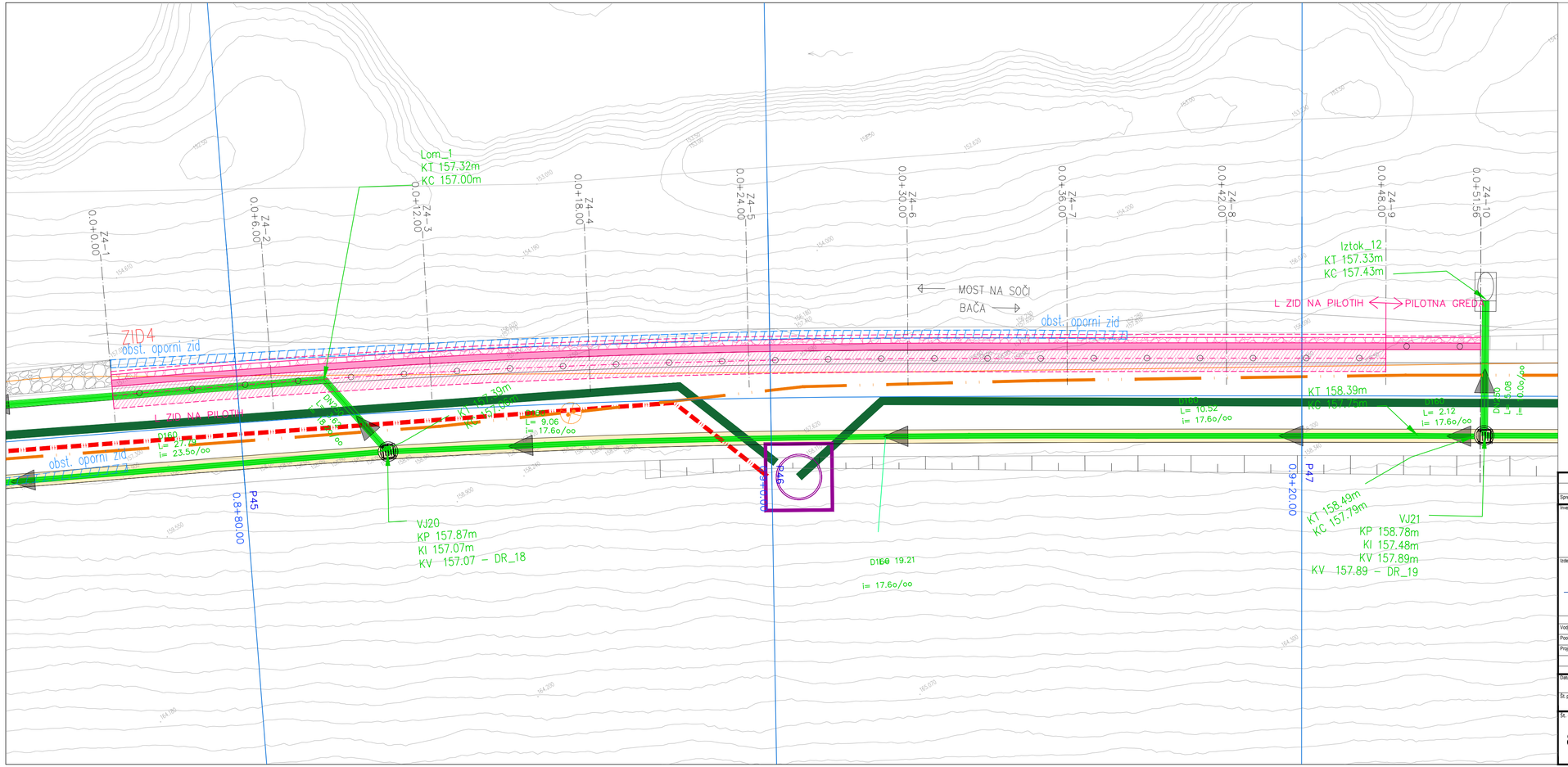

Ureditev kolesarskih površin na odseku Postaja - Most na Soči (DKP G2) na JP 920661 ter LC 420131

Situacija meteorne kanalizacije - zid 4
M 1:100

Legenda:

- betonski robnik
- nasip
- vkop
- varovalna ograja
- mulda
- vtok v rešetko
- revizijski jašek
- nov AB zid
- obstoječi objekti

LEGENDA - KOMUNALNI VODI	OBSTOJEČI	PREDVIDENI VODI
FEKALNA KANALIZACIJA		
MEŠANA KANALIZACIJA		
METEORNA KANALIZACIJA		
VODOVOD		
EE VODI		
TK VOD		

Spremenba:	Opis spremembe:	Datum:	Podpis:

Investitor:
Direkcija RS za infrastrukturo
Hajdrihova ulica 2a
1000 Ljubljana

Izdelovalec:
CITY STUDIO prostorsko načrtovanje d.o.o.
Vurnikova ulica 2
1000 Ljubljana

		ID št:	Podpis:
Vodja projektiranja:	Igor Stavrevič, u.d.i.g.	G-3876	
Pooblaščeni inženir:	Igor Stavrevič, u.d.i.g.	G-3876	
Projektant:	Maria Zlobec, u.d.i.a	A-0167	
	Alja Aleksandra Oblak, m.i.a.		

Objekt/lokacija:
Ureditev kolesarskih površin na odseku Postaja - Most na Soči (DKP G2) na JP 920661 ter LC 420131

Vrsta projekta: PZI-projekt za izvedbo

Vrsta načrta: 2.2 NAČRT S PODROČJA GRADBENIŠTVA

Načrt: NAČRT PODPORNIH/OPORNIH ZIDOV

Vsebina risbe: Situacija meteorne kanalizacije - zid 4

Datum:	avgust 2025, po recenziji marec 2026	Merilo:	1:100
Št. projekta:	CS 1599-25	Št. načrta: CS 1599-NZ/25-PZI	Št. lista: G.204.4

Št. odseka:	Arhivska št.:	Faza/objekt:	Šifra risbe:	Črtna koda arhiva:
8970	0326.00	004.2162	G.204.4	

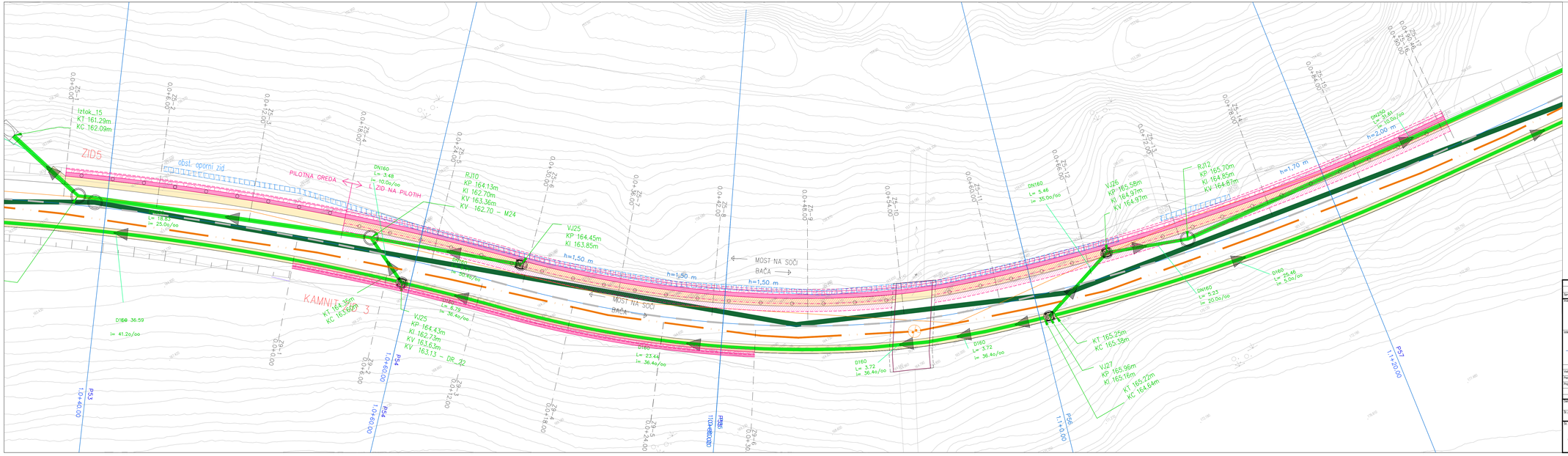

Ureditev kolesarskih površin na odseku Postaja - Most na Soči (DKP G2) na JP 920661 ter LC 420131

Situacija meteorne kanalizacije - zid 5 in kamnit zid 3
M 1:100

Legenda:

- betonski robnik
- nasip
- vkop
- varovalna ograja
- mulda
- vtok v rešetko
- revizijski jašek
- nov AB zid
- obstoječi objekti

LEGENDA - KOMUNALNI VODI	OBSTOJEČI	PREDVIDENI VODI
FEKALNA KANALIZACIJA		
MEŠANA KANALIZACIJA		
METEORNA KANALIZACIJA		
VODOVOD		
EE VODI		
TK VOD		

S

Spremembe	Opis spremembe	Številka	Datum	Podpis

Naročnik:
Direkcija RS za infrastrukturo
Hajdrihova ulica 2a
1000 Ljubljana

Izdelovalec:
CITY STUDIO prostorsko načrtovanje d.o.o.
Vurnikova ulica 2
1000 Ljubljana

Vodja projektanta	Igor Stavrević, u.d.i.g.	G-3876	Podpis
Pooblaščeni inženir	Igor Stavrević, u.d.i.g.	G-3876	
Projektant	Maria Zlobec, u.d.i.a	A-0167	
	Alja Aleksandra Obiak, m.i.a.		

Datum	avgust 2025, po recenziji marec 2026	Merilo	1:100
Št. projekta	CS 1599-25	Št. načrta	CS 1599-NZ/25-PZI
		Št. lista	G.204.5

Št. odločbe	Arhivska št.	Faza/objekta	Črtna koda arhiva
8970	0326.00	004.2162	G.204.5

Objekt/lokacija:
Ureditev kolesarskih površin na odseku Postaja - Most na Soči (DKP G2) na JP 920661 ter LC 420131

Vrsta projekta	PZI-projekt za izvedbo
Vrsta načrta	2.2 NAČRT S PODROČJA GRADBENIŠTVA
Načrt	NAČRT PODPORNIH/OPORNIH ZIDOV
Vsebina načrta	Situacija meteorne kanalizacije - zid 5 in kamnit zid 3

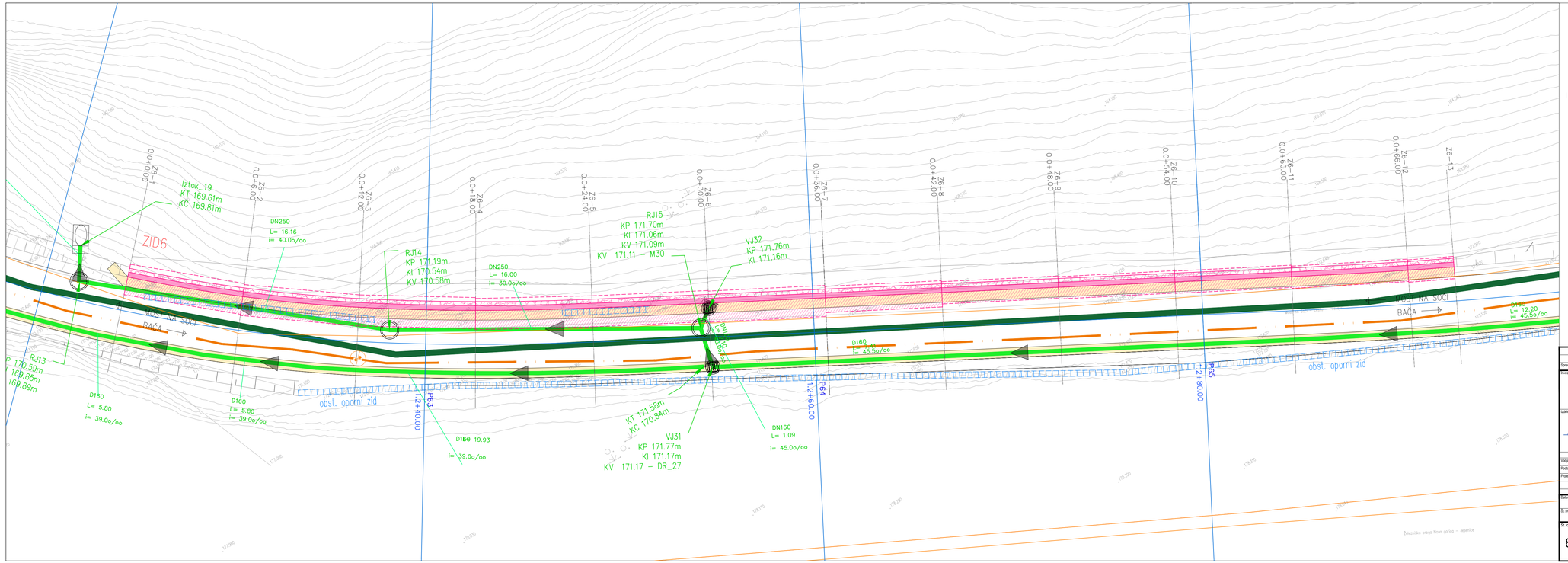

Ureditev kolesarskih površin na odseku Postaja - Most na Soči (DKP G2) na JP 920661 ter LC 420131

Situacija meteorne kanalizacije - zid 6
M 1:100

Legenda:

- betonski robnik
- nasip
- vkop
- varovalna ograja
- mulda
- vtok v rešetko
- revizijski jašek
- nov AB zid
- obstoječi objekti

LEGENDA - KOMUNALNI VODI		
	OBSTOJEČI	PREDVIDENI VODI
FEKALNA KANALIZACIJA		
MEŠANA KANALIZACIJA		
METEORNA KANALIZACIJA		
VODOVOD		
EE VODI		
TK VOD		

S

Spremembe	Opis sprememba	Datum	Podpis

Investitor:	Direkcija RS za infrastrukturo Hajdrihova ulica 2a 1000 Ljubljana	Objekt/dokumentacija:	Ureditev kolesarskih površin na odseku Postaja - Most na Soči (DKP G2) na JP 920661 ter LC 420131
Izdelovalec:	CITY STUDIO prostorsko načrtovanje d.o.o. Vurnikova ulica 2 1000 Ljubljana	Vrsta projekta:	PZI-projekt za izvedbo
		Vrsta načrta:	2.2 NAČRT S PODROČJA GRADBENIŠTVA
		Načrt:	NAČRT PODPORNIH/OPORNIH ZIDOV
Vodja projektiranja:	Igor Stavrevič, u.d.i.g.	Št. IZ: G-3876	Podpis:
Pooblaščeni inženir:	Igor Stavrevič, u.d.i.g.	G-3876	
Projektant:	Maria Zlobec, u.d.i.a	A-0167	
	Alja Aleksandra Oblak, m.i.a.		
Datum:	avgust 2025, po recenziji marec 2026	Merilo:	1:100
Št. projekta:	CS 1599-25	Št. načrta: CS 1599-NZ/25-PZI	Št. lista: G.204.6
Št. odločbe:	Arhivska št.:	Faza/objekt:	Šifra načrtov:
8970	0326.00	004.2162	G.204.6
			Črtna koda arhiva:

Ureditev kolesarskih površin na odseku Postaja - Most na Soči (DKP G2) na JP 920661 ter LC 420131

Situacija meteorne kanalizacije - AB prepust 2
M 1:100

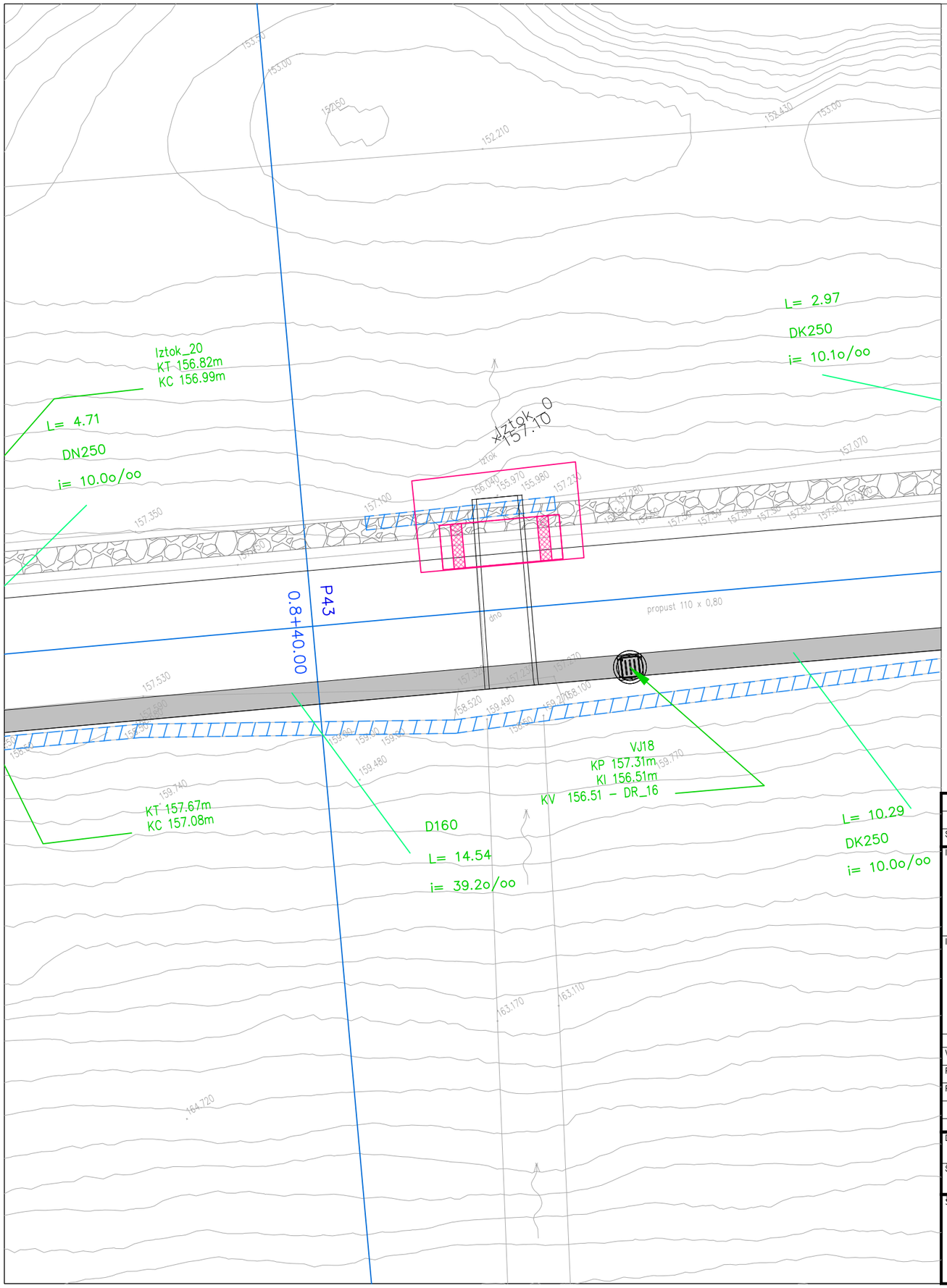

Legenda:

- betonski robnik
- nasip
- vkop
- varovalna ograja
- mulda
- vtok v rešetko
- revizijski jašek
- nov AB zid
- obstoječi objekti

LEGENDA - KOMUNALNI VODI		
	OBSTOJEČI	PREDVIDENI VODI
FEKALNA KANALIZACIJA		
MEŠANA KANALIZACIJA		
METEORNA KANALIZACIJA		
VODOVOD		
EE VODI		
TK VOD		

S

Sprememba:	Opis spremembe:	Datum:	Podpis:

Investitor:
Direkcija RS za infrastrukturo
Hajdrihova ulica 2a
1000 Ljubljana

Izdelovalec:
CITY STUDIO prostorsko načrtovanje d.o.o.
Vurnikova ulica 2
1000 Ljubljana

		ID. št.:	Podpis:
Vodja projektiranja:	Igor Stavrević, u.d.i.g.	G-3876	
Pooblaščeni inženir:	Igor Stavrević, u.d.i.g.	G-3876	
Projektant:	Maria Zlobec, u.d.i.a	A-0167	
	Alja Aleksandra Oblak, m.i.a.		

Objekt/lokacija:
Ureditev kolesarskih površin na odseku Postaja - Most na Soči (DKP G2) na JP 920661 ter LC 420131

Vrsta projekta: PZI-projekt za izvedbo

Vrsta načrta: 2.2 NAČRT S PODROČJA GRADBENIŠTVA

Načrt: NAČRT PODPORNIH/OPORNIH ZIDOV

Vsebina risbe: Situacija meteorne kanalizacije - AB prepust 2

Datum:	avgust 2025, po recenziji marec 2026	Merilo:	1:100
Št. projekta:	CS 1599-25	Št. načrta: CS 1599-NZ/25-PZI	Št. lista: G.204.7

Št. odseka:	Arhivska št.:	Faza/objekt:	Šifra risbe:	Črtna koda arhiva:
8970	0326.00	004.2162	G.204.7	

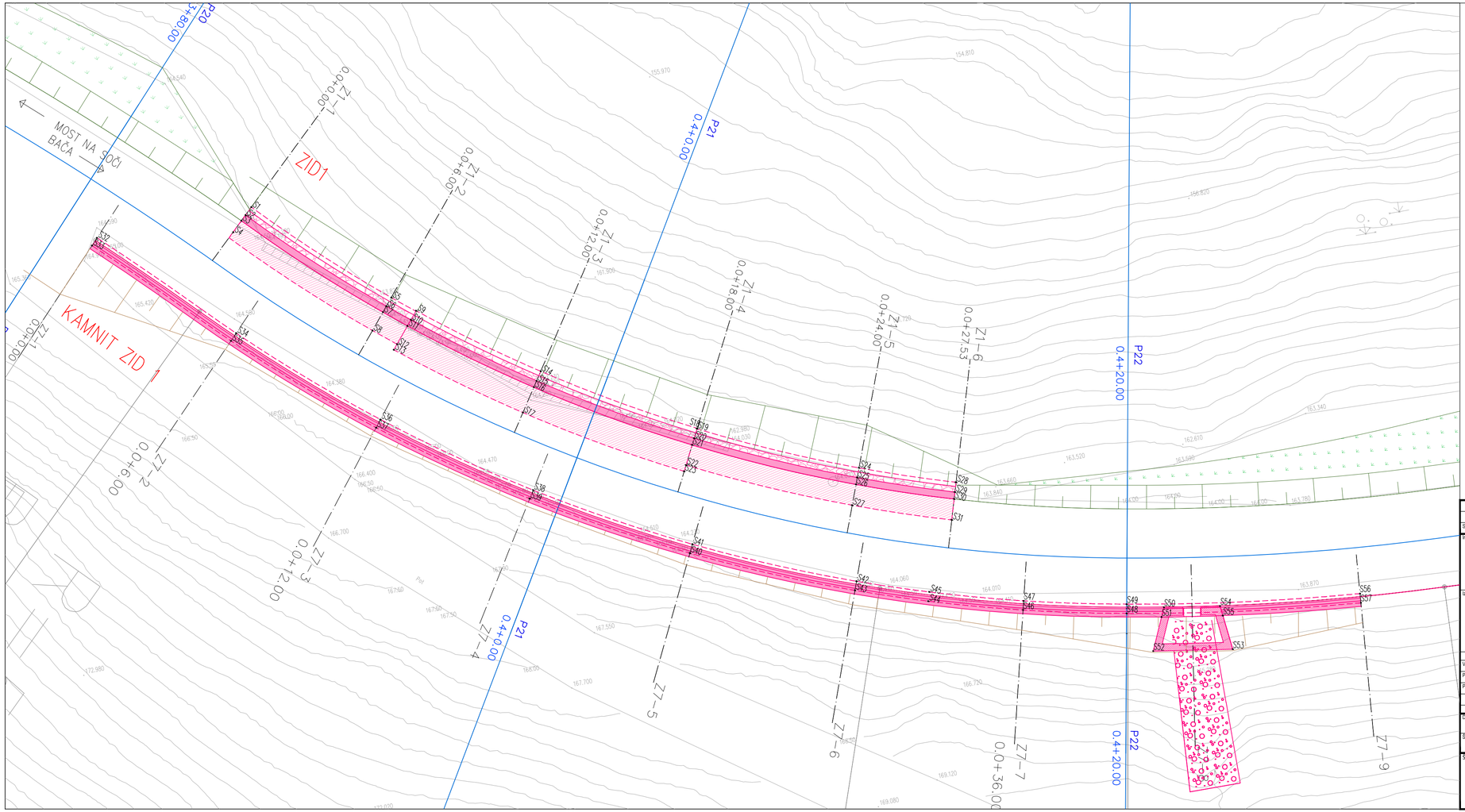

Ureditev kolesarskih površin na odseku Postaja - Most na Soči (DKP G2) na JP 920661 ter LC 420131

Zakoličbena situacija - zid 1 in kamnit zid 1
M 1:100

Legenda:

- nasip
- vkop
- nov AB zid
- S15 zakoličbena točka

Spremenba:	Opis spremembe:	Datum:	Podpis:

Investitor:	Direkcija RS za infrastrukturo Hajdrihova ulica 2a 1000 Ljubljana	Objekt/lokacija:	Ureditev kolesarskih površin na odseku Postaja - Most na Soči (DKP G2) na JP 920661 ter LC 420131
Izdelovalec:	CITY STUDIO prostorsko načrtovanje d.o.o. Vurnikova ulica 2 1000 Ljubljana	Vrsta projekta:	PZI-projekt za izvedbo
		Vrsta načrta:	2.2 NAČRT S PODROČJA GRADBENIŠTVA
		Načrt:	NAČRT PODPORNIH/OPORNIH ZIDOV
		Vsebina risbe:	Zakoličbena situacija - zid 1 in kamnit zid 1

		ID. št.:	Podpis:
Vodja projektiranja:	Igor Stavrević, u.d.i.g.	G-3876	
Pooblaščeni inženir:	Igor Stavrević, u.d.i.g.	G-3876	
Projektant:	Maria Zlobec, u.d.i.a	A-0167	
	Alja Aleksandra Oblak, m.i.a.		

Datum:	avgust 2025, po recenziji marec 2026			Merilo:	1:100
Št. projekta:	CS 1599-25	Št. načrta:	CS 1599-NZ/25-PZI	Št. lista:	G.206.1

Št. odseka:	Arhivska št.:	Faza/objekt:	Šifra risbe:	Črtna koda arhiva:
8970	0326.00	004.2162	G.206.1	

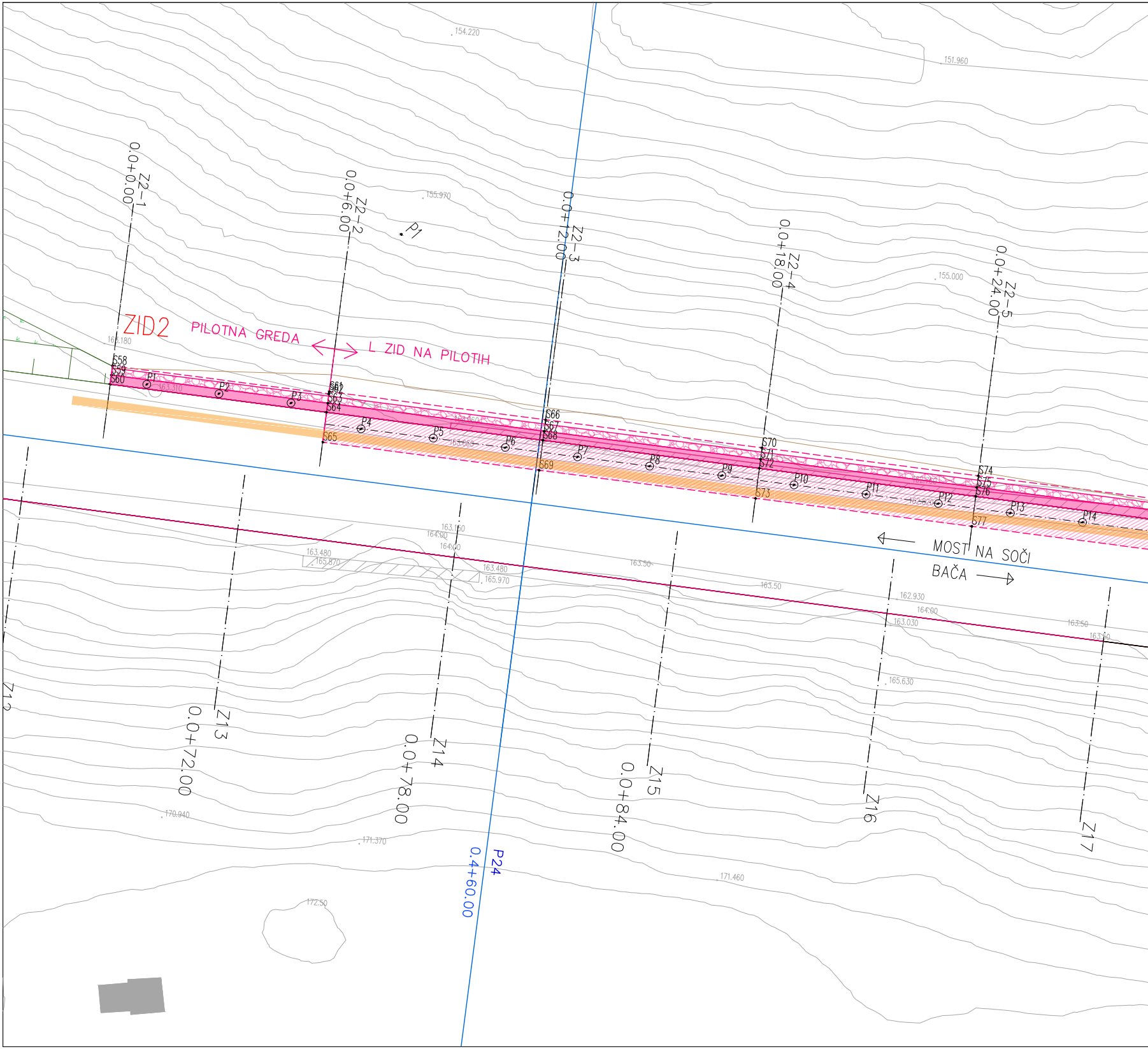
154.220
151.960
155.970
P1
155.000
0.0+0.00
Z2-1
0.0+6.00
Z2-2
0.0+12.00
Z2-3
0.0+18.00
Z2-4
0.0+24.00
Z2-5
ZID2
PILOTNA GREDA
L ZID NA PILOTIH
163.180
S58
S59
S60
P1
163.310
P2
P3
S61
S62
S63
S64
S65
P4
P5
P6
P7
163.060
163.060
S66
S67
S68
S69
P8
P9
S70
S71
S72
S73
P10
P11
P12
P13
P14
162.760
162.820
S74
S75
S76
S77
MOST NA SOČI
BAČA
163.150
164.00
164.00
163.480
165.870
163.480
165.970
163.50
163.50
162.930
164.00
163.030
163.50
163.50
165.630
Z12
Z13
0.0+72.00
Z14
0.0+78.00
Z15
0.0+84.00
Z16
Z17
P24
0.4+60.00
170.940
171.370
171.460
172.50

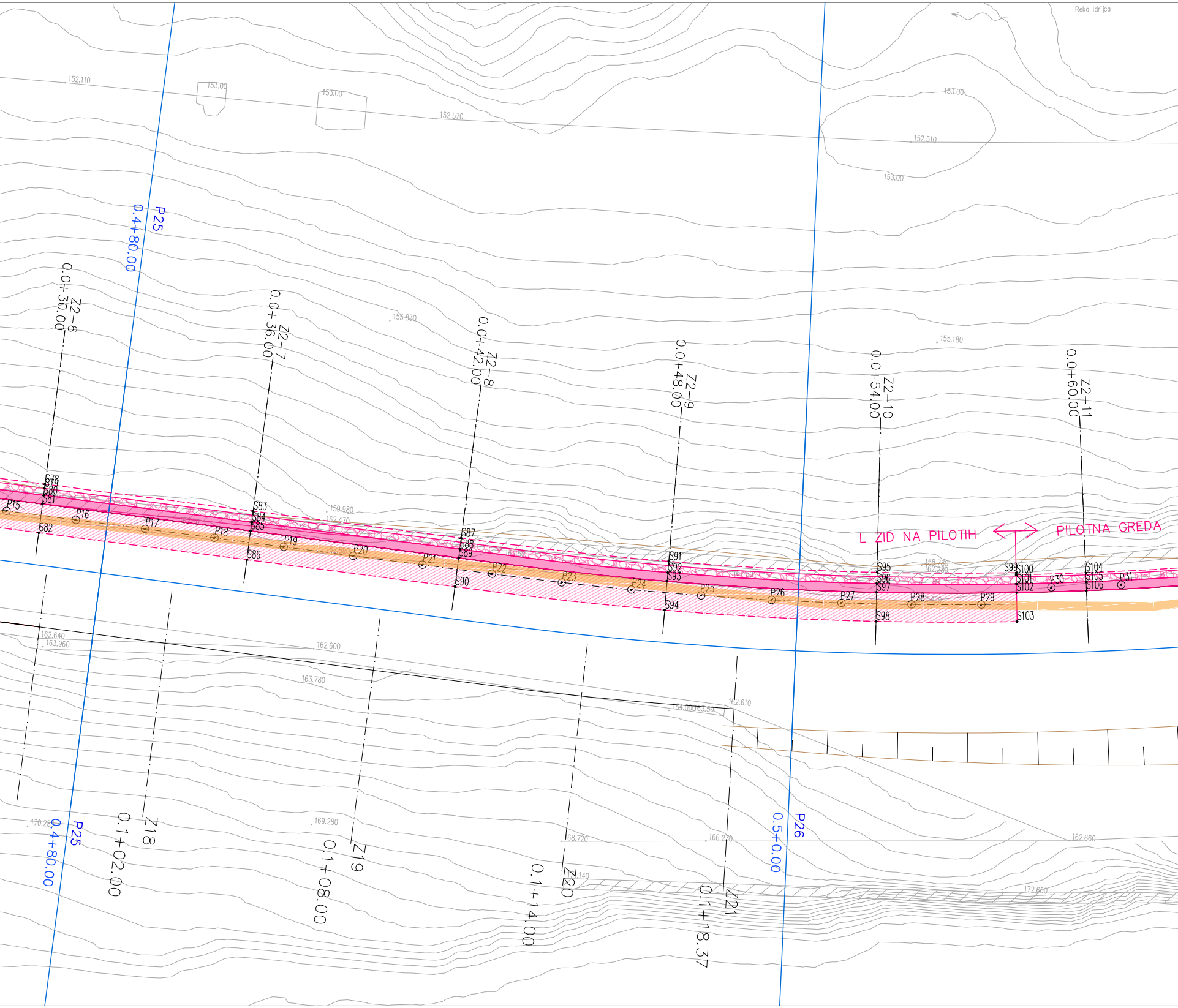
Reka Idrijca
152.110
153.00
153.00
152.570
153.00
152.510
153.00
P25
0.4+80.00
Z2-6
0.0+30.00
Z2-7
0.0+36.00
155.830
Z2-8
0.0+42.00
Z2-9
0.0+48.00
155.180
Z2-10
0.0+54.00
Z2-11
0.0+60.00
S78
S79
S80
S81
S82
P15
P16
P17
P18
S83
S84
S85
S86
P19
159.980
162.470
P20
P21
S87
S88
S89
S90
P22
P23
P24
S91
S92
S93
S94
P25
P26
L ZID NA PILOTIH
PILOTNA GREDA
S95
S96
S97
S98
158.780
162.250
P27
P28
P29
S99
S100
S101
S102
S103
P30
S104
S105
S106
P31
162.640
163.960
162.600
163.780
164.000
163.50
162.610
P25
0.4+80.00
170.28
0.1+02.00
Z18
169.280
0.1+08.00
Z19
168.720
0.1+14.00
Z20
166.230
0.1+18.37
Z21
P26
0.5+00.00
162.660
172.660

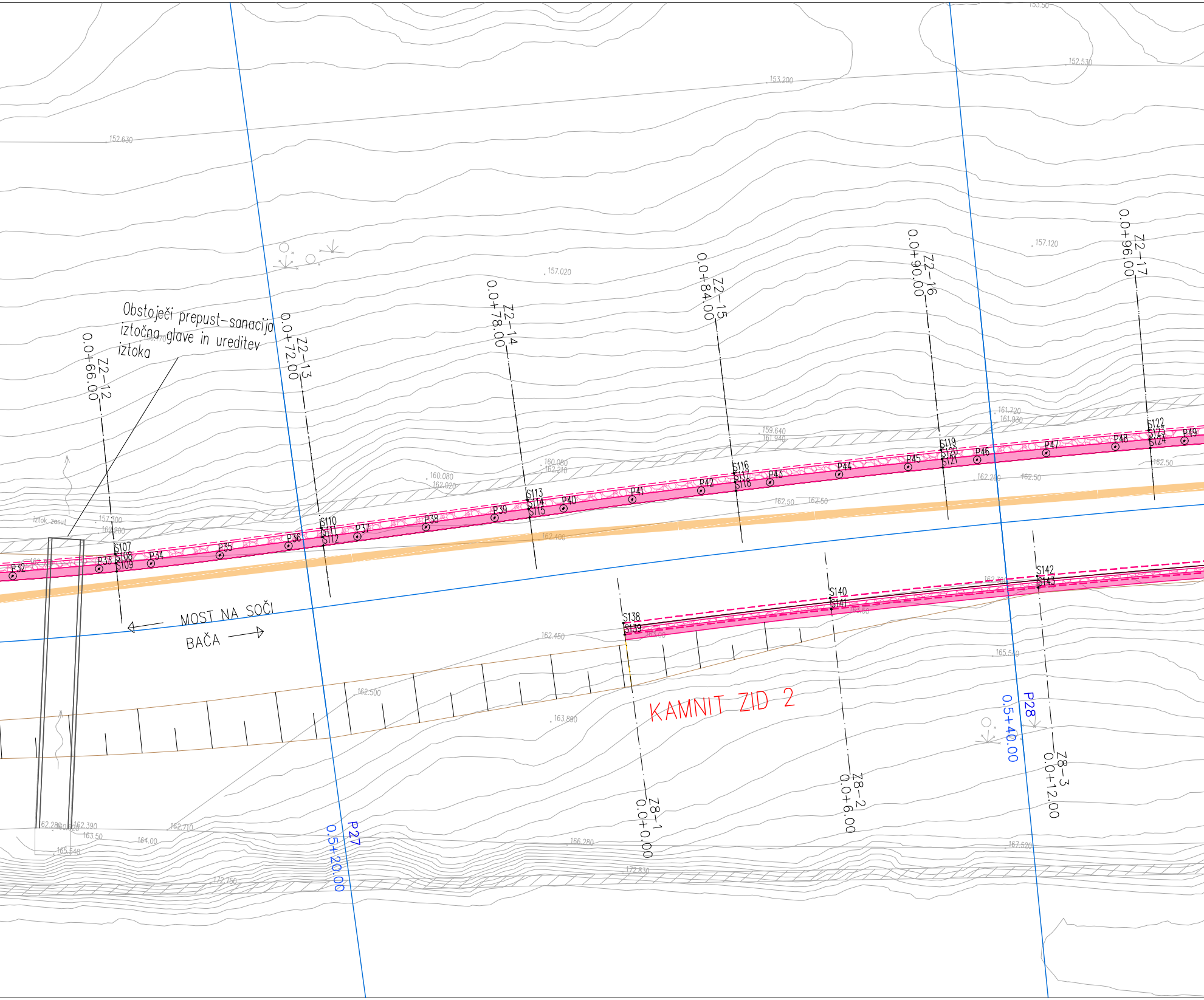
Obstoječi prepust-sanacija iztočna glave in ureditev iztoka
Z2-12 0.0+66.00
Z2-13 0.0+72.00
Z2-14 0.0+78.00
Z2-15 0.0+84.00
Z2-16 0.0+90.00
Z2-17 0.0+96.00
MOST NA SOČI
BAČA
KAMNIT ZID 2
Z8-1 0.0+0.00
Z8-2 0.0+6.00
Z8-3 0.0+12.00
P27 0.5+20.00
P28 0.5+40.00
iztok zasut
P32
P33
P34
P35
P36
P37
P38
P39
P40
P41
P42
P43
P44
P45
P46
P47
P48
P49
S107
S108
S109
S110
S111
S112
S113
S114
S115
S116
S117
S118
S119
S120
S121
S122
S123
S124
S138
S139
S140
S141
S142
S143
153.50
152.530
153.200
152.630
157.120
157.020
161.720
161.930
159.640
161.940
160.080
162.210
160.080
162.020
157.500
162.200
162.50
162.50
162.260
162.50
162.50
162.400
162.450
162.500
163.890
165.540
162.280
162.390
163.50
164.00
162.710
166.280
167.520
172.830
172.750
165.540

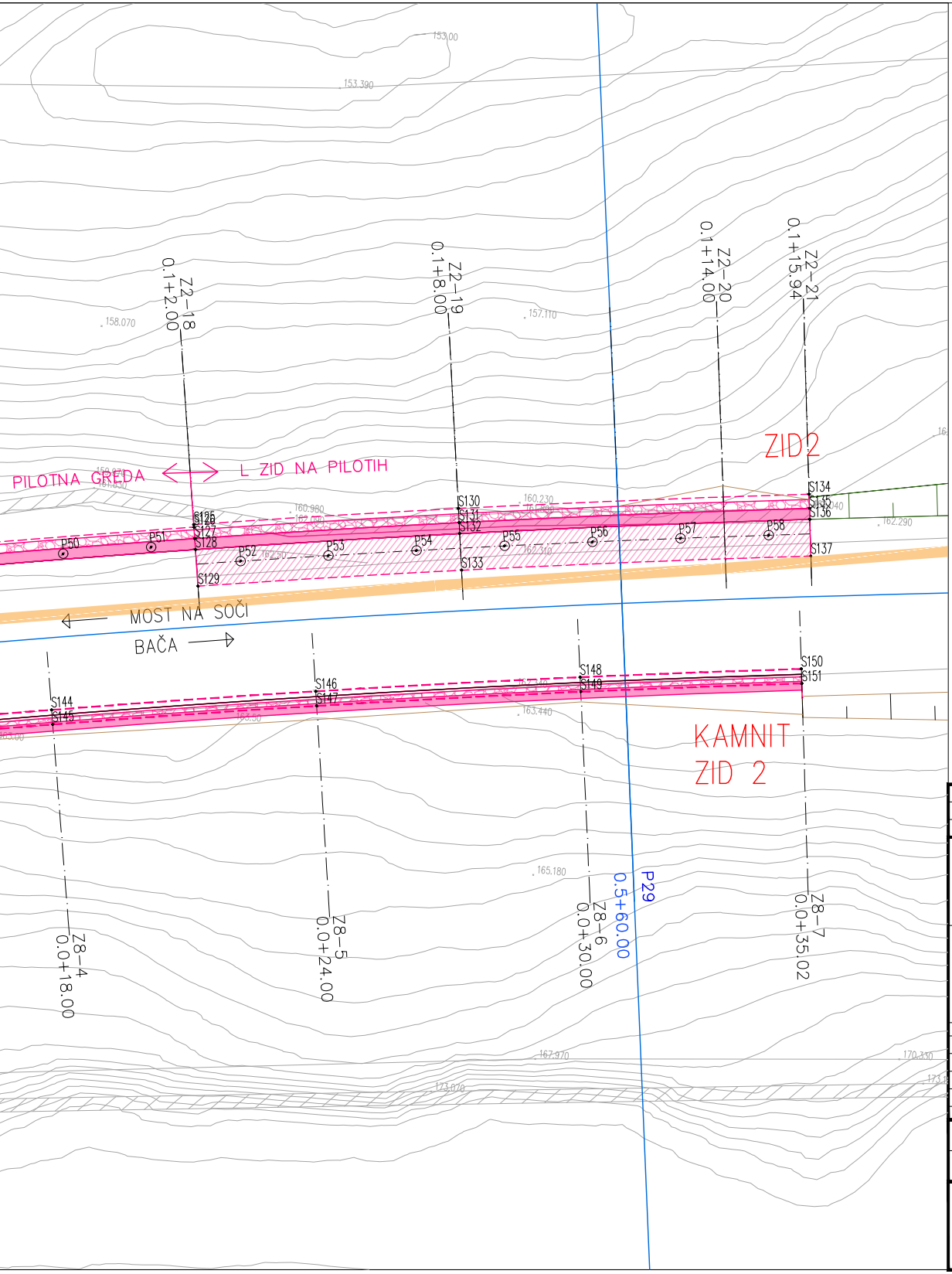
PILOTNA GREDA
L ZID NA PILOTIH
ZID 2
KAMNIT ZID 2
MOST NA SOČI
BAČA
Z2-18 0.1+2.00
Z2-19 0.1+8.00
Z2-20 0.1+14.00
Z2-21 0.1+15.94
Z8-4 0.0+18.00
Z8-5 0.0+24.00
Z8-6 0.0+30.00
Z8-7 0.0+35.02
P29 0.5+60.00
S125 S126 S127 S128 S129
S130 S131 S132 S133
S134 S135 S136 S137
S144 S145 S146 S147 S148 S149 S150 S151
P50 P51 P52 P53 P54 P55 P56 P57 P58
153.00
153.390
158.070
157.110
160.980
160.230
162.290
163.440
165.180
167.970
170.330
173.070

Ureditev kolesarskih površin na odseku Postaja - Most na Soči (DKP G2) na JP 920661 ter LC 420131

Zakoličbena situacija - zid 2 in kamnit zid 2
M 1:100

Legenda:

- ▥ nasip
- ▥ vkop
- 🟥 nov AB zid
- S15 zakoličbena točka

Sprememba:	Opis spremembe:	Datum:	Podpis:

Investitor:	Direkcija RS za infrastrukturo Hajdrihova ulica 2a 1000 Ljubljana	Objekt/lokacija:	Ureditev kolesarskih površin na odseku Postaja - Most na Soči (DKP G2) na JP 920661 ter LC 420131
Izdelovalec:	CITY STUDIO prostorsko načrtovanje d.o.o. Vurnikova ulica 2 1000 Ljubljana	Vrsta projekta:	PZI-projekt za izvedbo
		Vrsta načrta:	2.2 NAČRT S PODROČJA GRADBENIŠTVA

		ID. št.:	Podpis:
Vodja projektiranja:	Igor Stavrević, u.d.i.g.	G-3876	
Pooblaščeni inženir:	Igor Stavrević, u.d.i.g.	G-3876	
Projektant:	Maria Zlobec, u.d.i.a	A-0167	
	Alja Aleksandra Oblak, m.i.a.		

Načrt: NAČRT PODPORNIH/OPORNIH ZIDOV

Vsebina risbe: Zakoličbena situacija - zid 2 in kamnit zid 2

Datum:	avgust 2025, po recenziji marec 2026			Merilo:	1:100
Št. projekta:	CS 1599-25	Št. načrta:	CS 1599-NZ/25-PZI	Št. lista:	G.206.2

Št. odseka:	Arhivska št.:	Faza/objekt:	Šifra risbe:	Črtna koda arhiva:
8970	0326.00	004.2162	G.206.2	



Ureditev kolesarskih površin na odseku Postaja - Most na Soči (DKP G2) na JP 920661 ter LC 420131

Zakoličbena situacija - zid 3
M 1:100

Legenda:

- nasip
- vkop
- nov AB zid
- S15 zakoličbena točka

S

Spremememba:	Opis spremembe:	Datum:	Podpis:

Investitor:
Direkcija RS za infrastrukturo
Hajdrihova ulica 2a
1000 Ljubljana

Izdelovalec:
CITY STUDIO prostorsko načrtovanje d.o.o.
Vurnikova ulica 2
1000 Ljubljana

		ID. št.:	Podpis:
Vodja projektiranja:	Igor Stavrević, u.d.i.g.	G-3876	
Pooblaščeni inženir:	Igor Stavrević, u.d.i.g.	G-3876	
Projektant:	Maria Zlobec, u.d.i.a	A-0167	
	Alja Aleksandra Oblak, m.i.a.		

Objekt/lokacija:
Ureditev kolesarskih površin na odseku Postaja - Most na Soči (DKP G2) na JP 920661 ter LC 420131

Vrsta projekta: PZI-projekt za izvedbo

Vrsta načrta: 2.2 NAČRT S PODROČJA GRADBENIŠTVA

Načrt: NAČRT PODPORNIH/OPORNIH ZIDOV

Vsebina risbe: Zakoličbena situacija - zid 3

Datum:	avgust 2025, po recenziji marec 2026			Merilo:	1:100
Št. projekta:	CS 1599-25	Št. načrta:	CS 1599-NZ/25-PZI	Št. lista:	G.206.3

Št. odseka:	Arhivska št.:	Faza/objekt:	Šifra risbe:	Črtna koda arhiva:
8970	0326.00	004.2162	G.206.3	

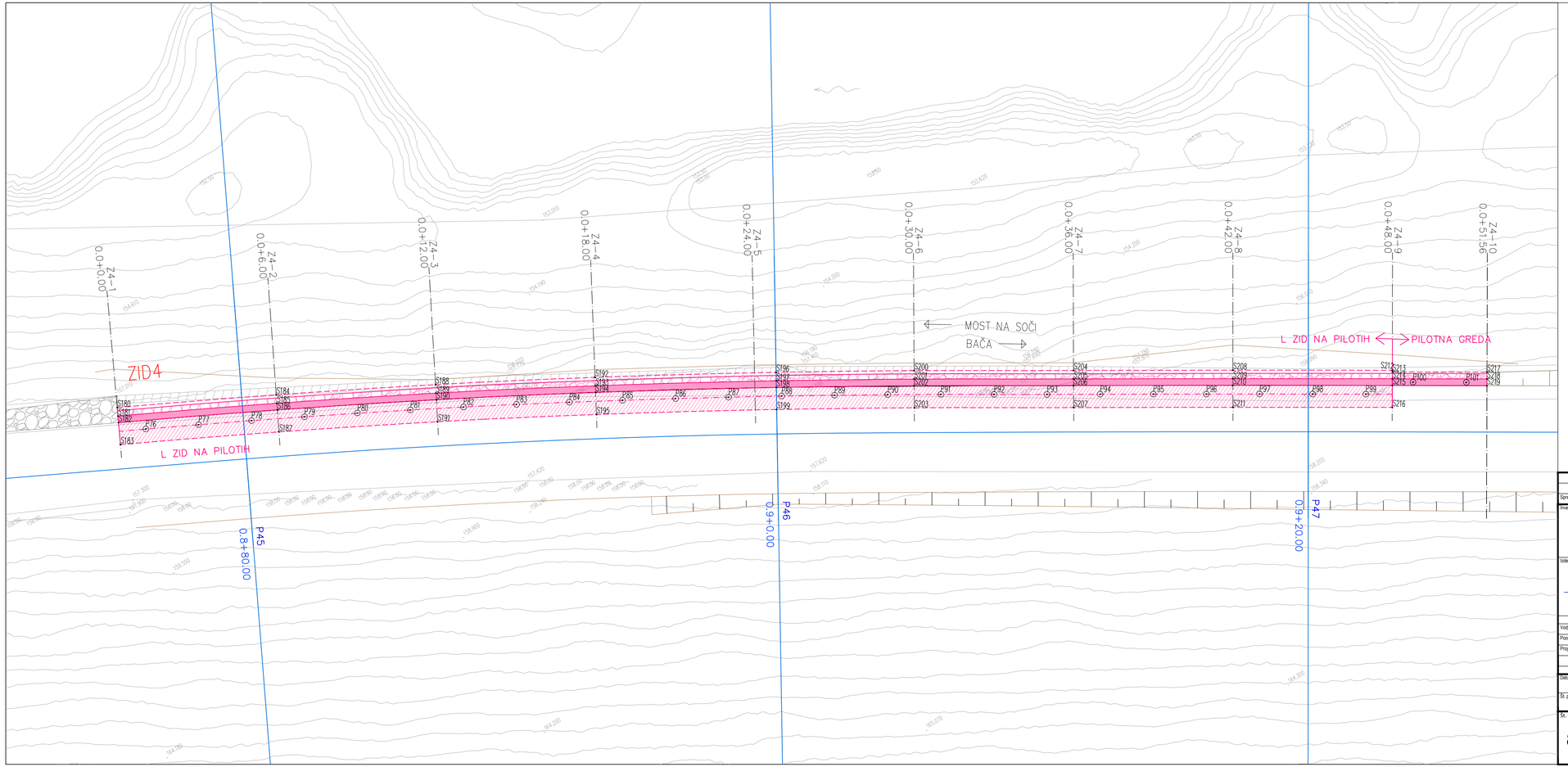

Ureditev kolesarskih površin na odseku Postaja - Most na Soči (DKP G2) na JP 920661 ter LC 420131

Zakoličbena situacija - zid 4
M 1:100

Legenda:

- nasip
- vkop
- nov AB zid
- S15 zakoličbena točka

Spremenba:	Opis spremembe:	Datum:	Podpis:

Investitor:
Direkcija RS za infrastrukturo
Hajdrihova ulica 2a
1000 Ljubljana

Izdelovalec:
CITY STUDIO prostorsko načrtovanje d.o.o.
Vurnikova ulica 2
1000 Ljubljana

		ID št.	Podpis:
Vodja projektiranja:	Igor Stavrevič, u.d.i.g.	G-3876	
Pooblaščeni inženir:	Igor Stavrevič, u.d.i.g.	G-3876	
Projektant:	Maria Zlobec, u.d.i.a	A-0167	
	Alja Aleksandra Oblak, m.i.a.		

Objekt/lokacija:
Ureditev kolesarskih površin na odseku Postaja - Most na Soči (DKP G2) na JP 920661 ter LC 420131

Vrsta projekta: PZI-projekt za izvedbo

Vrsta načrta: 2.2 NAČRT S PODROČJA GRADBENIŠTVA

Načrt: NAČRT PODPORNIH/OPORNIH ZIDOV

Vsebina risbe: Zakoličbena situacija - zid 4

Datum:	avgust 2025, po recenziji marec 2026			Merilo:	1:100
Št. projekta:	CS 1599-25	Št. načrta:	CS 1599-NZ/25-PZI	Št. lista:	G.206.4

Št. odseka:	Arhivska št.:	Faza/objekt:	Šifra risbe:	Črtna koda arhiva:
8970	0326.00	004.2162	G.206.4	

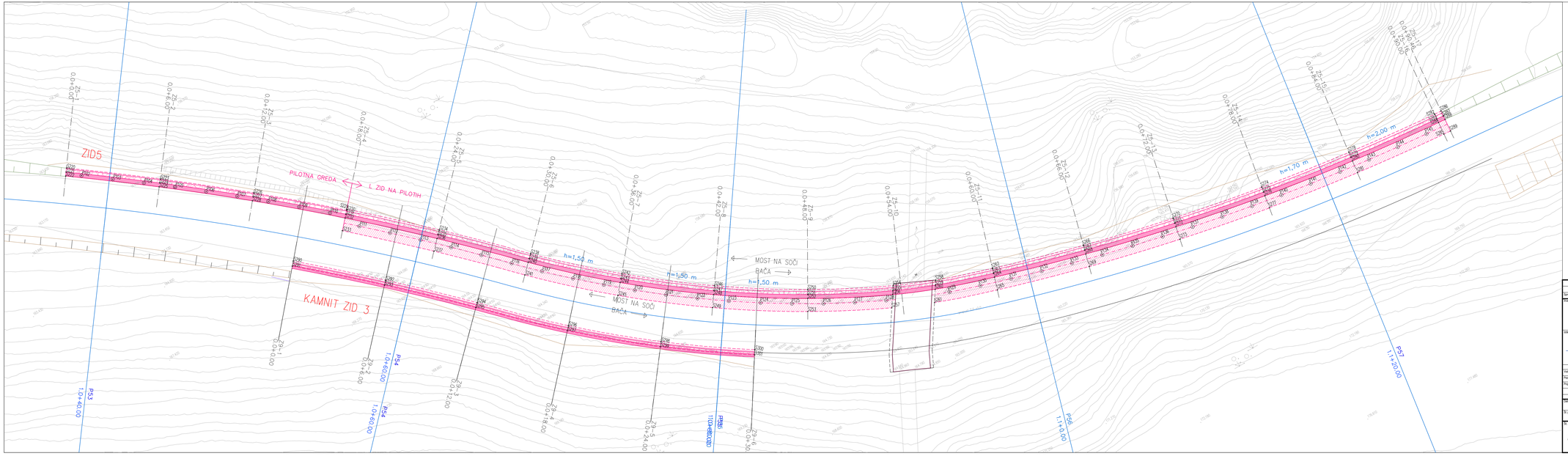

Ureditev kolesarskih površin na odseku Postaja - Most na Soči (DKP G2) na JP 920661 ter LC 420131

Zakoličbena situacija - zid 5 in kamnit zid 3
M 1:100

Legenda:

- nasip
- vkop
- nov AB zid
- 215 zakoličbena točka

S

Spremembe	Opis spremembe	Datum	Podpis

Investitor:	Direkcija RS za infrastrukturo Hajdrihova ulica 2a 1000 Ljubljana	Ime objekta:	Ureditev kolesarskih površin na odseku Postaja - Most na Soči (DKP G2) na JP 920661 ter LC 420131
Izdelovalec:	CITY STUDIO prostorsko načrtovanje d.o.o. Vurnikova ulica 2 1000 Ljubljana	Vrsta projekta: Vrsta načrta:	PZI-projekt za izvedbo 2.2 NAČRT S PODROČJA GRADBENIŠTVA
Vodja projektanta: Pooblaščen inženir: Projektant:	Igor Stavrević, u.d.i.g. Igor Stavrević, u.d.i.g. Maria Zlobec, u.d.i.a Alja Aleksandra Obiak, m.i.a.	ID. št. G-3876 G-3876 A-0167	Podpis:
Datum:	avgust 2025, po recenziji marec 2026	Merilo:	1:100
Št. projekta:	CS 1599-25	Št. načrta: CS 1599-NZ/25-PZI	Št. lista: G.206.5

Št. odločeva	Arhivska št.	Faza/objekt	Oznaka načrta	Oznaka lista arhivu
8970	0326.00	004.2162	G.206.5	

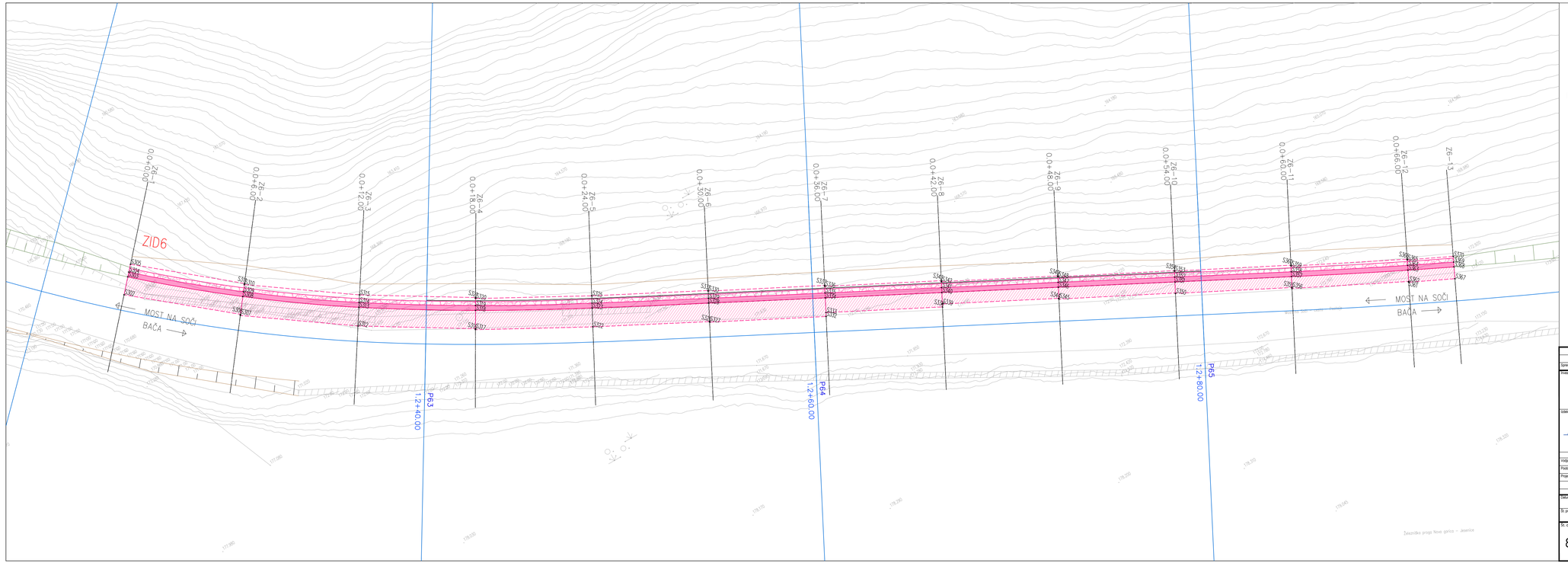

Ureditev kolesarskih površin na odseku Postaja - Most na Soči (DKP G2) na JP 920661 ter LC 420131

Zakoličbena situacija - zid 6
M 1:100

Legenda:

- nasip
- vkop
- nov AB zid
- S15 zakoličbena točka

S

Sprememba	Opis spremembe	Datum	Podpis

Investitor:	Direkcija RS za infrastrukturo Hajdrihova ulica 2a 1000 Ljubljana	Objekt/dokumija:	Ureditev kolesarskih površin na odseku Postaja - Most na Soči (DKP G2) na JP 920661 ter LC 420131
Izdelovalec:	CITY STUDIO prostorsko načrtovanje d.o.o. Vurnikova ulica 2 1000 Ljubljana	Vrsta projekta:	PZI-projekt za izvedbo
		Vrsta načrta:	2.2 NAČRT S PODROČJA GRADBENIŠTVA
		Naziv:	NAČRT PODPORNIH/OPORNIH ZIDOV
		Vsebina risbe:	Zakoličbena situacija - zid 6

		G. Z.	Podpis
Vodja projektanta:	Igor Stavrevič, u.d.i.g.	G-3876	
Pooblaščeni inženir:	Igor Stavrevič, u.d.i.g.	G-3876	
Projektant:	Maria Zlobec, u.d.i.a	A-0167	
	Alja Aleksandra Oblak, m.i.a.		

Datum:	avgust 2025, po recenziji marec 2026			Merilo:	1:100
Št. projekta:	CS 1599-25	Št. načrta:	CS 1599-NZ/25-PZI	Št. lista:	G.206.6

Št. odločka:	Arhivska št.:	Faza/objekt:	Šifra risbe:	Črtna koda arhiva:
8970	0326.00	004.2162	G.206.6	

CS_1599_PZI OBJEKTI
ZAKOLIČBA

ZID 1		
TOČKA	X	Y
S1	403037,5222	113041,6529
S2	403037,27	113041,4101
S3	403037,0899	113041,2368
S4	403036,7355	113040,8841
S5	403041,8671	113037,6177
S6	403041,6437	113037,3483
S7	403041,4844	113037,1563
S8	403041,0053	113036,5786
S9	403042,6556	113037,0019
S10	403042,4194	113036,7171
S11	403042,2597	113036,5246
S12	403041,7808	113035,9473
S13	403041,634	113035,7702
S14	403046,6468	113034,11
S15	403046,4439	113033,8006
S16	403046,3064	113033,5911
S17	403045,7693	113032,7721
S18	403051,7771	113031,142
S19	403051,7678	113031,1235
S20	403051,6114	113030,8137
S21	403051,4987	113030,5906
S22	403051,1606	113029,9211
S23	403051,0559	113029,7138
S24	403057,2039	113028,7555
S25	403057,0822	113028,4274
S26	403056,9953	113028,193
S27	403056,7346	113027,4897
S28	403060,515	113027,6516
S29	403060,4153	113027,316
S30	403060,3442	113027,0764
S31	403060,1316	113026,36
ZID 2		
TOČKA	X	Y
S32	403031,9274	113041,53
S33	403031,7012	113041,2898
S34	403036,2115	113037,3279
S35	403035,9826	113037,0903
S36	403040,736	113033,4093
S37	403040,5335	113033,1488
S38	403045,6488	113029,99
S39	403045,4749	113029,7095
S40	403050,7516	113026,811
S41	403050,895	113027,1082
S42	403056,416	113024,7961
S43	403056,3048	113024,4854
S44	403058,8066	113023,6553
S45	403058,9006	113023,9717
S46	403062,0721	113022,7585
S47	403062,1502	113023,0791

TOČKA	X	Y
S48	403065,6816	113022,0012
S49	403065,7407	113022,3258
S50	403067,0247	113021,985
S51	403066,8821	113021,6601
S52	403066,3798	113020,5156
S53	403069,1779	113020,0876
S54	403069,0017	113021,6826
S55	403069,0407	113021,3299
S56	403073,9808	113021,2546
S57	403073,955	113020,9256
S58	403094,1273	113024,2649
ZID 3		
TOČKA	X	Y
S59	403094,1165	113024,0051
S60	403094,1061	113023,7553
S61	403100,1246	113024,0756
S62	403100,1221	113024,0157
S63	403100,1113	113023,7559
S64	403100,101	113023,5061
S65	403100,0665	113022,6768
S66	403106,1195	113023,8264
S67	403106,1062	113023,5066
S68	403106,0958	113023,2569
S69	403106,0613	113022,4276
S70	403112,1143	113023,5771
S71	403112,101	113023,2574
S72	403112,0906	113023,0076
S73	403112,0561	113022,1783
S74	403118,1091	113023,3279
S75	403118,0958	113023,0082
S76	403118,0854	113022,7584
S77	403118,0509	113021,9291
S78	403124,1039	113023,0786
S79	403124,0989	113022,9587
S80	403124,0906	113022,7589
S81	403124,0802	113022,5091
S82	403124,0458	113021,6798
S83	403130,0987	113022,8294
S84	403130,0854	113022,5097
S85	403130,0751	113022,2599
S86	403130,0406	113021,4306
S87	403136,0936	113022,5801
S88	403136,0803	113022,2604
S89	403136,0699	113022,0106
S90	403136,0354	113021,1814
S91	403142,0652	113022,4329
S92	403142,0664	113022,1129
S93	403142,0674	113021,8641
S94	403142,0706	113021,0329
S95	403148,0259	113022,6383
S96	403148,0467	113022,319

CS_1599_PZI OBJEKTI
ZAKOLIČBA

TOČKA	X	Y
S97	403148,0628	113022,0706
S98	403148,1168	113021,2412
S99	403151,989	113022,9773
S100	403151,9953	113022,9177
S101	403152,0227	113022,6591
S102	403152,049	113022,4115
S103	403152,1367	113021,5851
S104	403153,9705	113023,1476
S105	403154,0032	113022,8896
S106	403154,0346	113022,6416
S107	403159,8654	113024,0782
S108	403159,9138	113023,8228
S109	403159,9602	113023,5777
S110	403165,7151	113025,3393
S111	403165,7724	113025,0856
S112	403165,8274	113024,8418
S113	403171,5645	113026,6633
S114	403171,6219	113026,4098
S115	403171,6771	113026,1659
S116	403177,4329	113027,9496
S117	403177,4865	113027,6952
S118	403177,5379	113027,4505
S119	403183,3232	113029,1363
S120	403183,3724	113028,881
S121	403183,4197	113028,6352
S122	403189,2329	113030,2224
S123	403189,2777	113029,9663
S124	403189,3208	113029,7198
S125	403195,1509	113031,2668
S126	403195,1602	113031,2076
S127	403195,2006	113030,9507
S128	403195,2396	113030,7035
S129	403195,3686	113029,8839
S130	403201,0951	113032,1509
S131	403201,1395	113031,8339
S132	403201,1742	113031,5861
S133	403201,2893	113030,7644
S134	403208,9857	113033,1649
S135	403209,0229	113032,8471
S136	403209,052	113032,5988
S137	403209,1486	113031,7733
ZAKOLIČBENE TOČKE PILOTOV		
P1	403095,1105	113023,8387
P2	403097,1087	113023,7556
P3	403099,107	113023,6725
P4	403101,0864	113023,1348
P5	403103,0847	113023,0518
P6	403105,0829	113022,9687
P7	403107,0812	113022,8856
P8	403109,0795	113022,8025
P9	403111,0778	113022,7194

CS_1599_PZI OBJEKTI
ZAKOLIČBA

TOČKA	X	Y
P10	403113,0781	113022,6363
P11	403115,0764	113022,5532
P12	403117,0746	113022,4701
P13	403119,0729	113022,387
P14	403121,0712	113022,3039
P15	403123,0695	113022,2209
P16	403125,0657	113022,1379
P17	403127,0639	113022,0548
P18	403129,0622	113021,9717
P19	403131,0605	113021,8886
P20	403133,0588	113021,8055
P21	403135,057	113021,7225
P22	403137,0553	113021,6394
P23	403139,0685	113021,5668
P24	403141,0687	113021,5341
P25	403143,0686	113021,5419
P26	403145,0877	113021,5909
P27	403147,0861	113021,6803
P28	403149,0819	113021,8102
P29	403151,075	113021,9805
P30	403153,0262	113022,645
P31	403155,0103	113022,8964
P32	403156,9809	113023,1869
P33	403158,9535	113023,5189
P34	403160,9186	113023,891
P35	403162,8737	113024,3026
P36	403164,8246	113024,7429
P37	403166,7755	113025,1833
P38	403168,7236	113025,6255
P39	403170,6742	113026,0671
P40	403172,6249	113026,5086
P41	403174,5791	113026,9428
P42	403176,5339	113027,3656
P43	403178,4911	113027,7773
P44	403180,4526	113028,1783
P45	403182,4144	113028,5678
P46	403184,3783	113028,946
P47	403186,3463	113029,3135
P48	403188,3144	113029,6694
P49	403190,2845	113030,0141
P50	403192,2586	113030,348
P51	403194,2325	113030,6703
P52	403196,2789	113030,5319
P53	403198,2507	113030,8309
P54	403200,2298	113031,1195
P55	403202,2105	113031,3968
P56	403204,1871	113031,6621
P57	403206,1708	113031,9169
P58	403208,1559	113032,1604
ZLO 1		
TOČKA	X	Y

TOČKA	X	Y
S138	403174,6335	113023,3657
S139	403174,7048	113023,0435
S140	403180,5045	113024,6127
S141	403180,5703	113024,2893
S142	403186,3961	113025,7584
S143	403186,4563	113025,434
S144	403192,3066	113026,8025
S145	403192,3612	113026,477
S146	403198,2342	113027,7446
S147	403198,2832	113027,4182
S148	403204,1771	113028,5844
S149	403204,2205	113028,2572
S150	403209,1575	113029,208
S151	403209,1962	113028,8802
ZID 4		
TOČKA	X	Y
S152	403371,0415	113029,7462
S153	403370,945	113029,4412
S154	403370,8695	113029,2028
S155	403370,6191	113028,4115
S156	403376,7619	113027,9358
S157	403376,6653	113027,6307
S158	403376,5899	113027,3923
S159	403376,3394	113026,601
S160	403382,4822	113026,1253
S161	403382,3856	113025,8202
S162	403382,3113	113025,5835
S163	403382,0573	113024,7804
S164	403388,2025	113024,3148
S165	403388,106	113024,0097
S166	403388,0305	113023,7714
S167	403387,7801	113022,9801
S168	403393,9164	113022,5532
S169	403393,8308	113022,2449
S170	403393,7644	113022,0056
S171	403393,5419	113021,2042
S172	403399,7205	113021,0579
S173	403399,6383	113020,7487
S174	403399,5734	113020,5046
S175	403399,3608	113019,7049
S176	403403,6697	113019,965
S177	403403,5798	113019,6579
S178	403403,512	113019,4168
S179	403403,2827	113018,6196
ZAKOLIČBENE TOČKE PILOTOV		
P59	403371,7235	113028,5864
P60	403373,6302	113027,9827
P61	403375,537	113027,379
P62	403377,4437	113026,776
P63	403379,3505	113026,1725
P64	403381,2573	113025,569

TOČKA	X	Y
P65	403383,1637	113024,9644
P66	403385,0708	113024,362
P67	403386,9776	113023,7585
P68	403388,8843	113023,155
P69	403390,7911	113022,5515
P70	403392,714	113021,9602
P71	403394,6411	113021,4254
P72	403396,5815	113020,9381
P73	403398,5223	113020,4427
P74	403400,4937	113019,9183
P75	403402,4214	113019,3848
ZID 5		
TOČKA	X	Y
S180	403507,5195	112974,548
S181	403507,3844	112974,2579
S182	403507,2788	112974,0313
S183	403506,9283	112973,279
S184	403512,9462	112971,9677
S185	403512,8065	112971,6797
S186	403512,6967	112971,4534
S187	403512,3351	112970,7081
S188	403518,3317	112969,3026
S189	403518,1875	112969,0169
S190	403518,0749	112968,7937
S191	403517,7009	112968,0527
S192	403523,669	112966,5374
S193	403523,5192	112966,2546
S194	403523,4023	112966,0337
S195	403523,0139	112965,3001
S196	403529,6675	112963,2932
S197	403529,512	112963,0135
S198	403529,3896	112962,7933
S199	403528,9873	112962,0696
S200	403534,2006	112960,7495
S201	403534,0421	112960,4715
S202	403533,9183	112960,2543
S203	403533,5073	112959,5333
S204	403539,4013	112957,7544
S205	403539,2421	112957,4768
S206	403539,1177	112957,26
S207	403538,7047	112956,54
S208	403544,6036	112954,7626
S209	403544,4438	112954,4854
S210	403544,319	112954,2688
S211	403543,9043	112953,5497
S212	403549,7991	112951,7588
S213	403549,769	112951,7068
S214	403549,6386	112951,4819
S215	403549,5132	112951,2656
S216	403549,097	112950,5476
S217	403552,8517	112949,917

CS_1599_PZI OBJEKTI
ZAKOLIČBA

TOČKA	X	Y
S218	403552,721	112949,6922
S219	403552,5953	112949,4761
ZAKOLIČBENE TOČKE PILOTOV		
P76	403508,0453	112973,3087
P77	403509,849	112972,4568
P78	403511,653	112971,5932
P79	403513,4525	112970,7203
P80	403515,2519	112969,8473
P81	403517,0328	112968,9484
P82	403518,8184	112968,0474
P83	403520,5969	112967,1324
P84	403522,3635	112966,2088
P85	403524,131	112965,273
P86	403525,8937	112964,3279
P87	403527,6469	112963,3762
P88	403529,3996	112962,413
P89	403531,1428	112961,4432
P90	403532,8855	112960,4617
P91	403534,623	112959,4713
P92	403536,3554	112958,4718
P93	403538,086	112957,4711
P94	403539,8208	112956,476
P95	403541,555	112955,4796
P96	403543,2877	112954,4823
P97	403545,0203	112953,4832
P98	403546,7513	112952,483
P99	403548,4825	112951,4815
P100	403550,2482	112950,9782
P101	403551,9813	112949,9719
ZID 6		
TOČKA	X	Y
S220	403648,2558	112893,7514
S221	403648,1039	112893,5403
S222	403647,9579	112893,3374
S223	403653,0828	112890,1611
S224	403652,9243	112889,955
S225	403652,772	112889,7567
S226	403657,7939	112886,4178
S227	403657,6285	112886,2172
S228	403657,4697	112886,0247
S229	403662,4075	112882,5519
S230	403662,3677	112882,507
S231	403662,1953	112882,3125
S232	403662,0296	112882,1256
S233	403661,479	112881,5042
S234	403666,84	112878,4776
S235	403666,6191	112878,246
S236	403666,4466	112878,0651
S237	403665,8738	112877,4645
S238	403671,115	112874,2528
S239	403670,8898	112874,0254

CS_1599_PZI OBJEKTI
ZAKOLIČBA

TOČKA	X	Y
S240	403670,7139	112873,8478
S241	403670,1298	112873,2581
S242	403675,5119	112870,2419
S243	403675,3062	112869,9969
S244	403675,1459	112869,806
S245	403674,6117	112869,1697
S246	403680,2377	112866,6316
S247	403680,0547	112866,3691
S248	403679,9117	112866,164
S249	403679,437	112865,4832
S250	403685,2609	112863,4476
S251	403685,1019	112863,1699
S252	403684,9781	112862,9535
S253	403684,5655	112862,2325
S254	403690,0967	112860,9439
S255	403689,9193	112860,6735
S256	403689,7807	112860,4623
S257	403689,3207	112859,7612
S258	403692,6201	112859,903
S259	403692,4396	112859,6212
S260	403692,3018	112859,4061
S261	403691,8447	112858,6924
S262	403696,1238	112858,7282
S263	403696,0296	112858,4223
S264	403695,9561	112858,1834
S265	403695,7119	112857,3901
S266	403701,8725	112857,105
S267	403701,7943	112856,8026
S268	403701,7305	112856,5555
S269	403701,5229	112855,7518
S270	403707,6884	112855,7392
S271	403707,6223	112855,4261
S272	403707,5706	112855,1815
S273	403707,399	112854,3695
S274	403713,5629	112854,646
S275	403713,5066	112854,3111
S276	403713,4652	112854,0641
S277	403713,331	112853,2653
S278	403719,4746	112853,7797
S279	403719,4324	112853,4423
S280	403719,4013	112853,1942
S281	403719,3007	112852,3905
S282	403725,4174	112853,1614
S283	403725,3893	112852,8226
S284	403725,3687	112852,5734
S285	403725,3017	112851,7662
S286	403725,8725	112853,1245
S287	403725,8455	112852,7855
S288	403725,8253	112852,5331
S289	403725,7611	112851,7289
ZAKOLIČBENE TOČKE PILOTOV		

TOČKA	X	Y
P102	403648,841	112892,8527
P103	403650,4551	112891,6652
P104	403652,0537	112890,4631
P105	403653,6395	112889,2444
P106	403655,2124	112888,009
P107	403656,7755	112886,7547
P108	403658,3185	112885,4822
P109	403659,8464	112884,1915
P110	403661,362	112882,88
P111	403662,557	112881,2129
P112	403664,0343	112879,8644
P113	403665,4931	112878,5143
P114	403666,9405	112877,1341
P115	403668,3672	112875,7416
P116	403669,7759	112874,3219
P117	403671,1969	112872,9145
P118	403672,6751	112871,5287
P119	403674,1718	112870,2009
P120	403675,7051	112868,9168
P121	403677,2774	112867,6791
P122	403678,9068	112866,4712
P123	403680,5474	112865,3273
P124	403682,2441	112864,216
P125	403683,9497	112863,1697
P126	403685,6856	112862,1764
P127	403687,4517	112861,2359
P128	403689,2482	112860,3484
P129	403693,0052	112858,7943
P130	403694,9045	112858,1661
P131	403696,816	112857,5778
P132	403698,7513	112857,0172
P133	403700,6806	112856,4896
P134	403702,617	112855,9893
P135	403704,5745	112855,5136
P136	403706,5248	112855,0695
P137	403708,4815	112854,6553
P138	403710,444	112854,269
P139	403712,4249	112853,9078
P140	403714,3972	112853,5764
P141	403716,3742	112853,2726
P142	403718,3685	112852,9945
P143	403720,353	112852,746
P144	403722,341	112852,5251
P145	403724,3451	112852,3307
ZID 7		
TOČKA	X	Y
S290	403657,8003	112881,3959
S291	403657,5855	112881,1454
S292	403662,2835	112877,3995
S293	403662,0625	112877,1603
S294	403666,6227	112873,2505

TOČKA	X	Y
S295	403666,3885	112873,0149
S296	403670,9161	112869,0711
S297	403670,6947	112868,8264
S298	403675,5168	112865,2419
S299	403675,319	112864,9826
S300	403680,4314	112861,8128
S301	403680,2539	112861,5346
ZID 8		
TOČKA	X	Y
S302	403803,4194	112802,4566
S303	403804,0482	112803,1568
S304	403804,2154	112803,343
S305	403804,4893	112803,6482
S306	403808,0643	112798,5453
S307	403808,1011	112798,5932
S308	403808,6621	112799,3236
S309	403808,8144	112799,5219
S310	403809,0398	112799,8153
S311	403809,0779	112799,8616
S312	403813,0356	112795,0495
S313	403813,5573	112795,8569
S314	403813,693	112796,0669
S315	403813,9046	112796,3944
S316	403818,1748	112791,865
S317	403818,2009	112791,9079
S318	403818,6731	112792,721
S319	403818,7987	112792,9372
S320	403818,9786	112793,249
S321	403819,0046	112793,2917
S322	403823,4732	112788,9708
S323	403823,9281	112789,8284
S324	403824,0453	112790,0492
S325	403824,2274	112790,3827
S326	403828,799	112786,1759
S327	403828,8077	112786,2052
S328	403829,2456	112787,0541
S329	403829,3582	112787,2714
S330	403829,5305	112787,5989
S331	403829,5443	112787,6255
S332	403834,1307	112783,4355
S333	403834,2267	112783,611
S334	403834,5753	112784,2837
S335	403834,6914	112784,5077
S336	403834,8469	112784,8101
S337	403834,8669	112784,8561
S338	403839,5591	112780,8702
S339	403839,6277	112781,0036
S340	403839,8981	112781,5254
S341	403840,0142	112781,7494
S342	403840,1609	112782,0225
S343	403840,1838	112782,067

CS_1599_PZI OBJEKTI
ZAKOLIČBA

TOČKA	X	Y
S344	403844,9461	112778,225
S345	403844,9646	112778,2605
S346	403845,2258	112778,7646
S347	403845,3418	112778,9886
S348	403845,4753	112779,2461
S349	403845,4937	112779,2816
S350	403850,2826	112775,4822
S351	403850,553	112776,004
S352	403850,669	112776,228
S353	403850,8117	112776,5033
S354	403850,8208	112776,5211
S355	403855,6005	112772,7038
S356	403855,626	112772,747
S357	403855,8835	112773,244
S358	403855,9987	112773,4662
S359	403856,1283	112773,7256
S360	403856,1511	112773,7701
S361	403860,9612	112769,9796
S362	403860,979	112770,0154
S363	403861,2348	112770,536
S364	403861,345	112770,7604
S365	403861,4682	112771,0118
S366	403861,4858	112771,0477
S367	403863,1063	112768,9497
S368	403863,37	112769,4998
S369	403863,4787	112769,7249
S370	403863,6042	112769,9864

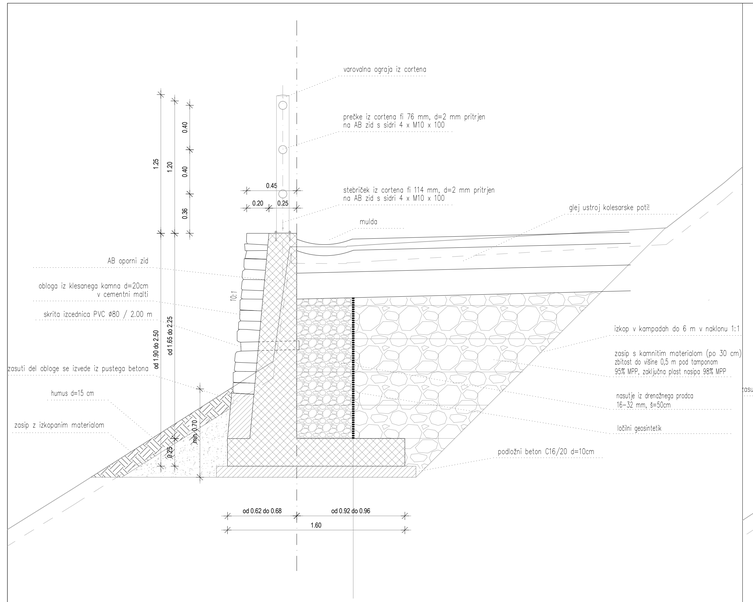

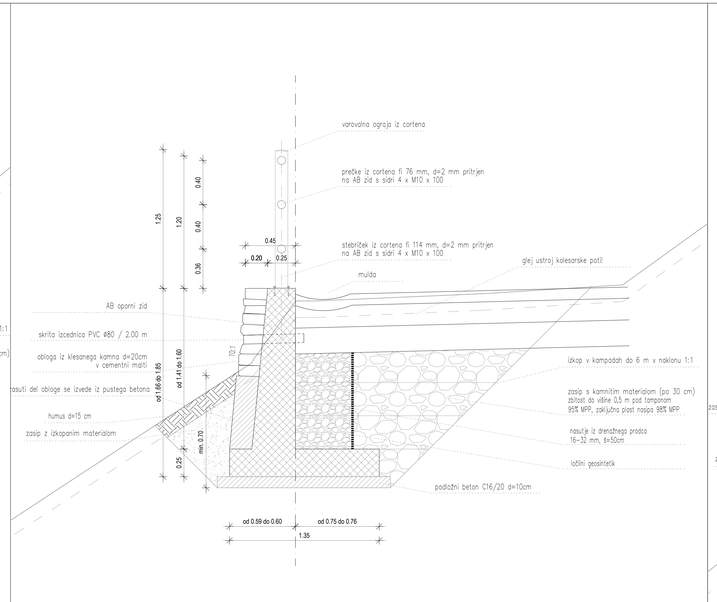

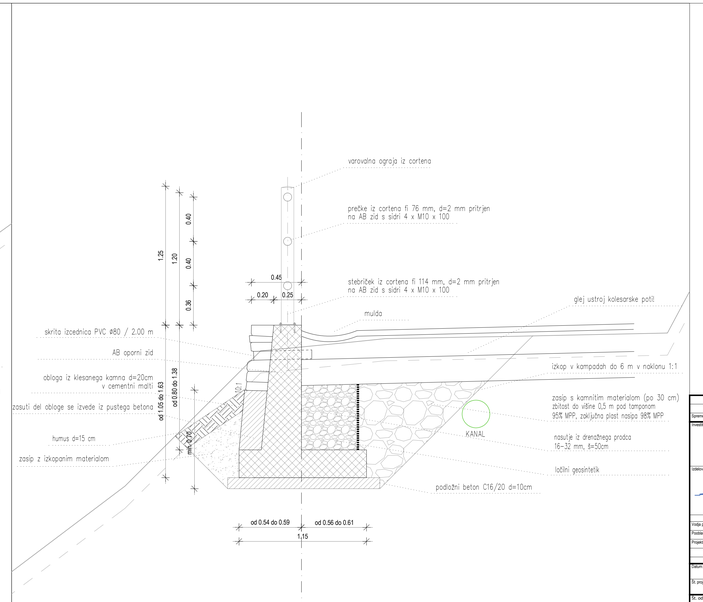

Ureditev kolesarskih površin na odseku Postaja - Most na Soči (DKP G2) na JP 920661 ter LC 420131

Karakteristični prerez - zid 1 in zid 6
M 1:20

Spremembe:	Opis spremembe:			Datum:	Podpis:
Investitor:	Direkcija RS za infrastrukturo Hajdrihova ulica 2a 1000 Ljubljana			Vzpostavitev:	Ureditev kolesarskih površin na odseku Postaja - Most na Soči (DKP G2) na JP 920661 ter LC 420131
Odgovorni:	CITY STUDIO prostorsko načrtovanje d.o.o. Vumkova ulica 2 1000 Ljubljana			Vrsta projekta:	PZI-projekt za izvedbo
				Vrsta načrta:	2.2 NAČRT S PODROČJA GRADBENIŠTVA
		ID. št.	Podpis	Naziv:	NAČRT PODPORNIH/OPORNIH ZIDOV
Vodja projektanta:	Igor Stavrević, u.d.i.g.	G-3876			
Pooblaščeni inženir:	Igor Stavrević, u.d.i.g.	G-3876		Grafične priloge:	Karakteristični prerez - zid 1 in zid 6
Projektant:	Maria Zlobec, u.d.i.a Alja Aleksandra Oblak, m.i.a.	A-0167			
Datum:	avgust 2025, po recenziji marec 2026			Merilo:	1:20
Št. projekta:	CS 1599-25	Št. načrta:	CS 1599-NZ/25-PZI	Št. lista:	G.231.1

Št. odbotka:	Arhivska št.:	Faza/objekt:	Šifra risbe:	Črtna koda arhiva:
8970	0326.00	004.2162	G.231.1	

Ureditev kolesarskih površin na odseku Postaja - Most na Soči (DKP G2) na JP 920661 ter LC 420131

Karakteristični prerez - kamnit zid 1, 2 in 3
M 1:20

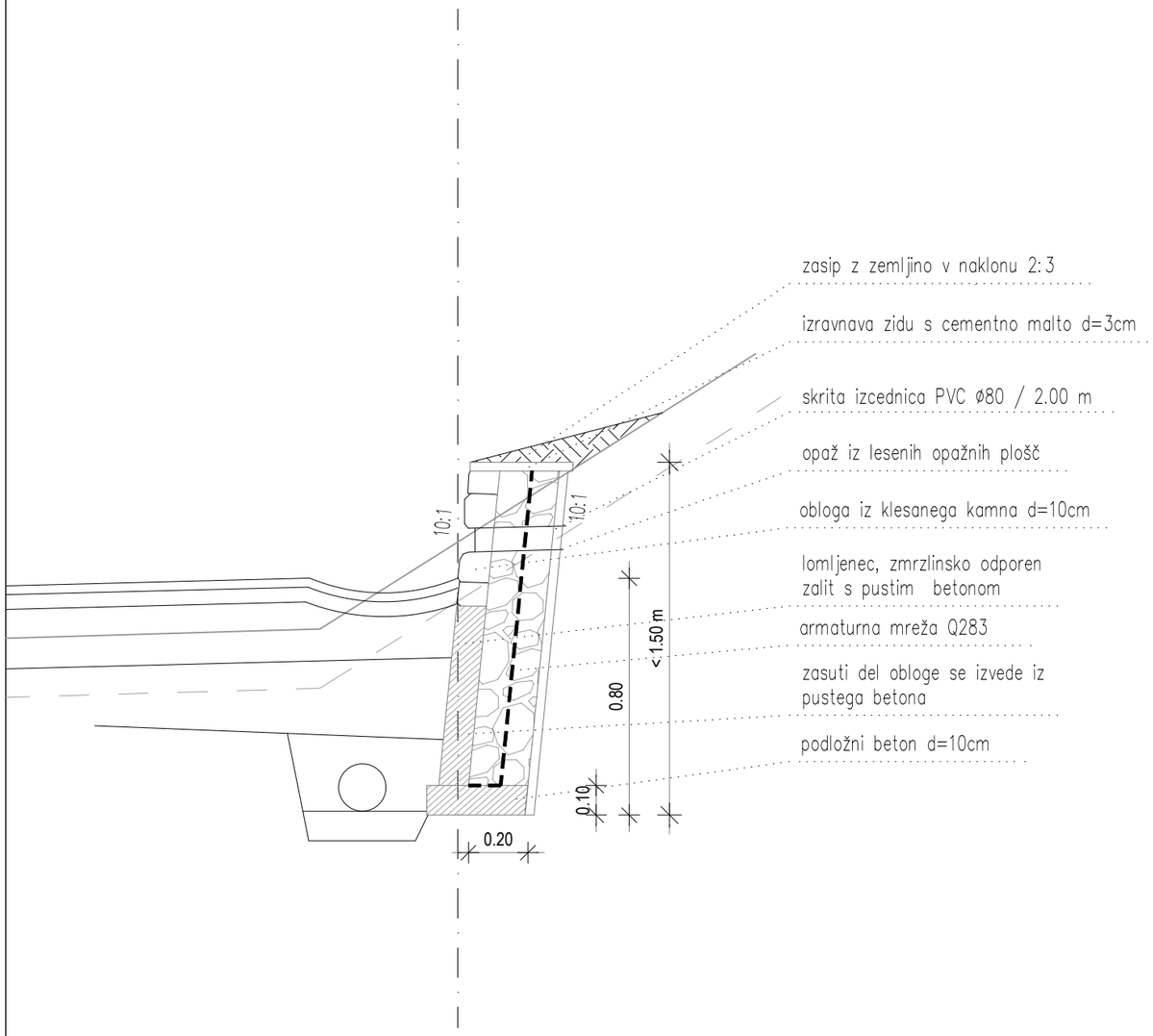

Sprememba:	Opis spremembe:	Datum:	Podpis:

Investitor:
Direkcija RS za infrastrukturo
Hajdrihova ulica 2a
1000 Ljubljana

Izdelovalec:
CITY STUDIO prostorsko načrtovanje d.o.o.
Vurnikova ulica 2
1000 Ljubljana

		ID. št.:	Podpis:
Vodja projektiranja:	Igor Stavrević, u.d.i.g.	G-3876	
Pooblaščeni inženir:	Igor Stavrević, u.d.i.g.	G-3876	
Projektant:	Maria Zlobec, u.d.i.a	A-0167	
	Alja Aleksandra Oblak, m.i.a.		

Objekt/lokacija:
Ureditev kolesarskih površin na odseku Postaja - Most na Soči (DKP G2) na JP 920661 ter LC 420131

Vrsta projekta:	PZI-projekt za izvedbo
Vrsta načrta:	2.2 NAČRT S PODROČJA GRADBENIŠTVA

Načrt:
NAČRT PODPORNIH/OPORNIH ZIDOV

Vsebina risbe:
Karakteristični prerez - kamnit zid 1, 2 in 3

Datum:	avgust 2025, po recenziji marec 2026	Merilo:	1:20
Št. projekta:	CS 1599-25	Št. načrta: CS 1599-NZ/25-PZI	Št. lista: G.231.2

Št. odseka:	Arhivska št.:	Faza/objekt:	Šifra risbe:	Črtna koda arhiva:
8970	0326.00	004.2162	G.231.2	

Ureditev kolesarskih površin na odseku Postaja - Most na Soči (DKP G2) na JP 920661 ter LC 420131

Karakteristični prerez - pilotna greda in L zid na pilotih - zid 2, 3, 4
M 1:20

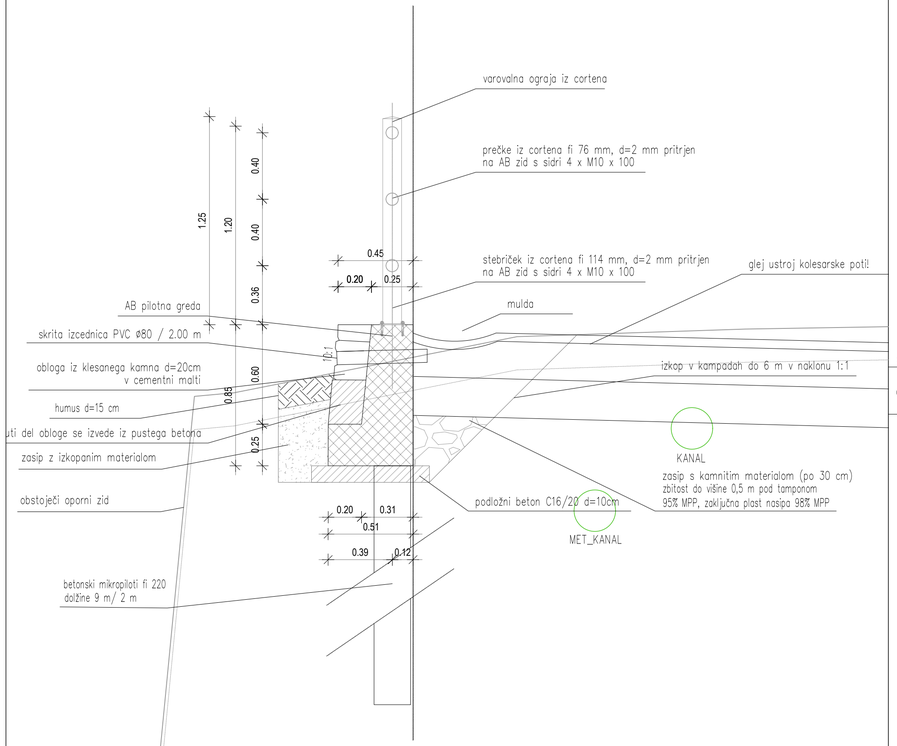

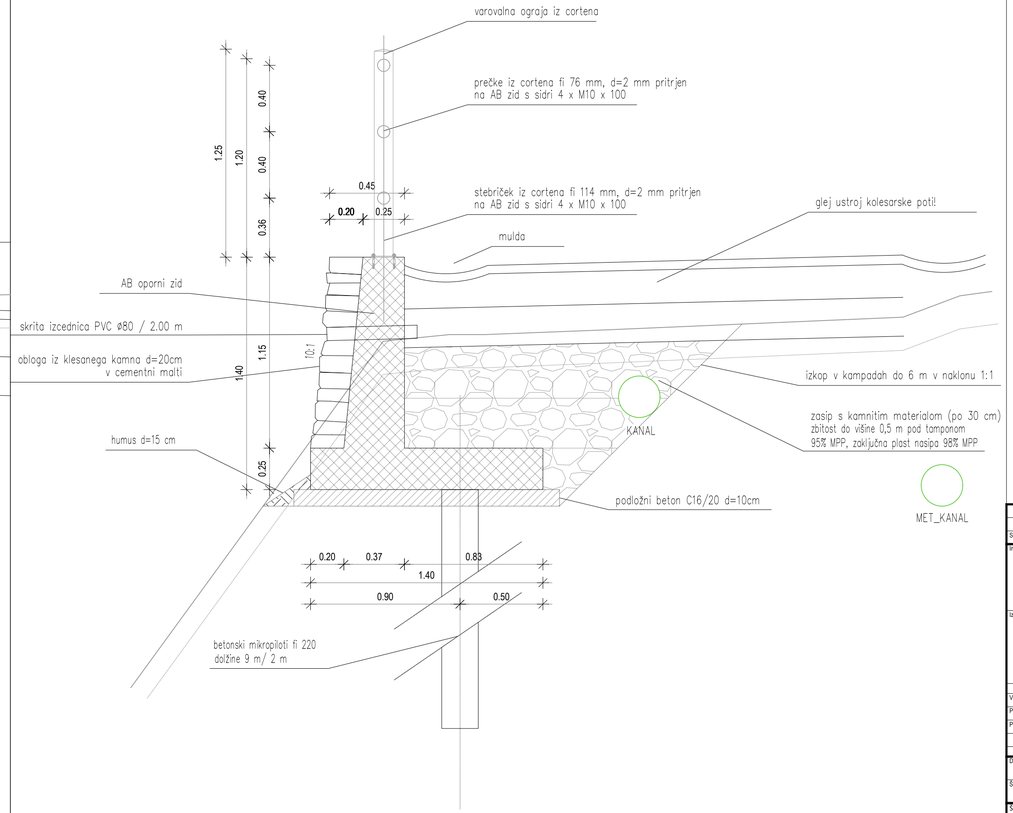

Sprememba:	Opis spremembe:	Datum:	Podpis:

Investitor:
Direkcija RS za infrastrukturo
Hajdrihova ulica 2a
1000 Ljubljana

Izdelovalec:
CITY STUDIO prostorsko načrtovanje d.o.o.
Vurnikova ulica 2
1000 Ljubljana

		ID. št.	Podpis:
Vodja projektiranja:	Igor Stavrević, u.d.i.g.	G-3876	
Pooblaščeni inženir:	Igor Stavrević, u.d.i.g.	G-3876	
Projektant:	Maria Zlobec, u.d.i.a	A-0167	
	Alja Aleksandra Oblak, m.i.a.		

Datum: avgust 2025, po recenziji marec 2026

Objekt/lokacija: Ureditev kolesarskih površin na odseku Postaja - Most na Soči (DKP G2) na JP 920661 ter LC 420131

Vrsta projekta: PZI-projekt za izvedbo

Vrsta načrta: 2.2 NAČRT S PODROČJA GRADBENIŠTVA

Načrt: NAČRT PODPORNIH/OPORNIH ZIDOV

Vsebina risbe: Karakteristični prerez - pilotna greda in L zid na pilotih - zid 2, 3, 4

Merilo: 1:20

Št. projekta:	Št. načrta:	Št. lista:
CS 1599-25	CS 1599-NZ/25-PZI	G.231.3

Št. odseka:	Arhivska št.:	Faza/objekt:	Šifra risbe:	Črtna koda arhiva:
8970	0326.00	004.2162	G.231.3	

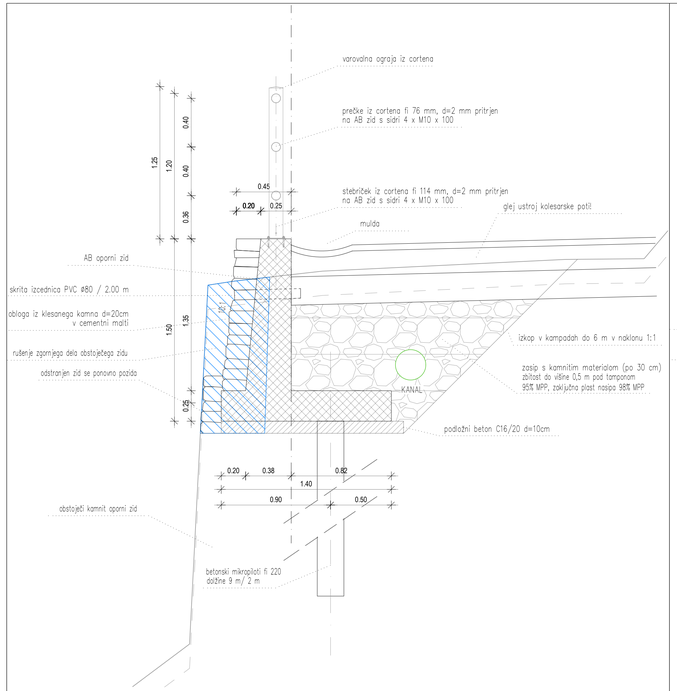

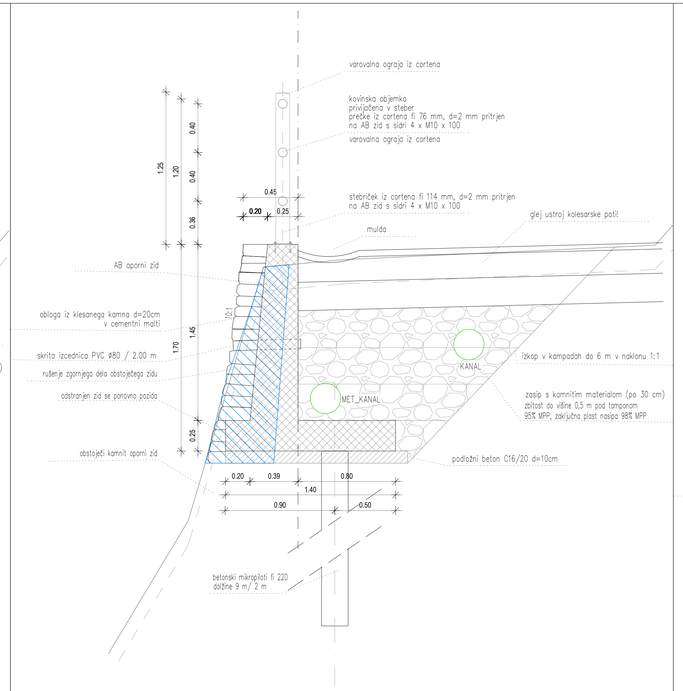

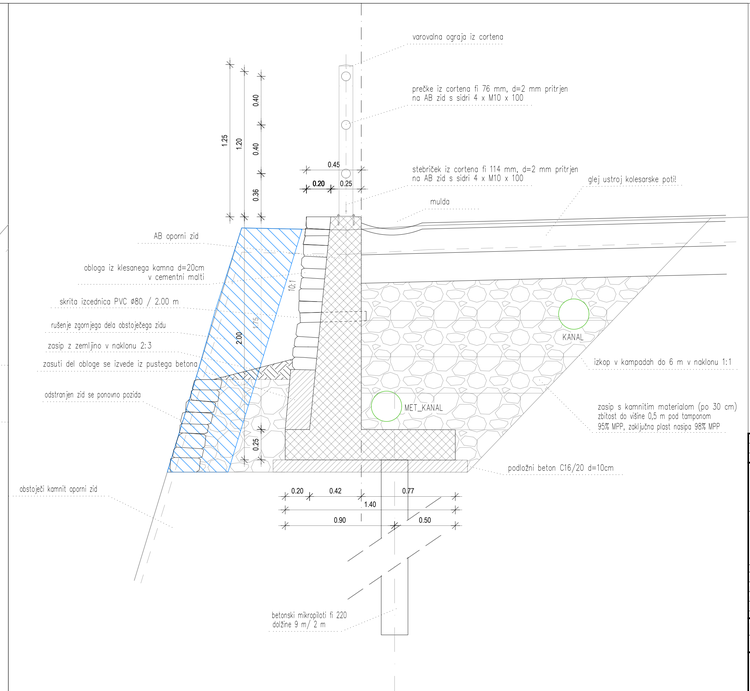

Ureditev kolesarskih površin na odseku Postaja - Most na Soči (DKP G2) na JP 920661 ter LC 420131

Karakteristični prerez - L zid na pilotih - zid 5
M 1:20

Spremembe:	Opis sprememb:			Datum:	Podpis:
Investitor:	Direkcija RS za infrastrukturo Hajdrihova ulica 2a 1000 Ljubljana			Objekt/delovja:	Ureditev kolesarskih površin na odseku Postaja - Most na Soči (DKP G2) na JP 920661 ter LC 420131
Izdelovalec:	CITY STUDIO prostorsko načrtovanje d.o.o. Vurnikova ulica 2 1000 Ljubljana			Vrsta projekta:	PZI-projekt za izvedbo
				Vrsta načrta:	2.2 NAČRT S PODROČJA GRADBENIŠTVA
				Načrt:	NAČRT PODPORNIH/OPORNIH ZIDOV
Vodja projektiranja:	Igor Stavrevič, u.d.i.g.	G-3876	Podpis:		
Pooblaščeni inženir:	Igor Stavrevič, u.d.i.g.	G-3876			
Projektant:	Maria Zlobec, u.d.i.a	A-0167		Vsebina načrta:	Karakteristični prerez - L zid na pilotih - zid 5
	Alja Aleksandra Oblak, m.i.a.				
Datum:	avgust 2025, po recenziji marec 2026			Merilo:	1:20
Št. projekta:	CS 1599-25	Št. načrta:	CS 1599-NZ/25-PZI	Št. lista:	G.231.4

Št. načrtovca:	Arhivska št.:	Faza/objekt:	Šifra načr.:	Črtna koda arhiva:
8970	0326.00	004.2162	G.231.4	

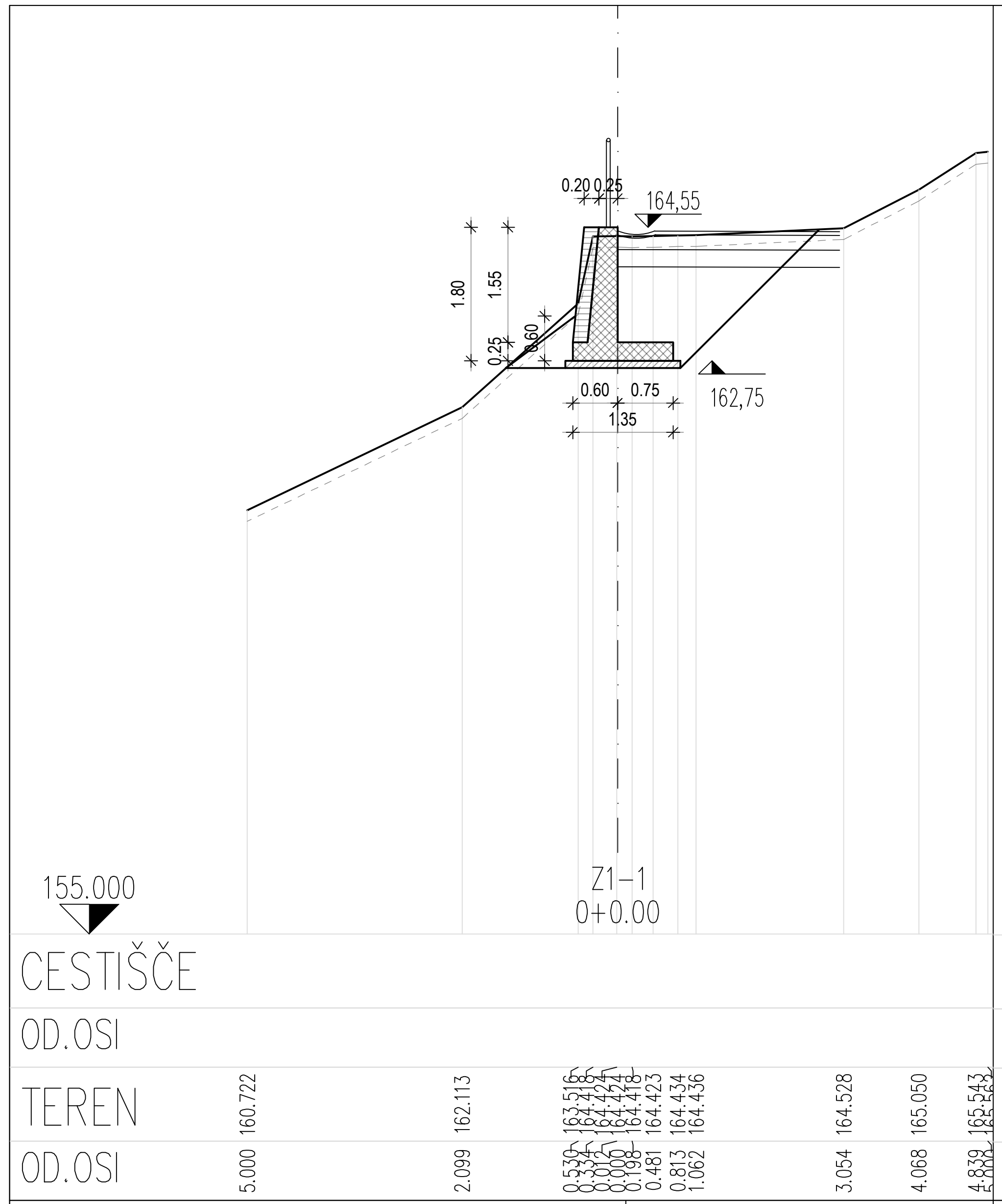

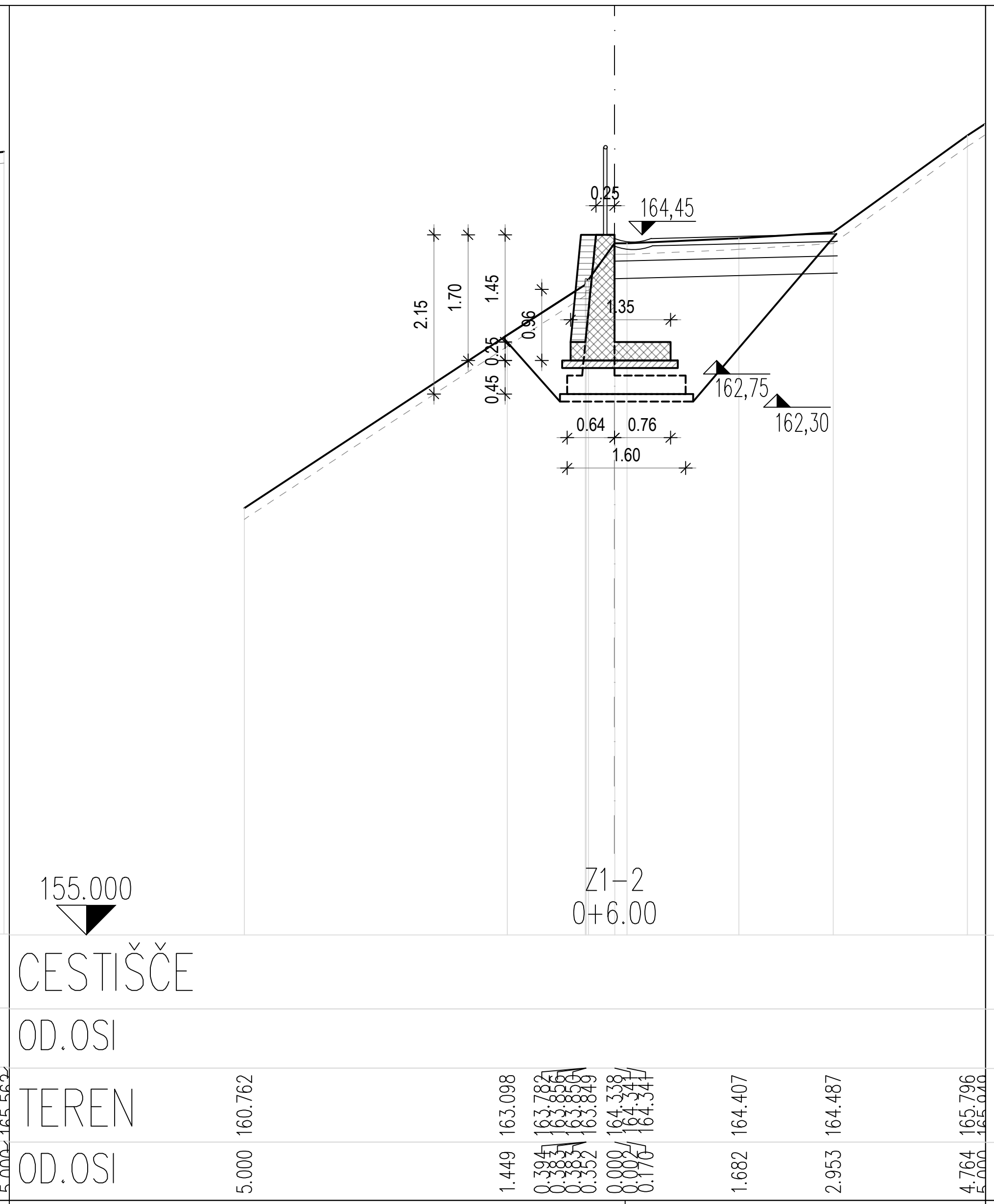

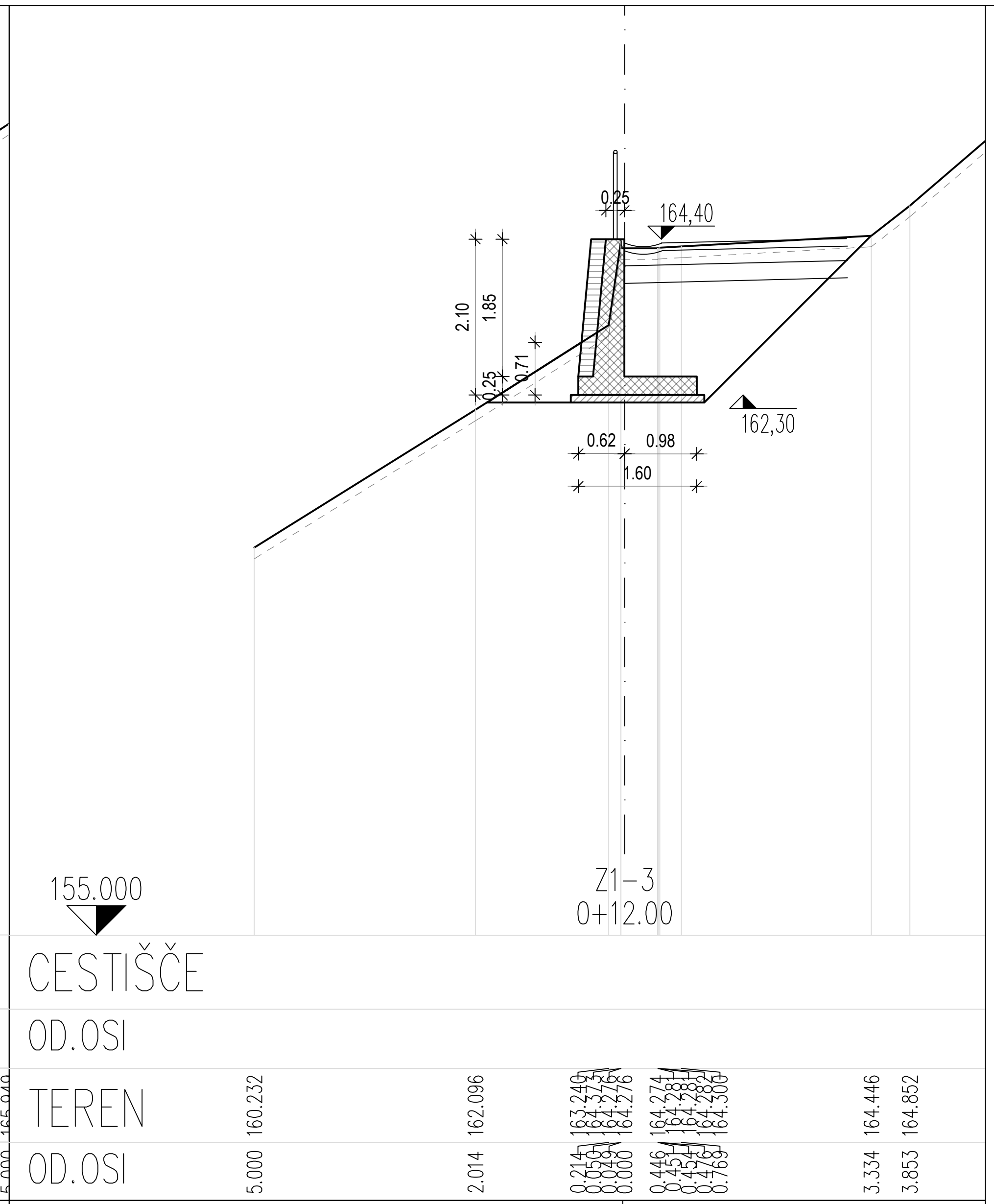

Ureditev kolesarskih površin na odseku Postaja - Most na Soči (DKP G2) na JP 920661 ter LC 420131

Prečni prerezi - zid 1
M 1:100

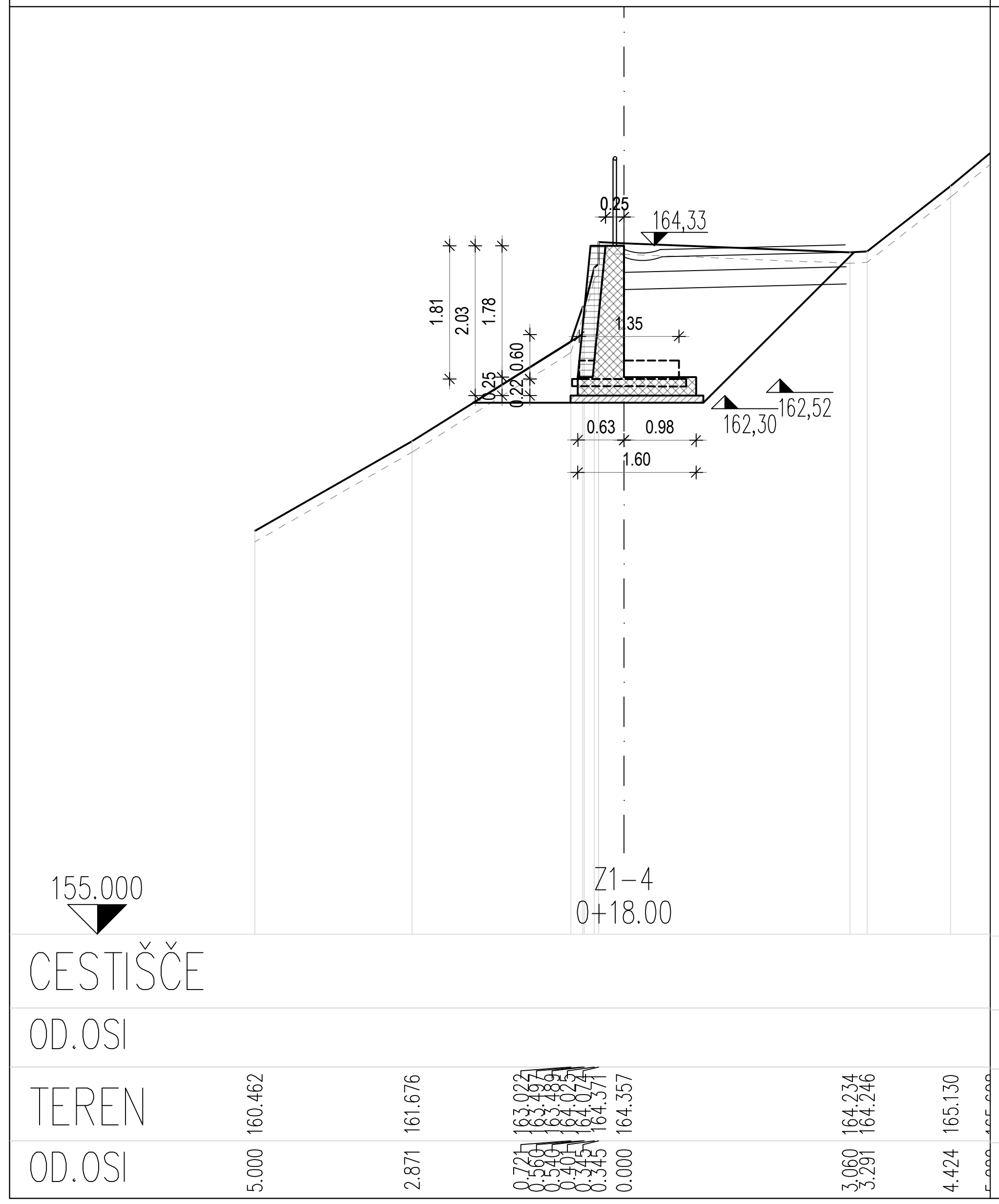

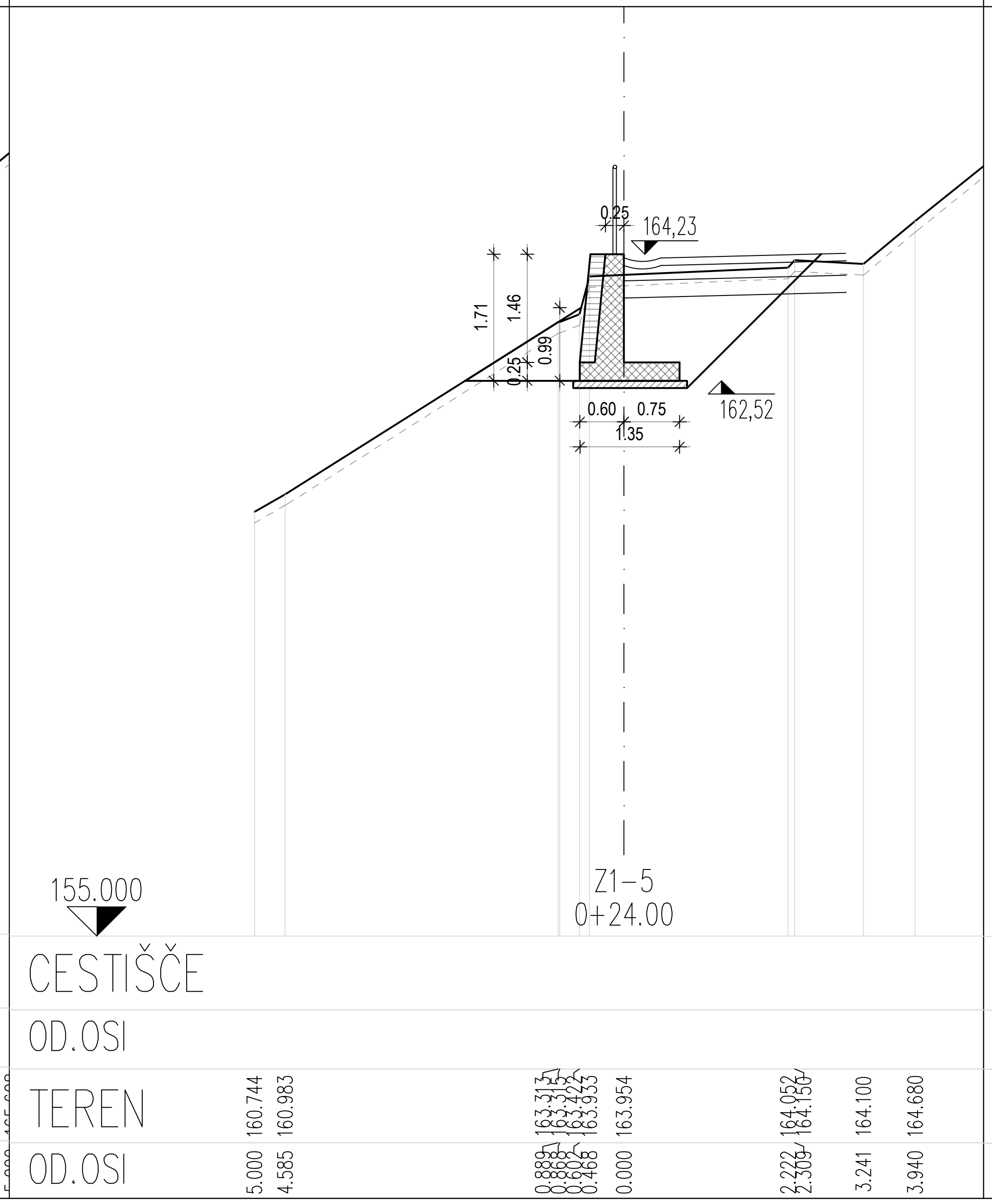

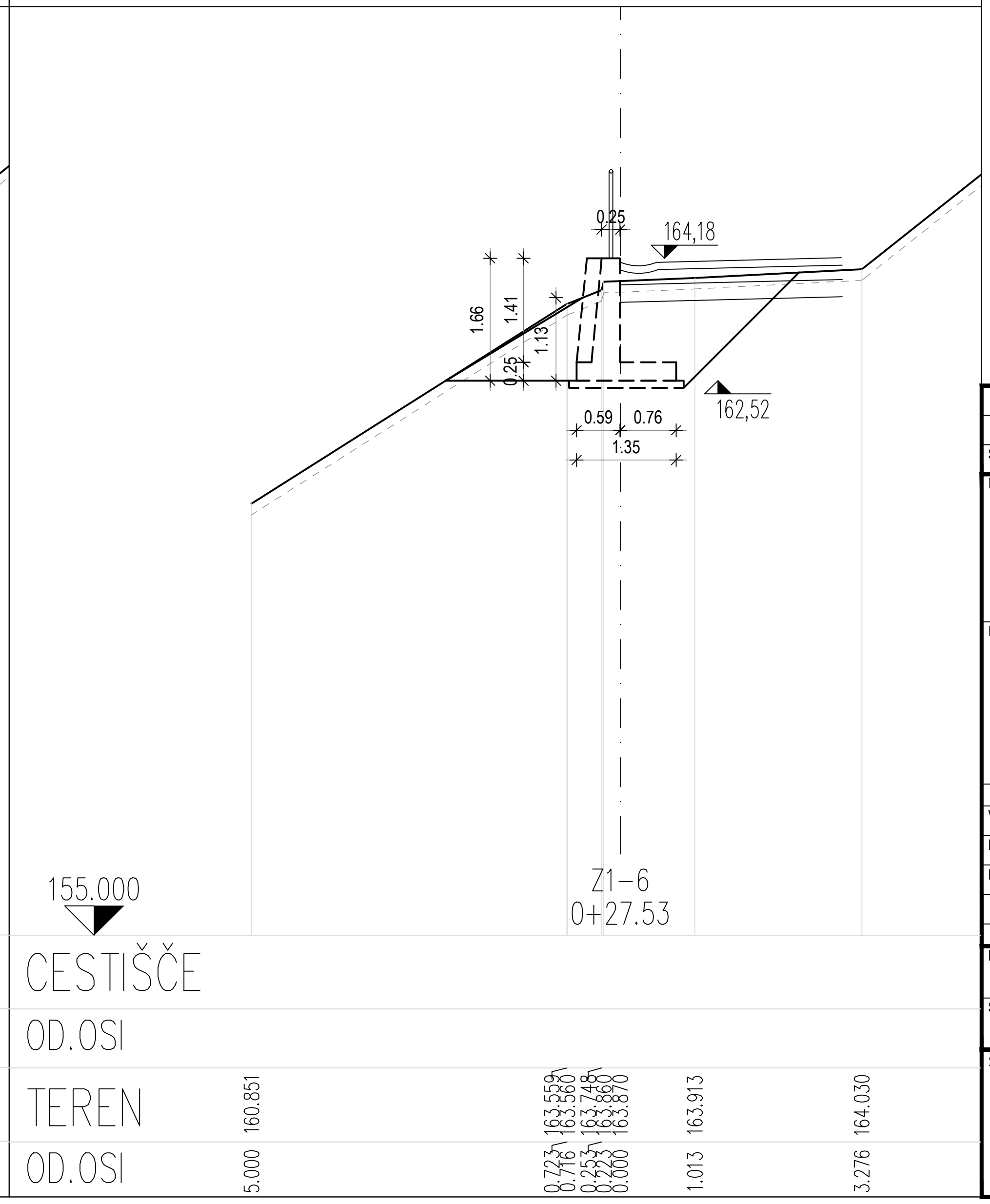

Sprememba:	Opis spremembe:	Datum:	Podpis:

Investitor:
Direkcija RS za infrastrukturo
Hajdrihova ulica 2a
1000 Ljubljana

Objekt/lokacija:
Ureditev kolesarskih površin na odseku Postaja - Most na Soči (DKP G2) na JP 920661 ter LC 420131

Izdelovalec:
CITY STUDIO prostorsko načrtovanje d.o.o.
Vurnikova ulica 2
1000 Ljubljana

Vrsta projekta: PZI-projekt za izvedbo

Vrsta načrta: 2.2 NAČRT S PODROČJA GRADBENIŠTVA

		ID. št.:	Podpis:
Vodja projektiranja:	Igor Stavrević, u.d.i.g.	G-3876	
Pooblaščeni inženir:	Igor Stavrević, u.d.i.g.	G-3876	
Projektant:	Maria Zlobec, u.d.i.a	A-0167	
	Alja Aleksandra Oblak, m.i.a.		

Načrt: NAČRT PODPORNIH/OPORNIH ZIDOV

Vsebina risbe: Prečni prerezi - zid 1

Datum:	avgust 2025, po recenziji marec 2026	Merilo:	1:100
Št. projekta:	CS 1599-25	Št. načrta:	CS 1599-NZ/25-PZI
Št. lista:	G.232.1		

Št. odseka:	Arhivska št.:	Faza/objekt:	Šifra risbe:	Črtna koda arhiva:
8970	0326.00	004.2162	G.232.1	

Ureditev kolesarskih površin na odseku Postaja - Most na Soči (DKP G2) na JP 920661 ter LC 420131

Prečni prerezi - kamnit zid 1
M 1:100

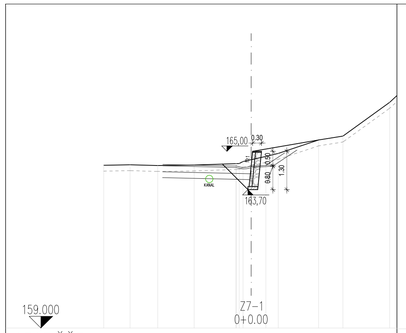

159.000 Z7-1 0+0.00

CESTIŠČE

OD.OSI

TEREN 164.527 164.544 164.516 164.534 164.654 164.644 164.929 165.384 165.516 166.662

OD.OSI 5.000 4.107 3.170 1.931 0.316 0.000 0.000 0.500 0.919 2.290 3.118 4.705

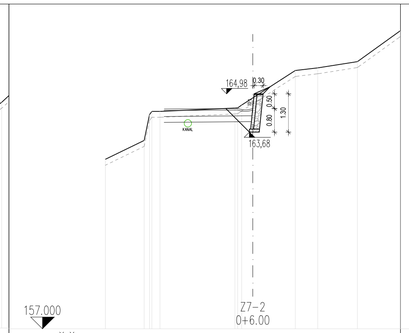

157.000 Z7-2 0+6.00

CESTIŠČE

OD.OSI

TEREN 162.753 163.305 164.381 164.837 165.767 165.856 166.069

OD.OSI 5.000 3.685 3.147 0.000 0.000 1.445 2.205 3.552

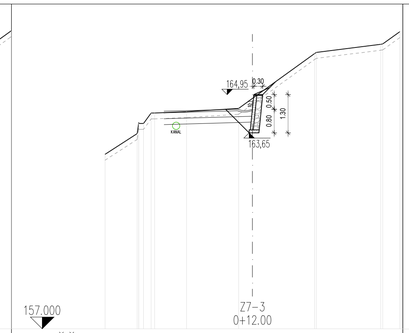

157.000 Z7-3 0+12.00

CESTIŠČE

OD.OSI

TEREN 162.525 163.371 164.481 164.819 166.143 166.330

OD.OSI 5.000 2.238 0.468 0.000 2.112 2.170

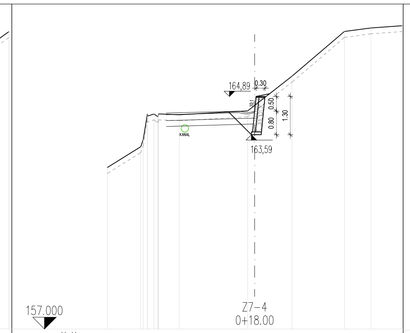

157.000 Z7-4 0+18.00

CESTIŠČE

OD.OSI

TEREN 162.479 164.271 165.578 167.098 167.219

OD.OSI 5.000 2.563 0.239 0.000 1.265 3.047 3.944

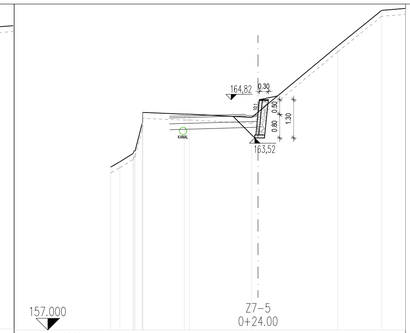

157.000 Z7-5 0+24.00

CESTIŠČE

OD.OSI

TEREN 162.215 164.329 166.639 167.849

OD.OSI 5.000 2.301 0.012 0.000 2.699 4.198

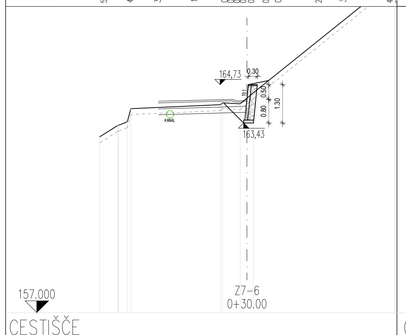

157.000 Z7-6 0+30.00

CESTIŠČE

OD.OSI

TEREN 162.962 163.755 163.921

OD.OSI 5.000 4.177 3.943 0.839 0.000 0.237 0.078

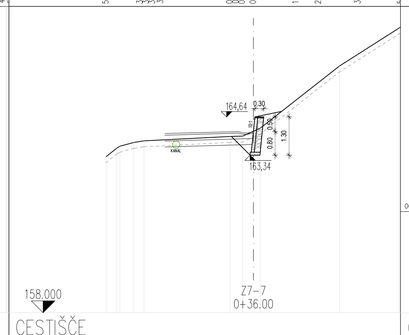

158.000 Z7-7 0+36.00

CESTIŠČE

OD.OSI

TEREN 163.022 163.777 163.831

OD.OSI 5.000 4.058 3.778 0.797 0.367 0.000 2.819

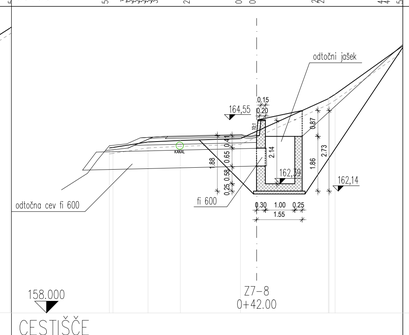

158.000 Z7-8 0+42.00

CESTIŠČE

OD.OSI

TEREN 163.007 163.614 163.800 163.854 163.917 164.187 165.220

OD.OSI 5.000 4.870 3.687 2.590 0.552 0.000 2.470 2.683

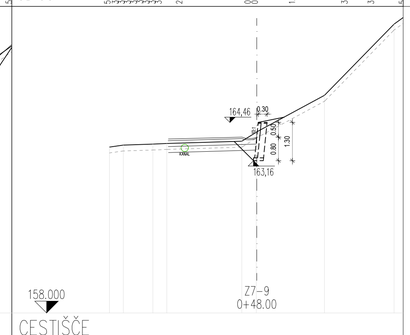

158.000 Z7-9 0+48.00

CESTIŠČE

OD.OSI

TEREN 163.627 163.696 163.728 163.749 163.825 164.143

OD.OSI 5.000 4.529 3.524 3.054 0.506 0.000

Sprememba:	Opis spremembe:		Datum:	Podpis:

Investitor:
Direkcija RS za infrastrukturo
Hajdrihova ulica 2a
1000 Ljubljana

Izdelovalec:
CITY STUDIO prostorsko načrtovanje d.o.o.
Vurnikova ulica 2
1000 Ljubljana

Objekt/lokacija:
Ureditev kolesarskih površin na odseku Postaja - Most na Soči (DKP G2) na JP 920661 ter LC 420131

Vrsta projekta: PZI-projekt za izvedbo

Vrsta načrta: 2.2 NAČRT S PODROČJA GRADBENIŠTVA

Načrt: NAČRT PODPORNIH/OPORNIH ZIDOV

Vsebina risbe: Prečni prerezi - kamnit zid 1

		ID. št.:	Podpis:
Vodja projektiranja:	Igor Stavrević, u.d.i.g.	G-3876	
Pooblaščeni inženir:	Igor Stavrević, u.d.i.g.	G-3876	
Projektant:	Maria Zlobec, u.d.i.a	A-0167	
	Alja Aleksandra Oblak, m.i.a.		

Datum:	avgust 2025, po recenziji marec 2026			Merilo:	1:100
Št. projekta:	CS 1599-25	Št. načrta:	CS 1599-NZ/25-PZI	Št. lista:	G.232.2

Št. odseka:	Arhivska št.:	Faza/objekt:	Šifra risbe:	Črtna koda arhiva:
8970	0326.00	004.2162	G.232.2	

Ureditev kolesarskih površin na odseku Postaja - Most na Soči (DKP G2) na JP 920661 ter LC 420131

Prečni prerezi - zid 2
M 1:100

Sprememba:	Opis spremembe:	Datum:	Podpis:

Investitor:	Direkcija RS za infrastrukturo Hajdrihova ulica 2a 1000 Ljubljana
Objekt/lokacija:	Ureditev kolesarskih površin na odseku Postaja - Most na Soči (DKP G2) na JP 920661 ter LC 420131
Izdelovalec:	CITY STUDIO prostorsko načrtovanje d.o.o. Vurnikova ulica 2 1000 Ljubljana
Vrsta projekta:	PZI-projekt za izvedbo
Vrsta načrta:	2.2 NAČRT S PODROČJA GRADBENIŠTVA
Načrt:	NAČRT PODPORNIH/OPORNIH ZIDOV
Vsebina risbe:	Prečni prerezi - zid 2

		ID. št.:	Podpis:
Vodja projektiranja:	Igor Stavrević, u.d.i.g.	G-3876	
Pooblaščeni inženir:	Igor Stavrević, u.d.i.g.	G-3876	
Projektant:	Maria Zlobec, u.d.i.a	A-0167	
	Alja Aleksandra Oblak, m.i.a.		

Datum:	avgust 2025, po recenziji marec 2026	Merilo:	1:100
Št. projekta:	CS 1599-25	Št. načrta:	CS 1599-NZ/25-PZI
Št. lista:	G.232.3		

Št. odseka:	Arhivska št.:	Faza/objekt:	Šifra risbe:	Črtna koda arhiva:
8970	0326.00	004.2162	G.232.3	

Ureditev kolesarskih površin na odseku Postaja - Most na Soči (DKP G2) na JP 920661 ter LC 420131

Prečni prerezi - kamnit zid 2
M 1:100

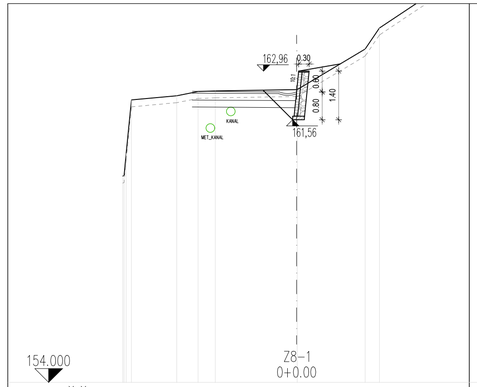

154.000
Z8-1
0+0.00

CESTIŠČE

OD.OSI

TEREN	159.838	160.235	160.595	161.135	162.255	162.377	162.393	162.432	162.433	163.598	164.203
OD.OSI	5.000	4.552	4.156	4.750	3.448	2.835	2.337	0.000	0.000	1.976	2.383

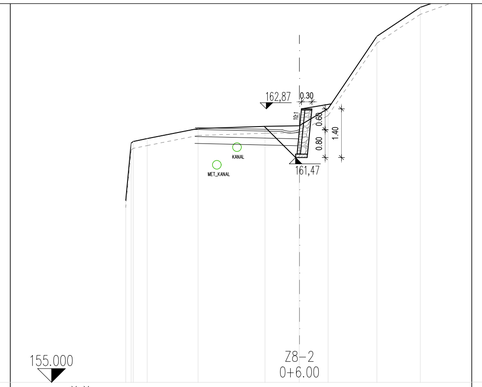

155.000
Z8-2
0+6.00

CESTIŠČE

OD.OSI

TEREN	160.235	160.595	161.135	161.921	162.310	162.374	162.391	162.432	162.883	164.967	165.798
OD.OSI	5.000	4.552	4.156	4.750	4.380	2.918	0.992	0.000	0.824	2.229	3.478

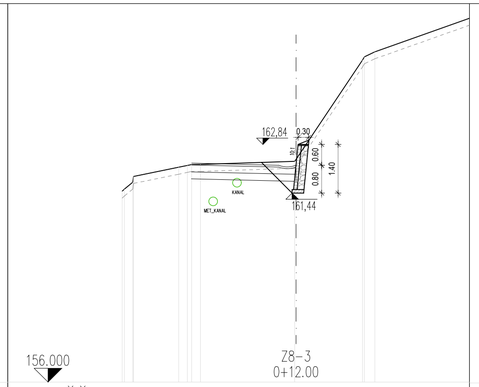

156.000
Z8-3
0+12.00

CESTIŠČE

OD.OSI

TEREN	161.498	161.921	162.185	162.263	162.267	162.358	162.411	165.212	165.510
OD.OSI	5.000	4.672	3.775	3.053	2.747	0.000	0.000	1.914	2.212

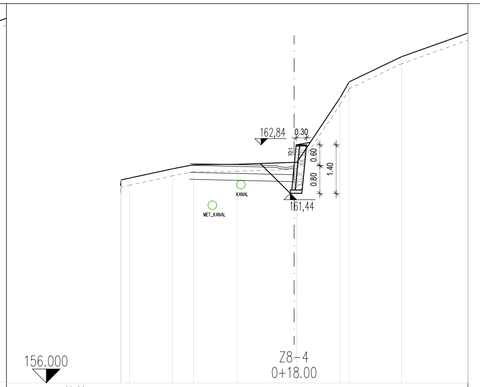

156.000
Z8-4
0+18.00

CESTIŠČE

OD.OSI

TEREN	161.617	161.872	161.885	162.163	162.281	162.294	162.349	162.352	164.209	164.669	165.391
OD.OSI	5.000	4.717	4.707	3.499	2.894	1.640	0.000	0.003	1.322	1.568	3.094

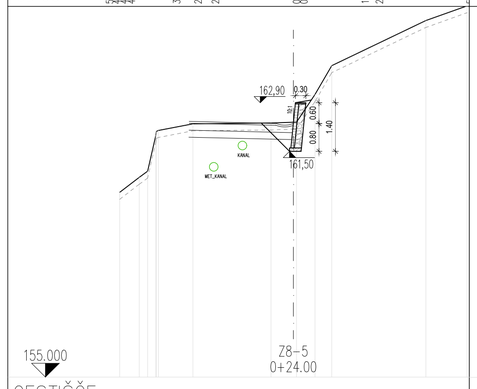

155.000
Z8-5
0+24.00

CESTIŠČE

OD.OSI

TEREN	160.322	160.595	161.135	161.921	162.297	162.320	162.345	162.377	163.142	163.972	165.273
OD.OSI	5.000	4.677	4.405	3.883	2.889	0.642	0.097	0.065	0.624	1.106	3.812

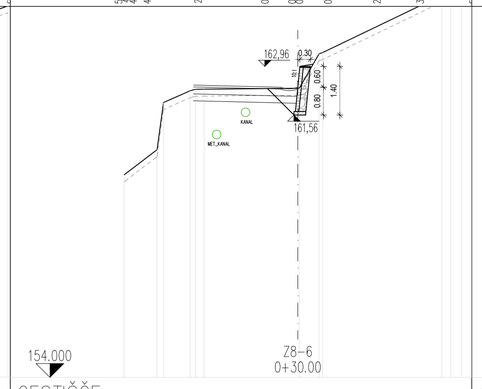

154.000
Z8-6
0+30.00

CESTIŠČE

OD.OSI

TEREN	159.834	160.559	161.917	162.259	162.301	162.304	162.339	162.339	163.324	163.336	165.013
OD.OSI	5.000	4.650	3.866	3.092	2.949	2.699	0.040	0.040	0.514	0.526	4.140

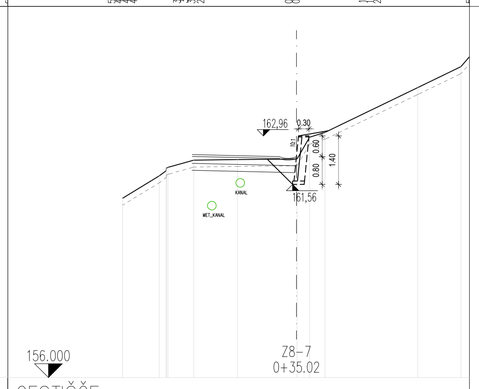

156.000
Z8-7
0+35.02

CESTIŠČE

OD.OSI

TEREN	161.167	161.809	161.858	162.252	162.263	162.280	162.286	162.297	162.301	163.063	164.354	164.954
OD.OSI	5.000	3.945	3.256	2.691	2.954	1.697	0.000	0.011	0.015	0.822	3.493	4.222

Sprememba:	Opis spremembe:	Datum:	Podpis:

Investitor:
Direkcija RS za infrastrukturo
Hajdrihova ulica 2a
1000 Ljubljana

Izdelovalec:
CITY STUDIO prostorsko načrtovanje d.o.o.
Vurnikova ulica 2
1000 Ljubljana

		ID. št.:	Podpis:
Vodja projektiranja:	Igor Stavrevič, u.d.i.g.	G-3876	
Pooblaščeni inženir:	Igor Stavrevič, u.d.i.g.	G-3876	
Projektant:	Maria Zlobec, u.d.i.a	A-0167	
	Alja Aleksandra Oblak, m.i.a.		

Objekt/lokacija:
Ureditev kolesarskih površin na odseku Postaja - Most na Soči (DKP G2) na JP 920661 ter LC 420131

Vrsta projekta: PZI-projekt za izvedbo

Vrsta načrta: 2.2 NAČRT S PODROČJA GRADBENIŠTVA

Načrt: NAČRT PODPORNIH/OPORNIH ZIDOV

Vsebina risbe: Prečni prerezi - kamnit zid 2

Datum:	avgust 2025, po recenziji marec 2026			Merilo:	1:100
Št. projekta:	CS 1599-25	Št. načrta:	CS 1599-NZ/25-PZI	Št. lista:	G.232.4

Št. odseka:	Arhivska št.:	Faza/objekt:	Šifra risbe:	Črtna koda arhiva:
8970	0326.00	004.2162	G.232.4	

Ureditev kolesarskih površin na odseku Postaja - Most na Soči (DKP G2) na JP 920661 ter LC 420131

Prečni prerezi - zid 3
M 1:100

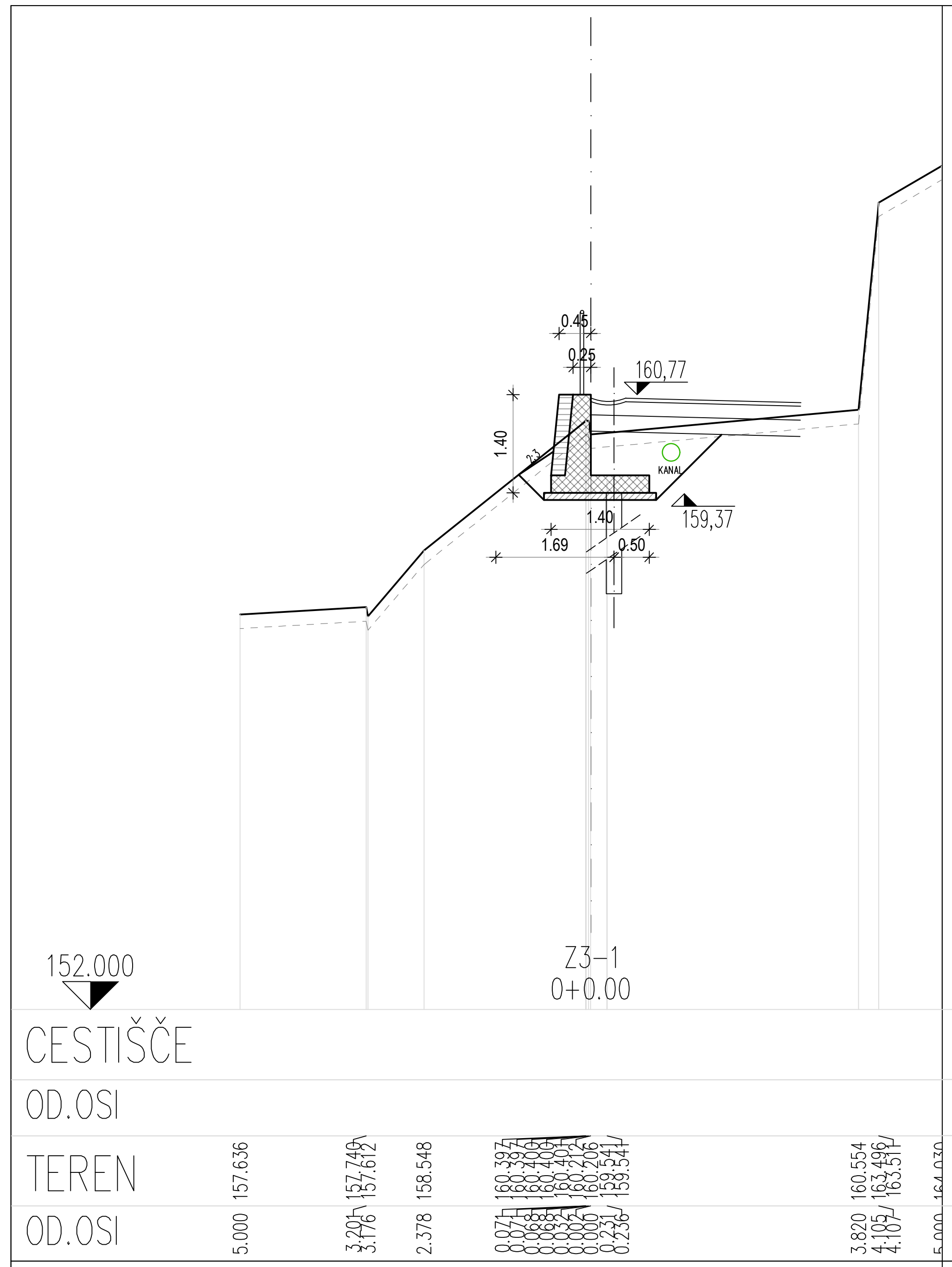

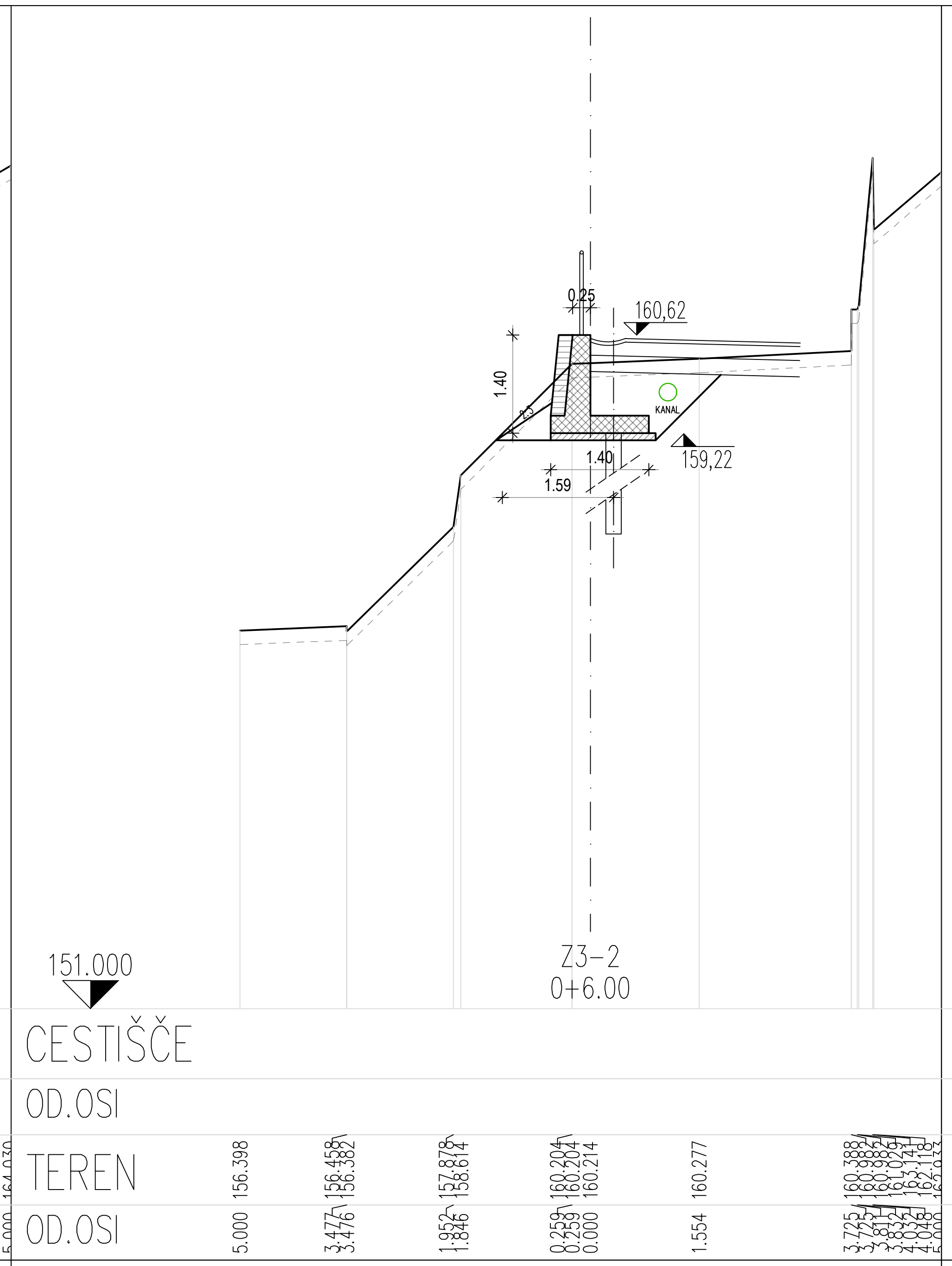

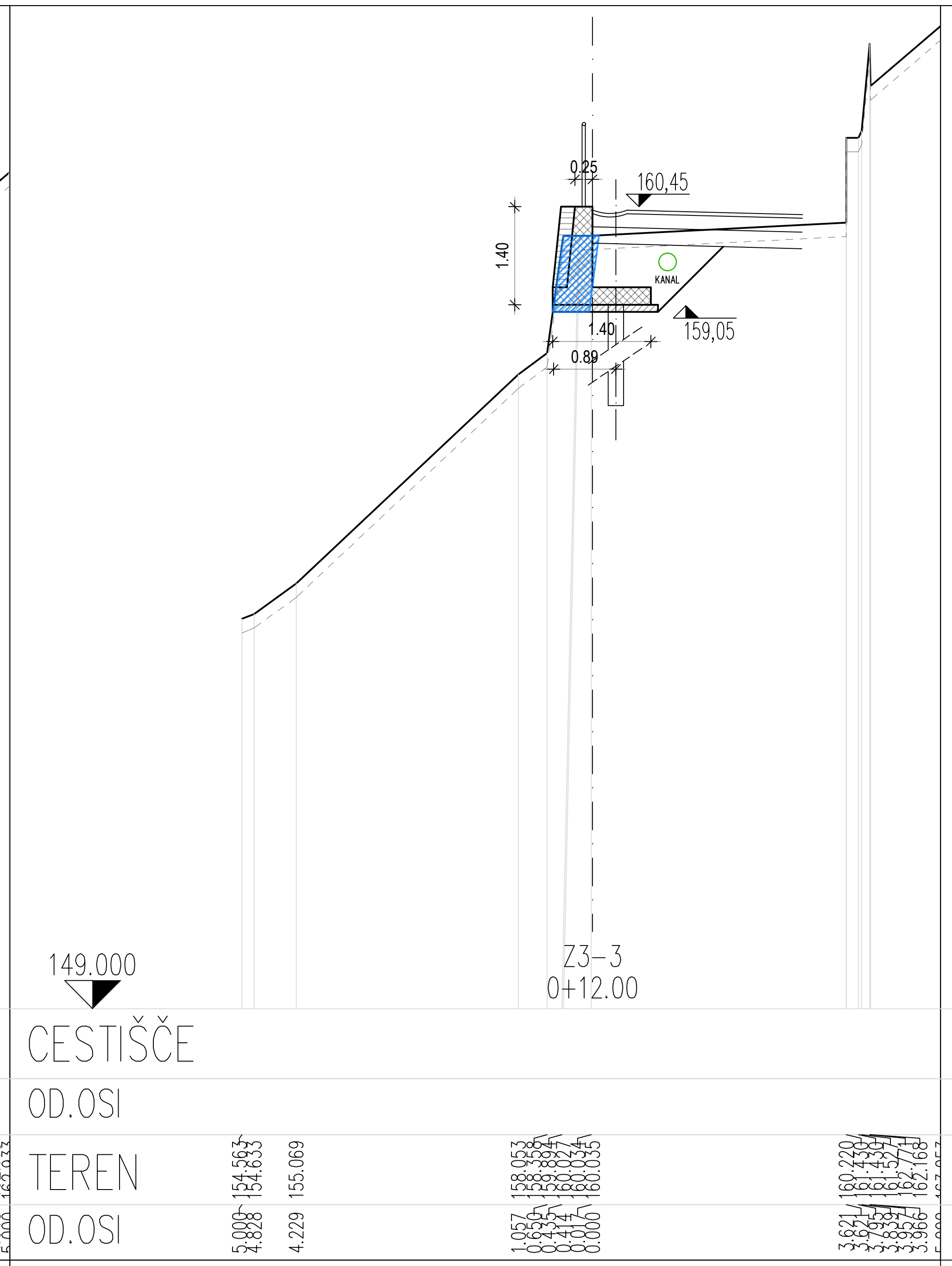

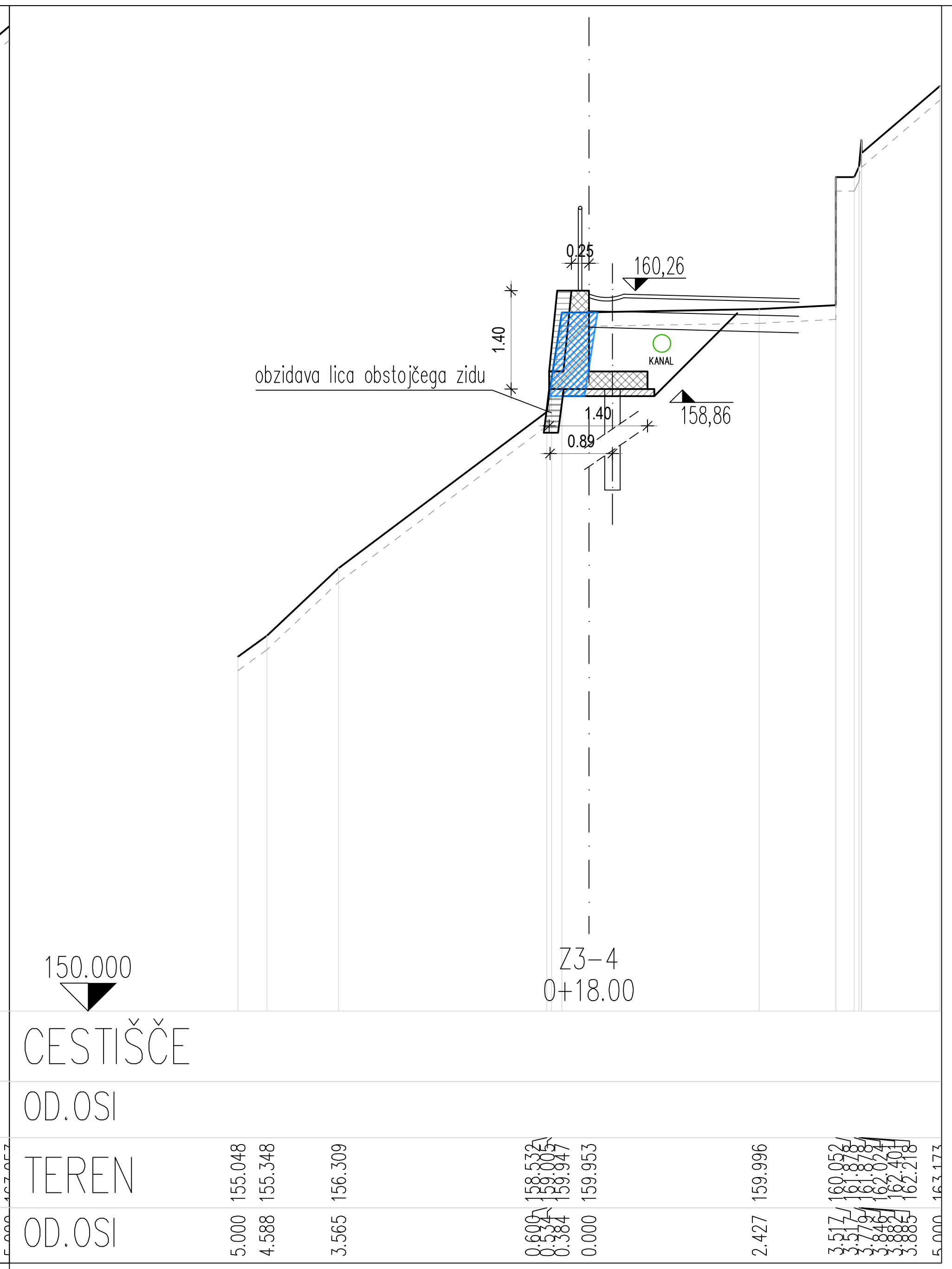

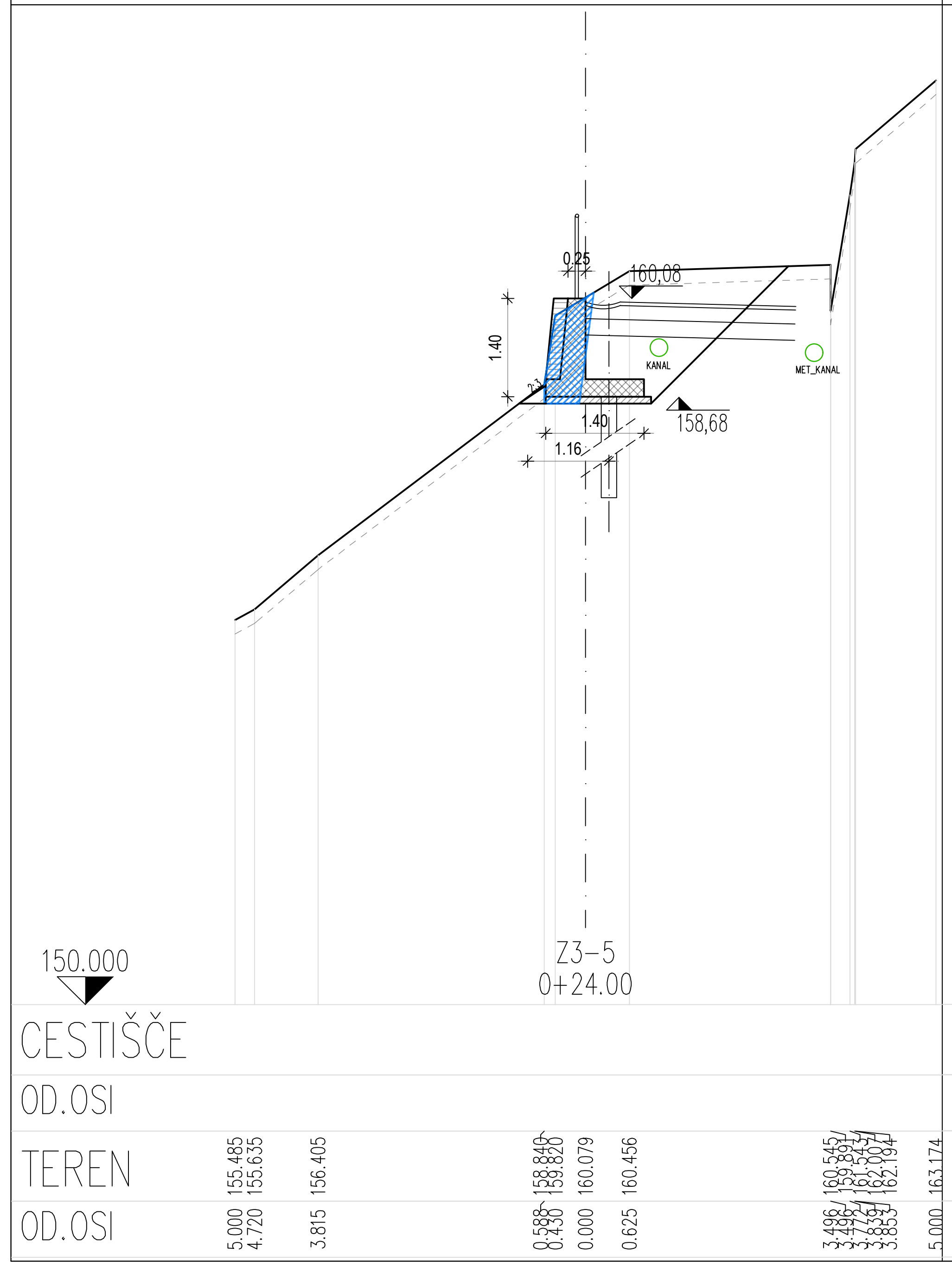

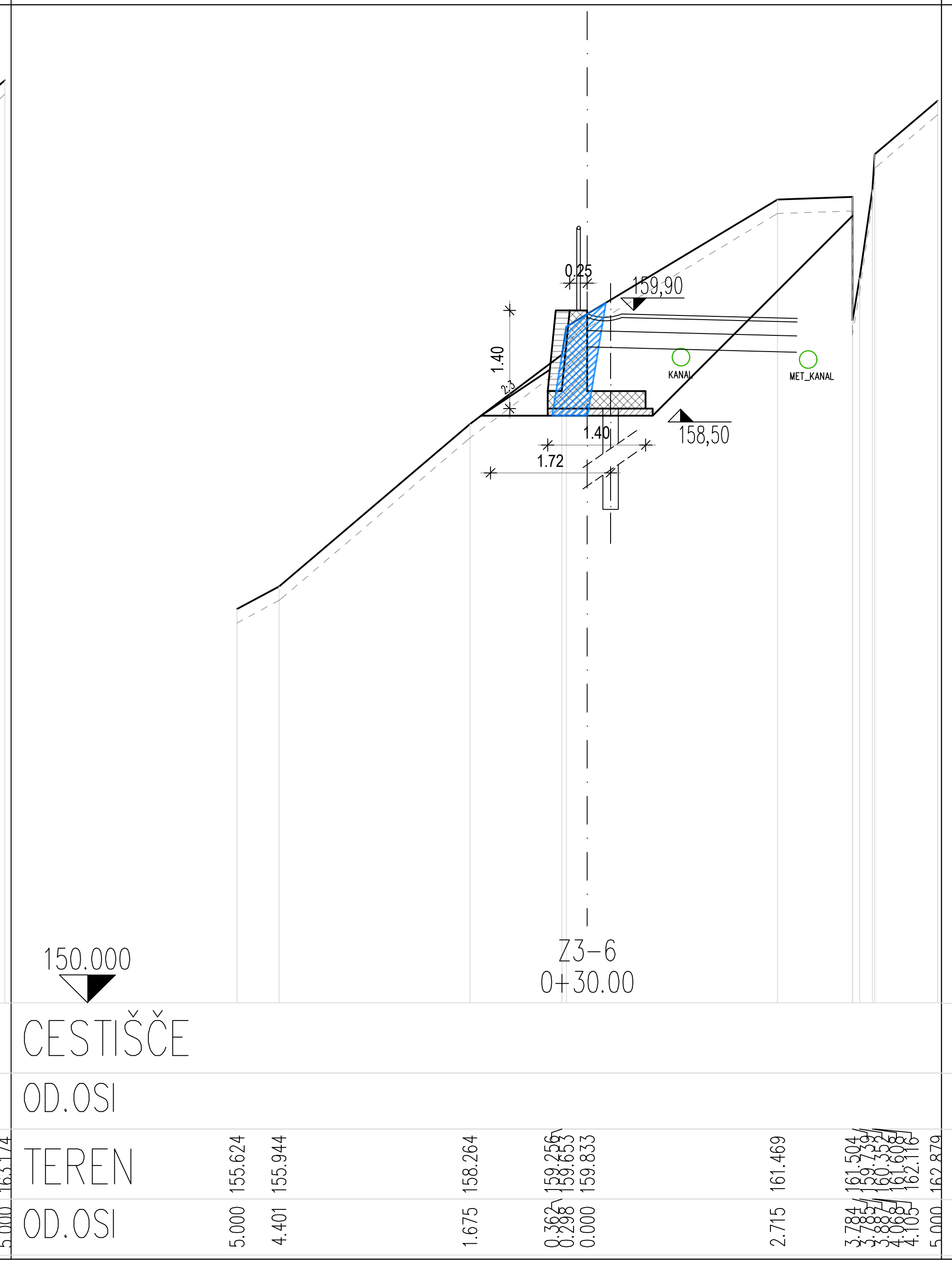

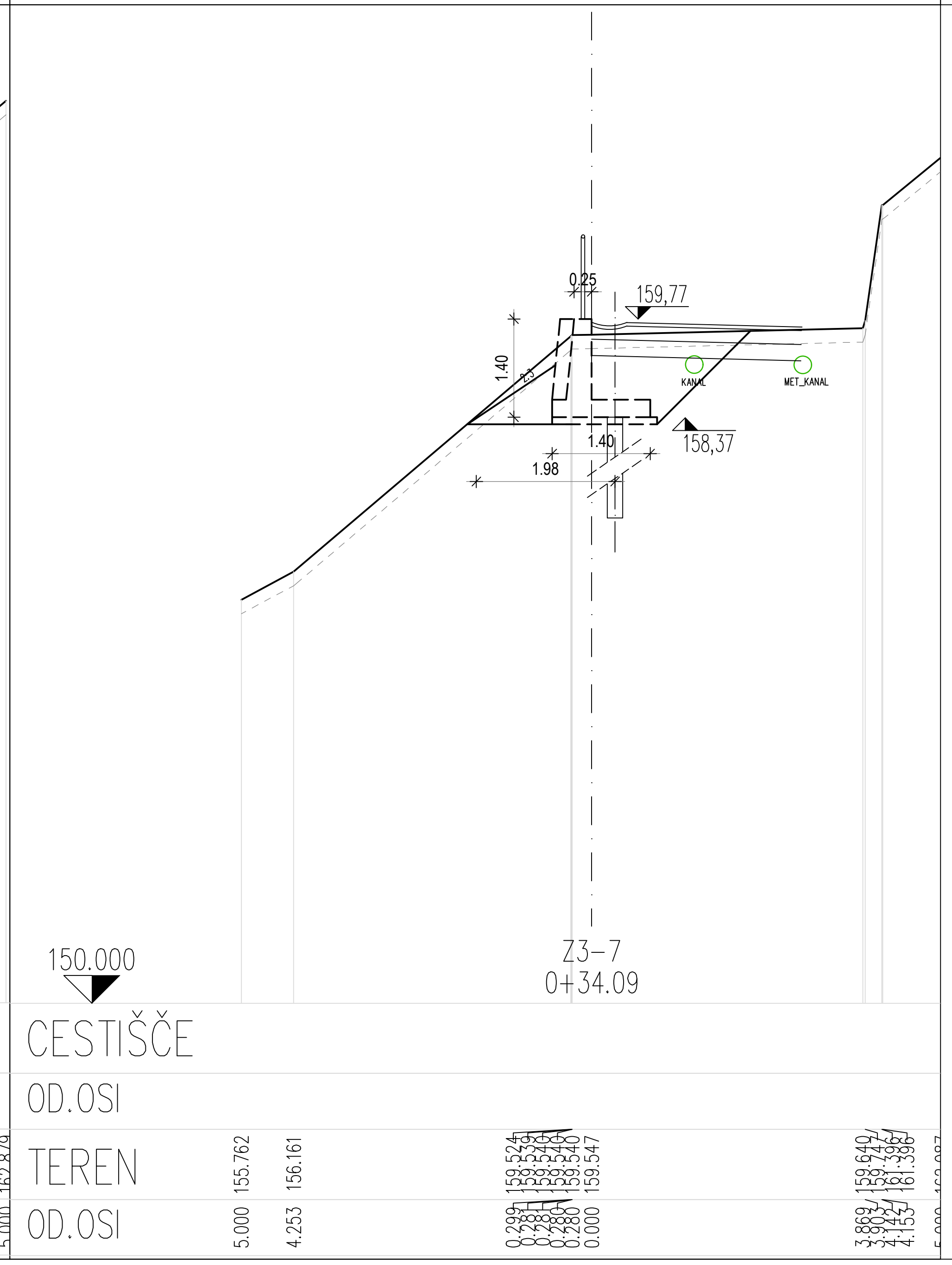

Sprememba:	Opis spremembe:	Datum:	Podpis:

Investitor:
Direkcija RS za infrastrukturo
Hajdrihova ulica 2a
1000 Ljubljana

Objekt/lokacija:
Ureditev kolesarskih površin na odseku Postaja - Most na Soči (DKP G2) na JP 920661 ter LC 420131

Izdelovalec:
CITY STUDIO prostorsko načrtovanje d.o.o.
Vurnikova ulica 2
1000 Ljubljana

Vrsta projekta: PZI-projekt za izvedbo

Vrsta načrta: 2.2 NAČRT S PODROČJA GRADBENIŠTVA

Načrt: NAČRT PODPORNIH/OPORNIH ZIDOV

		ID. št.:	Podpis:
Vodja projektiranja:	Igor Stavrević, u.d.i.g.	G-3876	
Pooblaščeni inženir:	Igor Stavrević, u.d.i.g.	G-3876	
Projektant:	Maria Zlobec, u.d.i.a	A-0167	
	Alja Aleksandra Oblak, m.i.a.		

Vsebina risbe: Prečni prerezi - zid 3

Datum:	avgust 2025, po recenziji marec 2026	Merilo:	1:100
Št. projekta:	CS 1599-25	Št. načrta: CS 1599-NZ/25-PZI	Št. lista: G.232.5

Št. odseka:	Arhivska št.:	Faza/objekt:	Šifra risbe:	Črtna koda arhiva:
8970	0326.00	004.2162	G.232.5	

Ureditev kolesarskih površin na odseku Postaja - Most na Soči (DKP G2) na JP 920661 ter LC 420131

Prečni prerezi - zid 4
M 1:100

Sprememba:	Opis spremembe:	Datum:	Podpis:

Investitor:
Direkcija RS za infrastrukturo
Hajdrihova ulica 2a
1000 Ljubljana

Objekt/lokacija:
Ureditev kolesarskih površin na odseku Postaja - Most na Soči (DKP G2) na JP 920661 ter LC 420131

Izdelovalec:
CITY STUDIO
CITY STUDIO prostorsko načrtovanje d.o.o.
Vurnikova ulica 2
1000 Ljubljana

Vrsta projekta: PZI-projekt za izvedbo

Vrsta načrta: 2.2 NAČRT S PODROČJA GRADBENIŠTVA

Načrt: NAČRT PODPORNIH/OPORNIH ZIDOV

		ID. št.:	Podpis:
Vodja projektiranja:	Igor Stavrević, u.d.i.g.	G-3876	
Pooblaščeni inženir:	Igor Stavrević, u.d.i.g.	G-3876	
Projektant:	Maria Zlobec, u.d.i.a	A-0167	
	Alja Aleksandra Oblak, m.i.a.		

Vsebina risbe: Prečni prerezi - zid 4

Datum:	avgust 2025, po recenziji marec 2026	Merilo:	1:100
Št. projekta:	CS 1599-25	Št. načrta: CS 1599-NZ/25-PZI	Št. lista: G.232.6

Št. odseka:	Arhivska št.:	Faza/objekt:	Šifra risbe:	Črtna koda arhiva:
8970	0326.00	004.2162	G.232.6	

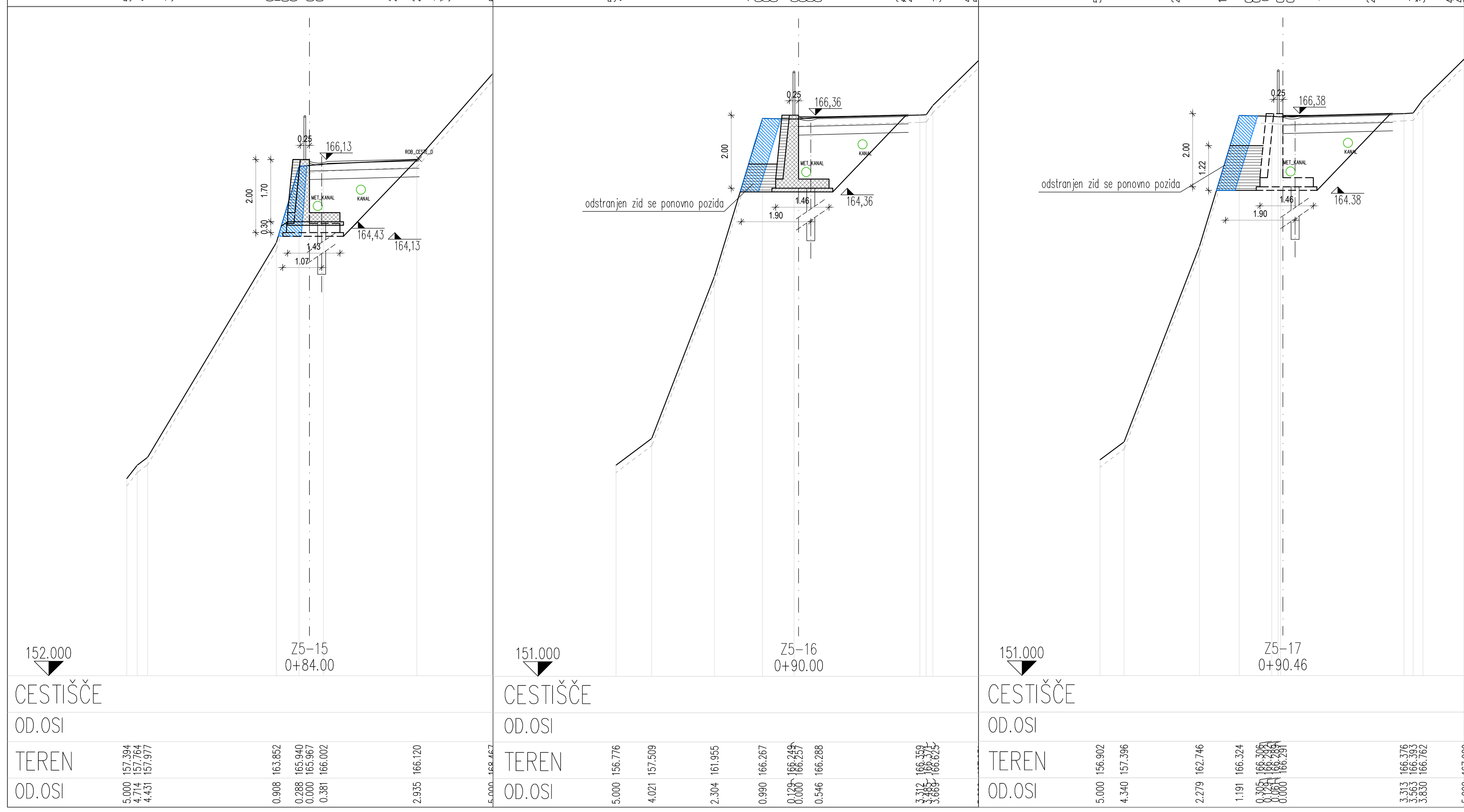

Ureditev kolesarskih površin na odseku Postaja - Most na Soči (DKP G2) na JP 920661 ter LC 420131

Prečni prerezi - zid 5
M 1:100

Sprememba:	Opis spremembe:	Datum:	Podpis:

Investitor: Direkcija RS za infrastrukturo, Hajdrihova ulica 2a, 1000 Ljubljana	Objekt/lokacija: Ureditev kolesarskih površin na odseku Postaja - Most na Soči (DKP G2) na JP 920661 ter LC 420131
Izdelovalec: CITY STUDIO prostorsko načrtovanje d.o.o., Vurnikova ulica 2, 1000 Ljubljana	Vrsta projekta: PZI-projekt za izvedbo
	Vrsta načrta: 2.2 NAČRT S PODROČJA GRADBENIŠTVA
	Načrt: NAČRT PODPORNIH/OPORNIH ZIDOV
	Vsebina risbe: Prečni prerezi - zid 5

		ID. št.:	Podpis:
Vodja projektiranja:	Igor Stavrević, u.d.i.g.	G-3876	
Pooblaščeni inženir:	Igor Stavrević, u.d.i.g.	G-3876	
Projektant:	Maria Zlobec, u.d.i.a	A-0167	
	Alja Aleksandra Oblak, m.i.a.		

Datum:	avgust 2025, po recenziji marec 2026	Merilo:	1:100
Št. projekta:	CS 1599-25 / Št. načrta: CS 1599-NZ/25-PZI	Št. lista:	G.232.7

Št. odseka:	Arhivska št.:	Faza/objekt:	Šifra risbe:	Črtna koda arhiva:
8970	0326.00	004.2162	G.232.7	

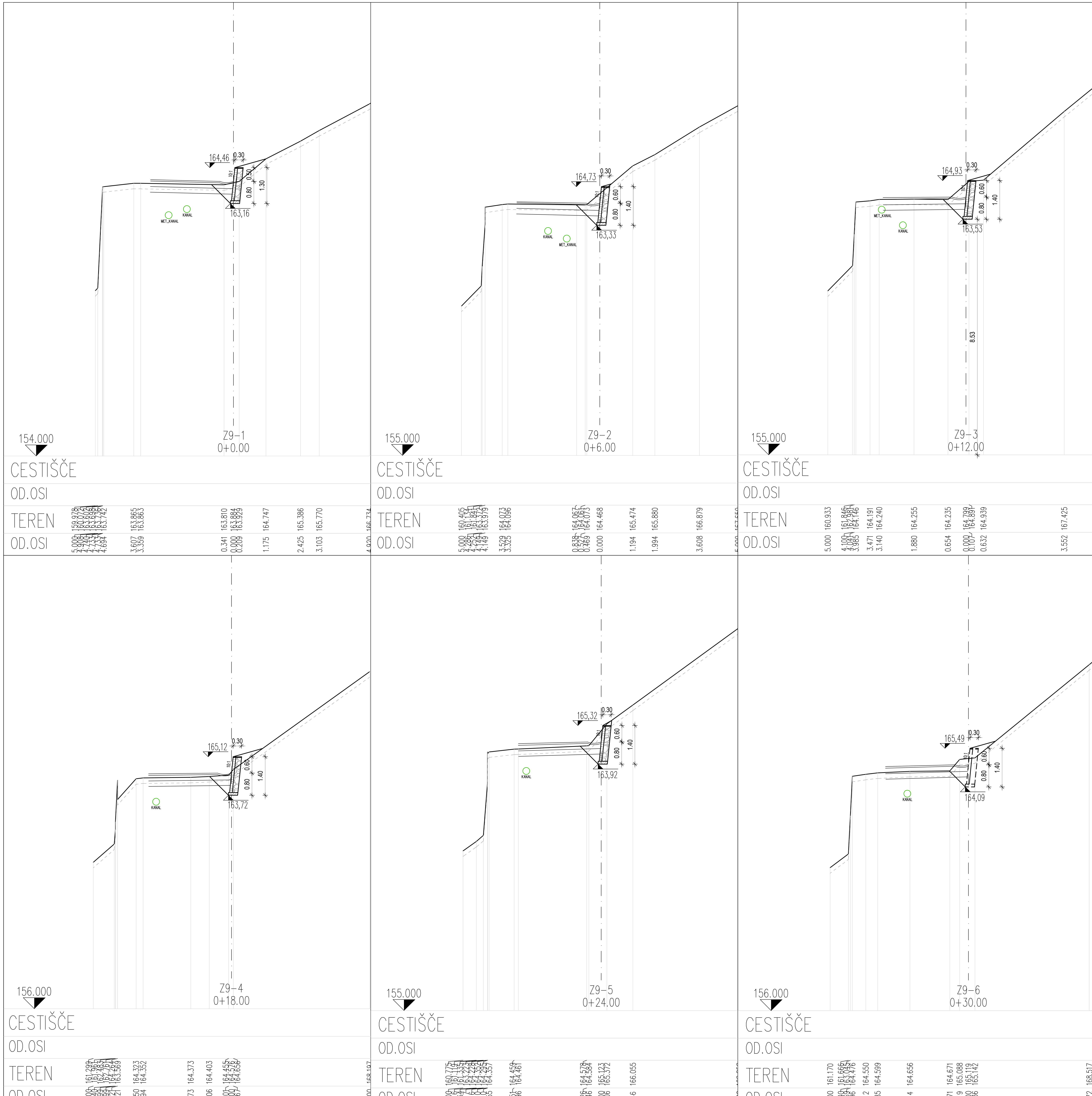

Ureditev kolesarskih površin na odseku Postaja - Most na Soči (DKP G2) na JP 920661 ter LC 420131

Prečni prerezi - kamnit zid 3
M 1:100

Sprememba:	Opis spremembe:	Datum:	Podpis:

Investitor: Direkcija RS za infrastrukturo, Hajdrihova ulica 2a, 1000 Ljubljana	Objekt/lokacija: Ureditev kolesarskih površin na odseku Postaja - Most na Soči (DKP G2) na JP 920661 ter LC 420131
Izdelovalec: CITY STUDIO prostorsko načrtovanje d.o.o., Vurnikova ulica 2, 1000 Ljubljana	Vrsta projekta: PZI-projekt za izvedbo
	Vrsta načrta: 2.2 NAČRT S PODROČJA GRADBENIŠTVA
	Načrt: NAČRT PODPORNIH/OPORNIH ZIDOV
	Vsebina risbe: Prečni prerezi - kamnit zid 3

		ID. št.:	Podpis:
Vodja projektiranja:	Igor Stavrević, u.d.i.g.	G-3876	
Pooblaščeni inženir:	Igor Stavrević, u.d.i.g.	G-3876	
Projektant:	Maria Zlobec, u.d.i.a	A-0167	
	Alja Aleksandra Oblak, m.i.a.		

Datum:	avgust 2025, po recenziji marec 2026			Merilo:	1:100
Št. projekta:	CS 1599-25	Št. načrta:	CS 1599-NZ/25-PZI	Št. lista:	G.232.8

Št. odseka:	Arhivska št.:	Faza/objekt:	Šifra risbe:	Črtna koda arhiva:
8970	0326.00	004.2162	G.232.8	

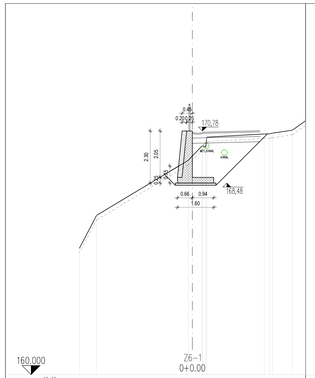

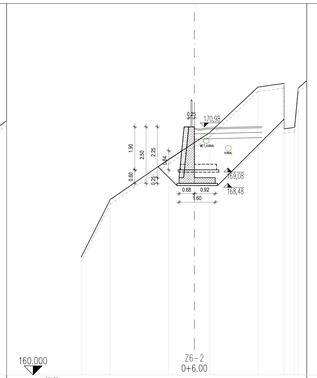

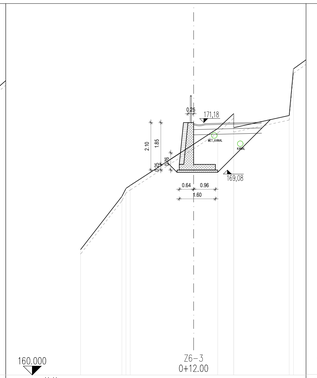

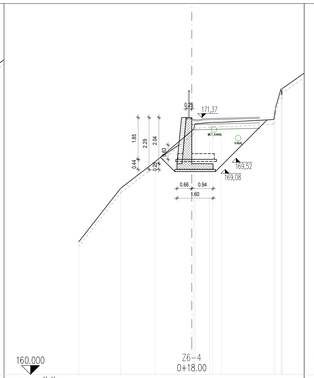

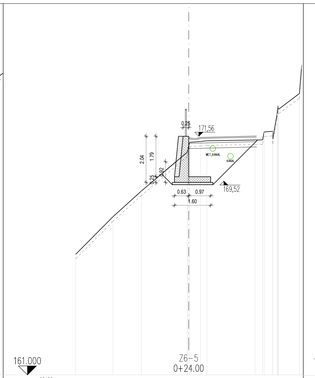

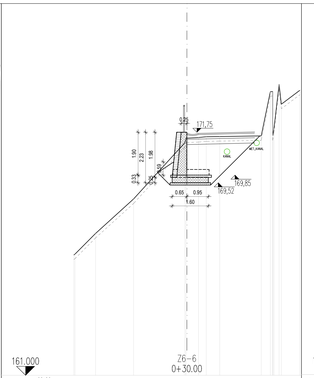

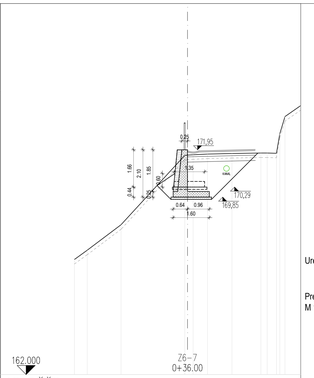

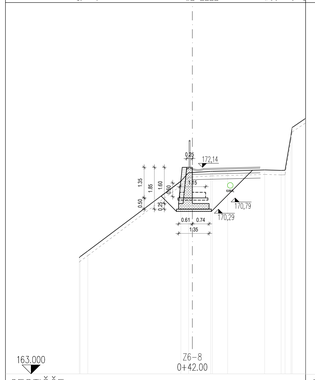

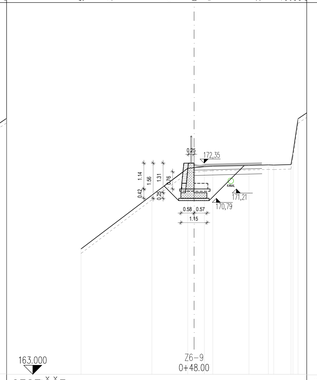

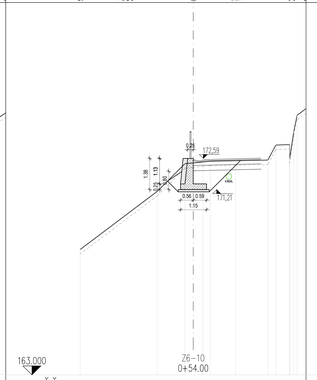

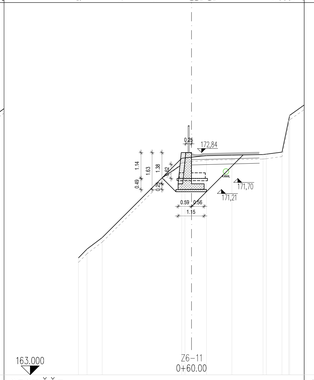

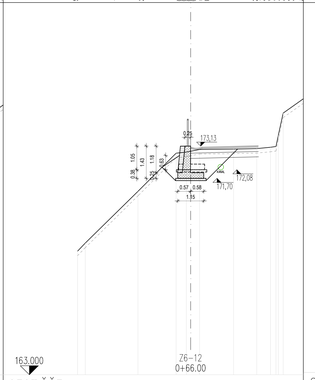

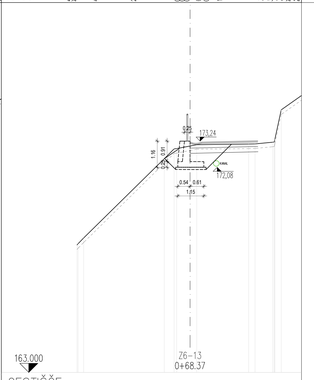

Ureditev kolesarskih površin na odseku Postaja - Most na Soči (DKP G2) na JP 920661 ter LC 420131

Prečni prerezi - zid 6
M 1:100

Spremembe:	Opis sprememb:		Datum:	Podpis:
Naročnik:	Direkcija RS za infrastrukturo Hajdrihova ulica 2a 1000 Ljubljana		Objekt/klasacija:	Ureditev kolesarskih površin na odseku Postaja - Most na Soči (DKP G2) na JP 920661 ter LC 420131
Izdelovalec:	CITY STUDIO prostorsko načrtovanje d.o.o. Vurnikova ulica 2 1000 Ljubljana		Vrsta projekta:	PZI-projekt za izvedbo
			Vrsta načrta:	2.2 NAČRT S PODROČJA GRADBENIŠTVA
Vodja projektanje:	Igor Stavrević, u.d.i.g.	G-3876		
Pooblaščen inženir:	Igor Stavrević, u.d.i.g.	G-3876	Načrt:	NAČRT PODPORNIH/OPORNIH ZIDOV
Projektant:	Maria Zlobec, u.d.i.a	A-0167		
	Alja Aleksandra Oblak, m.i.a.		Vsebina načrta:	Prečni prerezi - zid 6
Datum:	avgust 2025, po recenziji marec 2026		Merilo:	1:100
Št. projekta	CS 1599-25	Št. načrta: CS 1599-NZ/25-PZI	Št. lista:	G.232.9

Št. odseka:	Arhivska št.:	Faza/objekt:	Šifra načr:	Črtna koda arhiva:
8970	0326.00	004.2162	G.232.9	

premostitev obstoječega
betonskega prepusta 1,1x 0,8 m
dimenzije je potrebno preveriti
na licu mesta!

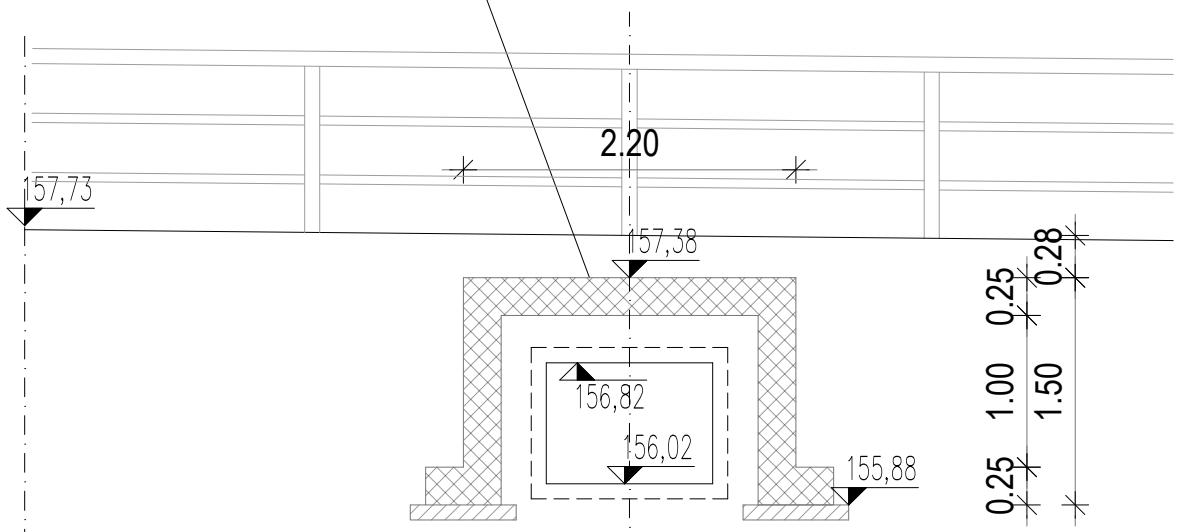

Ureditev kolesarskih površin na odseku Postaja - Most na Soči (DKP G2) na JP 920661 ter LC 420131

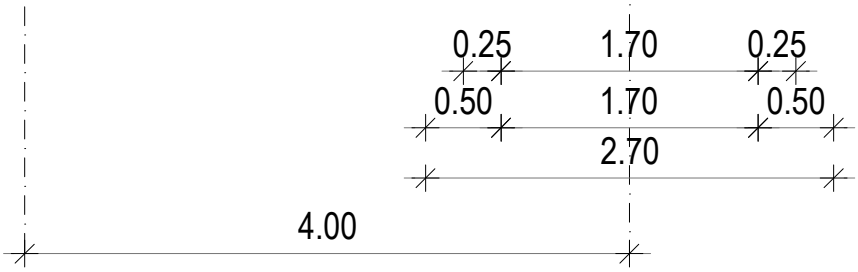

P43

Prečni prerezi - AB prepust 2
M 1:50

Sprememba:	Opis spremembe:	Datum:	Podpis:

Investitor:
Direkcija RS za infrastrukturo
Hajdrihova ulica 2a
1000 Ljubljana

Objekt/lokacija:
Ureditev kolesarskih površin na odseku Postaja - Most na Soči (DKP G2) na JP 920661 ter LC 420131

Izdelovalec:
CITY STUDIO prostorsko načrtovanje d.o.o.
Vurnikova ulica 2
1000 Ljubljana

		ID. št.:	Podpis:
Vodja projektiranja:	Igor Stavrević, u.d.i.g.	G-3876	
Pooblaščeni inženir:	Igor Stavrević, u.d.i.g.	G-3876	
Projektant:	Maria Zlobec, u.d.i.a	A-0167	
	Alja Aleksandra Oblak, m.i.a.		

Vrsta projekta:	PZI-projekt za izvedbo
Vrsta načrta:	2.2 NAČRT S PODROČJA GRADBENIŠTVA
Načrt:	NAČRT PODPORNIH/OPORNIH ZIDOV
Vsebina risbe:	Prečni prerezi - AB prepust 2

Datum:	avgust 2025, po recenziji marec 2026			Merilo:	1:50
Št. projekta:	CS 1599-25	Št. načrta:	CS 1599-NZ/25-PZI	Št. lista:	G.232.10

Št. odseka:	Arhivska št.:	Faza/objekt:	Šifra risbe:	Črtna koda arhiva:
8970	0326.00	004.2162	G.232.10	

Ureditev kolesarskih površin na odseku Postaja - Most na Soči (DKP G2) na JP 920661 ter LC 420131

Vzdolžni prerez - zid 1
M 1:100

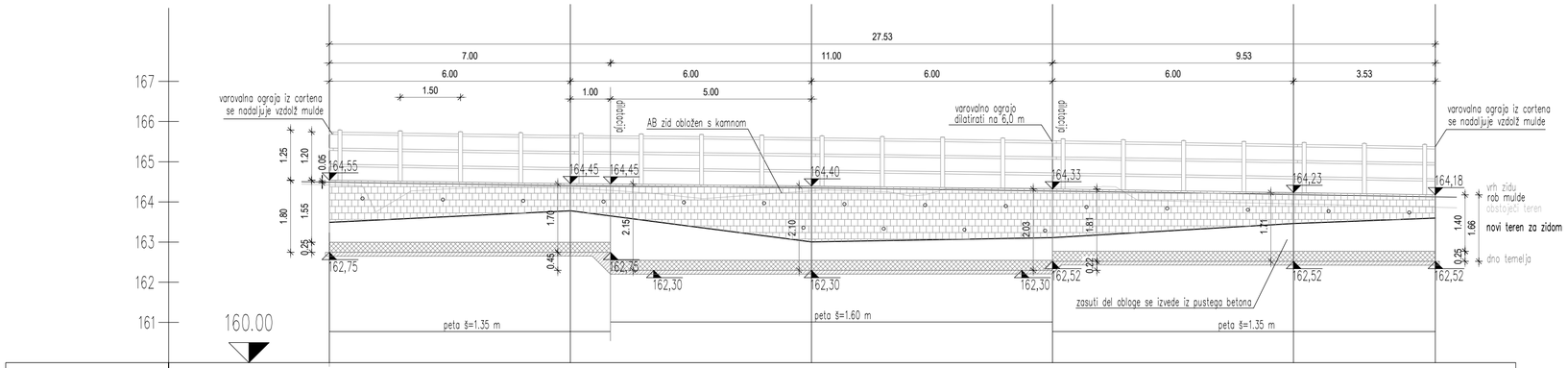

OZNAKE PROFILOV	Z1-1	6.000	Z1-2	6.000	Z1-3	6.000	Z1-4	6.000	Z1-5	3.531	Z1-6	
STACIONAŽE	-0.00		6.00		12.00		18.00		24.00		27.53	
KOTE TERENA	164.424		164.336		164.276		164.357		163.954		163.870	
KOTE NIVELETE												

Sprememba:	Opis spremembe:	Datum:	Podpis:

Investitor:
Direkcija RS za infrastrukturo
Hajdrihova ulica 2a
1000 Ljubljana

Izdelovalec:
CITY STUDIO prostorsko načrtovanje d.o.o.
Vurnikova ulica 2
1000 Ljubljana

		ID. št.:	Podpis:
Vodja projektiranja:	Igor Stavrević, u.d.i.g.	G-3876	
Pooblaščeni inženir:	Igor Stavrević, u.d.i.g.	G-3876	
Projektant:	Maria Zlobec, u.d.i.a	A-0167	
	Alja Aleksandra Oblak, m.i.a.		

Objekt/lokacija:
Ureditev kolesarskih površin na odseku Postaja - Most na Soči (DKP G2) na JP 920661 ter LC 420131

Vrsta projekta: PZI-projekt za izvedbo

Vrsta načrta: 2.2 NAČRT S PODROČJA GRADBENIŠTVA

Načrt: NAČRT PODPORNIH/OPORNIH ZIDOV

Vsebina risbe: Vzdolžni prerez - zid 1

Datum:	avgust 2025, po recenziji marec 2026			Merilo:	1:100
Št. projekta:	CS 1599-25	Št. načrta:	CS 1599-NZ/25-PZI	Št. lista:	G.241.1

Št. odseka:	Arhivska št.:	Faza/objekt:	Šifra risbe:	Črtna koda arhiva:
8970	0326.00	004.2162	G.241.1	

Ureditev kolesarskih površin na odseku Postaja - Most na Soči (DKP G2) na JP 920661 ter LC 420131

Vzdolžni prerez - kamnit zid 1
M 1:100

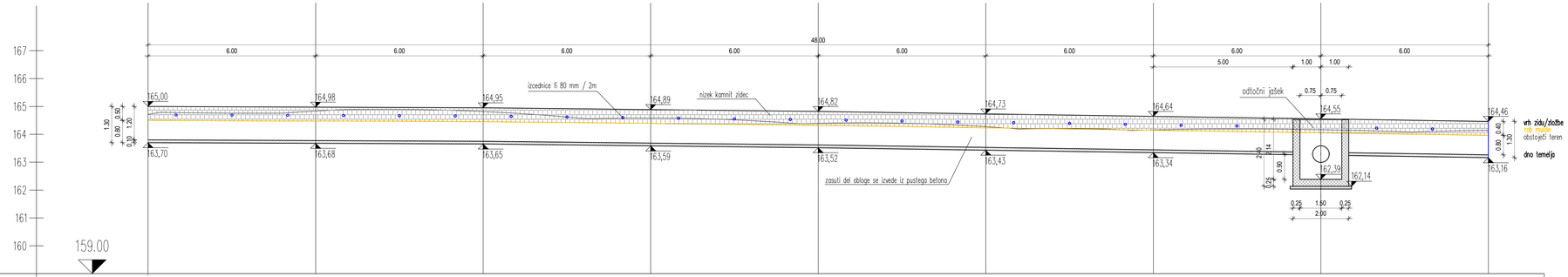

OZNAKE PROFILOV	Z7-1	6.000	Z7-2	6.000	Z7-3	6.000	Z7-4	6.000	Z7-5	6.000	Z7-6	6.000	Z7-7	6.000	Z7-8	6.000	Z7-9	
STACIONAŽE	-0.00		6.00		12.00		18.00		24.00		30.00		36.00		42.00		48.00	
KOTE TERENA	164,714		164,836		164,818		164,587		164,393		164,276		164,156		164,166		164,142	
KOTE NIVELETE																		

Sprememba:	Opis spremembe:	Datum:	Podpis:

Investitor:
Direkcija RS za infrastrukturo
Hajdrihova ulica 2a
1000 Ljubljana

Izdelovalec:
CITY STUDIO prostorsko načrtovanje d.o.o.
Vurnikova ulica 2
1000 Ljubljana

Objekt/lokacija:
Ureditev kolesarskih površin na odseku Postaja - Most na Soči (DKP G2) na JP 920661 ter LC 420131

Vrsta projekta: PZI-projekt za izvedbo
Vrsta načrta: 2.2 NAČRT S PODROČJA GRADBENIŠTVA
Načrt: NAČRT PODPORNIH/OPORNIH ZIDOV
Vsebina risbe: Vzdolžni prerez - kamnit zid 1

		ID. št.	Podpis:
Vodja projektiranja:	Igor Stavrević, u.d.i.g.	G-3876	
Pooblaščeni inženir:	Igor Stavrević, u.d.i.g.	G-3876	
Projektant:	Maria Zlobec, u.d.i.a	A-0167	
	Alja Aleksandra Oblak, m.i.a.		

Datum:	avgust 2025, po recenziji marec 2026			Merilo:	1:100
Št. projekta:	CS 1599-25	Št. načrta:	CS 1599-NZ/25-PZI	Št. lista:	G.241.2
Št. odseka:	Arhivska št.:	Faza/objekt:		Šifra risbe:	Črtna koda arhiva:
8970	0326.00	004.2162		G.241.2	

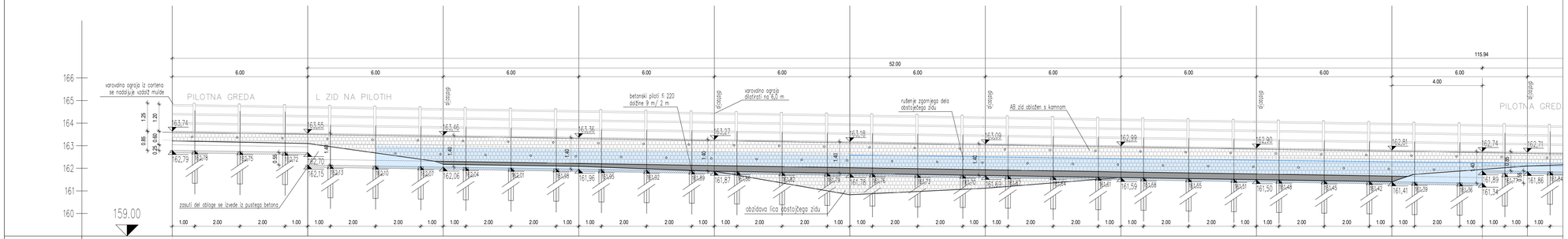

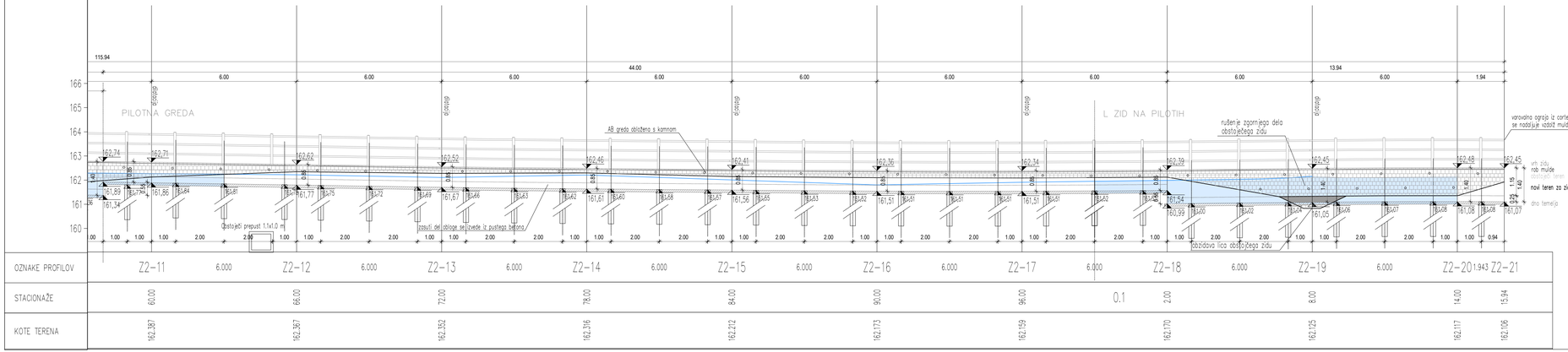

Ureditev kolesarskih površin na odseku Postaja - Most na Soči (DKP G2) na JP 920661 ter LC 420131

Vzdolžni prerez - zid 2
M 1:100

Sprememba:	Opis spremembe:	Datum:	Podpis:

Investitor:	Direkcija RS za infrastrukturo Hajdrihova ulica 2a 1000 Ljubljana	Objekt/lokacija:	Ureditev kolesarskih površin na odseku Postaja - Most na Soči (DKP G2) na JP 920661 ter LC 420131
Izdelovalec:	CITY STUDIO prostorsko načrtovanje d.o.o. Vurnikova ulica 2 1000 Ljubljana	Vrsta projekta:	PZI-projekt za izvedbo
		Vrsta načrta:	2.2 NAČRT S PODROČJA GRADBENIŠTVA
		Načrt:	NAČRT PODPORNIH/OPORNIH ZIDOV
Vodja projektanta:	Igor Stavrević, u.d.i.g. — G-3876	Vsebina risbe:	Vzdolžni prerez - zid 2
Pooblaščeni inženir:	Igor Stavrević, u.d.i.g. — G-3876		
Projektant:	Maria Zlobec, u.d.i.a — A-0167 Alja Aleksandra Oblak, m.i.a.		
Datum:	avgust 2025, po recenziji marec 2026	Merilo:	1:100
Št. projekta:	CS 1599-25 — Št. načrta: CS 1599-NZ/25-PZI	Št. lista:	G.241.3

Št. odseka:	Arhivska št.:	Faza/objekt:	Šifra risbe:	Črtna koda arhiva:
8970	0326.00	004.2162	G.241.3	

Ureditev kolesarskih površin na odseku Postaja - Most na Soči (DKP G2) na JP 920661 ter LC 420131

Vzdolžni prerez - kamnit zid 2
M 1:100

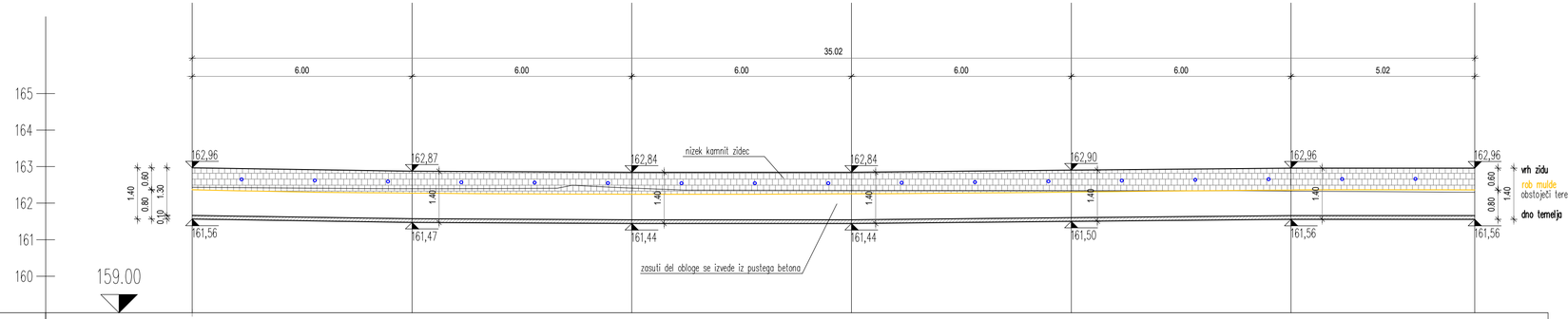

OZNAKE PROFILOV	Z8-1	6.000	Z8-2	6.000	Z8-3	6.000	Z8-4	6.000	Z8-5	6.000	Z8-6	5.018	Z8-7
STACIONAŽE	-0.00		6.00		12.00		18.00		24.00		30.00		35.01
KOTE TERENA	162,432		162,393		162,412		162,349		162,342		162,330		162,296
KOTE NIVELETE													

Sprememba:	Opis spremembe:		Datum:	Podpis:

Investitor:
Direkcija RS za infrastrukturo
Hajdrihova ulica 2a
1000 Ljubljana

Izdelovalec:
CITY STUDIO prostorsko načrtovanje d.o.o.
Vurnikova ulica 2
1000 Ljubljana

		ID. št.:	Podpis:
Vodja projektiranja:	Igor Stavrević, u.d.i.g.	G-3876	
Pooblaščeni inženir:	Igor Stavrević, u.d.i.g.	G-3876	
Projektant:	Maria Zlobec, u.d.i.a	A-0167	
	Alja Aleksandra Oblak, m.i.a.		

Objekt/lokacija:
Ureditev kolesarskih površin na odseku Postaja - Most na Soči (DKP G2) na JP 920661 ter LC 420131

Vrsta projekta: PZI-projekt za izvedbo

Vrsta načrta: 2.2 NAČRT S PODROČJA GRADBENIŠTVA

Načrt: NAČRT PODPORNIH/OPORNIH ZIDOV

Vsebina risbe: Vzdolžni prerez - kamnit zid 2

Datum:	avgust 2025, po recenziji marec 2026		Merilo:	1:100
Št. projekta:	CS 1599-25	Št. načrta: CS 1599-NZ/25-PZI	Št. lista:	G.241.4

Št. odseka:	Arhivska št.:	Faza/objekt:	Šifra risbe:	Črtna koda arhiva:
8970	0326.00	004.2162	G.241.4	

Ureditev kolesarskih površin na odseku Postaja - Most na Soči (DKP G2) na JP 920661 ter LC 420131

Vzdolžni prerez - zid 3
M 1:100

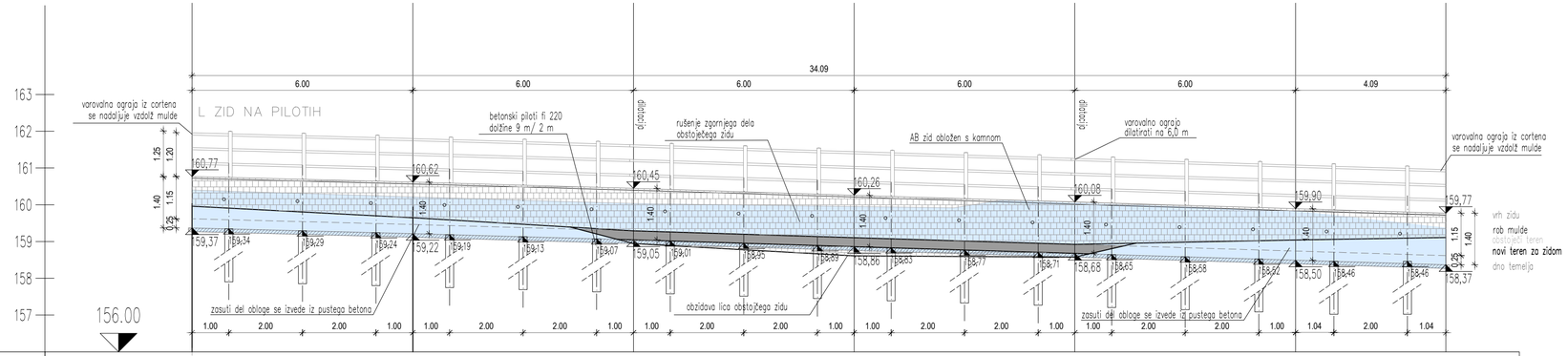

OZNAKE PROFILOV	Z3-1	6.000	Z3-2	6.000	Z3-3	6.000	Z3-4	6.000	Z3-5	6.000	Z3-6	4.086	Z3-7
STACIONAŽE	-0.00		6.00		12.00		18.00		24.00		30.00		34.08
KOTE TERENA	160.206		160.214		160.035		159.953		160.079		159.833		159.547
KOTE NIVELETE													

Sprememba:	Opis spremembe:	Datum:	Podpis:

Investitor:
Direkcija RS za infrastrukturo
Hajdrihova ulica 2a
1000 Ljubljana

Izdelovalec:
CITY STUDIO prostorsko načrtovanje d.o.o.
Vurnikova ulica 2
1000 Ljubljana

		ID. št.:	Podpis:
Vodja projektiranja:	Igor Stavrević, u.d.i.g.	G-3876	
Pooblaščeni inženir:	Igor Stavrević, u.d.i.g.	G-3876	
Projektant:	Maria Zlobec, u.d.i.a	A-0167	
	Alja Aleksandra Oblak, m.i.a.		

Objekt/lokacija:
Ureditev kolesarskih površin na odseku Postaja - Most na Soči (DKP G2) na JP 920661 ter LC 420131

Vrsta projekta: PZI-projekt za izvedbo

Vrsta načrta: 2.2 NAČRT S PODROČJA GRADBENIŠTVA

Načrt: NAČRT PODPORNIH/OPORNIH ZIDOV

Vsebina risbe: Vzdolžni prerez - zid 3

Datum:	avgust 2025, po recenziji marec 2026	Merilo:	1:100
Št. projekta:	CS 1599-25 / Št. načrta: CS 1599-NZ/25-PZI	Št. lista:	G.241.5

Št. odseka:	Arhivska št.:	Faza/objekt:	Šifra risbe:	Črtna koda arhiva:
8970	0326.00	004.2162	G.241.5	

Ureditev kolesarskih površin na odseku Postaja - Most na Soči (DKP G2) na JP 920661 ter LC 420131

Vzdolžni prerez - zid 4
M 1:100

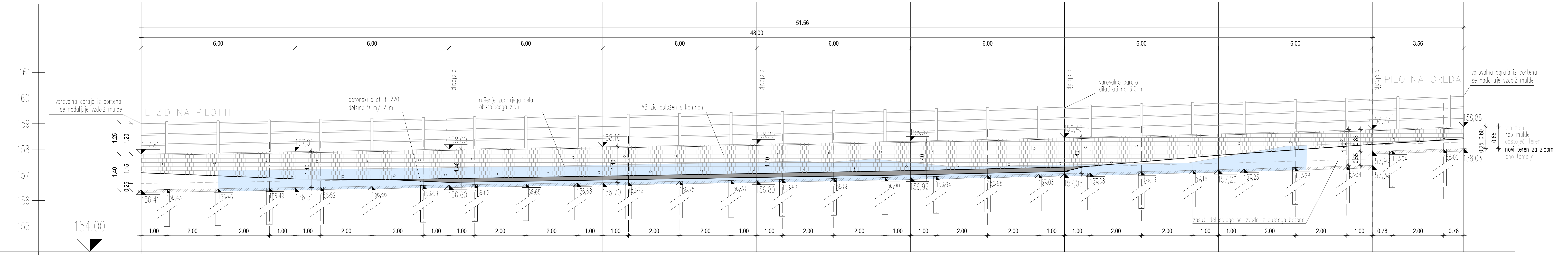

OZNAKE PROFILOV	Z4-1	6.000	Z4-2	6.000	Z4-3	6.000	Z4-4	6.000	Z4-5	6.000	Z4-6	6.000	Z4-7	6.000	Z4-8	6.000	Z4-9	3.564	Z4-10
STACIONAŽE	-0.00		6.00		12.00		18.00		24.00		30.00		36.00		42.00		48.00		51.56
KOTE TERENA	157.158		157.209		157.285		157.384		157.499		157.482		157.390		157.669		158.267		158.407
KOTE NIVELETE																			

Sprememba:	Opis spremembe:	Datum: / Podpis:
Investitor:	Direkcija RS za infrastrukturo Hajdrihova ulica 2a 1000 Ljubljana	Objekt/lokacija: Ureditev kolesarskih površin na odseku Postaja - Most na Soči (DKP G2) na JP 920661 ter LC 420131
Izdelovalec:	CITY STUDIO prostorsko načrtovanje d.o.o. Vurnikova ulica 2 1000 Ljubljana	Vrsta projekta: PZI-projekt za izvedbo Vrsta načrta: 2.2 NAČRT S PODROČJA GRADBENIŠTVA
Vodja projektiranja:	Igor Stavrević, u.d.i.g. — ID. št.: G-3876	Načrt: NAČRT PODPORNIH/OPORNIH ZIDOV
Pooblaščeni inženir:	Igor Stavrević, u.d.i.g. — G-3876	
Projektant:	Maria Zlobec, u.d.i.a — A-0167 Alja Aleksandra Oblak, m.i.a.	Vsebina risbe: Vzdolžni prerez - zid 4
Datum:	avgust 2025, po recenziji marec 2026	Merilo: 1:100
Št. projekta:	CS 1599-25 — Št. načrta: CS 1599-NZ/25-PZI	Št. lista: G.241.6

Št. odseka:	Arhivska št.:	Faza/objekt:	Šifra risbe:	Črtna koda arhiva:
8970	0326.00	004.2162	G.241.6	

Ureditev kolesarskih površin na odseku Postaja - Most na Soči (DKP G2) na JP 920661 ter LC 420131

Vzdolžni prerez - zid 5
M 1:100

OZNAKE PROFILOV	Z5–1	Z5–2	Z5–3	Z5–4	Z5–5	Z5–6	Z5–7	Z5–8	Z5–9	Z5–10	Z5–11	Z5–12	Z5–13	Z5–14	Z5–15	Z5–16	Z5–17
	6.000	6.000	6.000	6.000	6.000	6.000	6.000	6.000	6.000	6.000	6.000	6.000	6.000	6.000	6.000	0.458	
STACIONAŽE	-0.00	6.00	12.00	18.00	24.00	30.00	36.00	42.00	48.00	54.00	60.00	66.00	72.00	78.00	84.00	90.00	90.45
KOTE TERENA	163.151	163.407	163.716	163.963	164.134	164.248	164.371	164.500	164.635	164.358	164.962	164.499	165.475	165.744	165.967	166.257	166.291
KOTE NIVELETE																	

Sprememba:	Opis spremembe:	Datum:	Podpis:

Investitor:
Direkcija RS za infrastrukturo
Hajdrihova ulica 2a
1000 Ljubljana

Objekt/lokacija:
Ureditev kolesarskih površin na odseku Postaja - Most na Soči (DKP G2) na JP 920661 ter LC 420131

Izdelovalec:
CITY STUDIO prostorsko načrtovanje d.o.o.
Vurnikova ulica 2
1000 Ljubljana

Vrsta projekta: PZI-projekt za izvedbo

Vrsta načrta: 2.2 NAČRT S PODROČJA GRADBENIŠTVA

Načrt: NAČRT PODPORNIH/OPORNIH ZIDOV

		ID. št.:	Podpis:
Vodja projektiranja:	Igor Stavrević, u.d.i.g.	G-3876	
Pooblaščeni inženir:	Igor Stavrević, u.d.i.g.	G-3876	
Projektant:	Maria Zlobec, u.d.i.a	A-0167	
	Alja Aleksandra Oblak, m.i.a.		

Vsebina risbe: Vzdolžni prerez - zid 5

Datum:	avgust 2025, po recenziji marec 2026			Merilo:	1:100
Št. projekta:	CS 1599-25	Št. načrta:	CS 1599-NZ/25-PZI	Št. lista:	G.241.7

Št. odseka:	Arhivska št.:	Faza/objekt:	Šifra risbe:	Črtna koda arhiva:
8970	0326.00	004.2162	G.241.7	

Ureditev kolesarskih površin na odseku Postaja - Most na Soči (DKP G2) na JP 920661 ter LC 420131

Vzdolžni prerez - kamnit zid 3
M 1:100

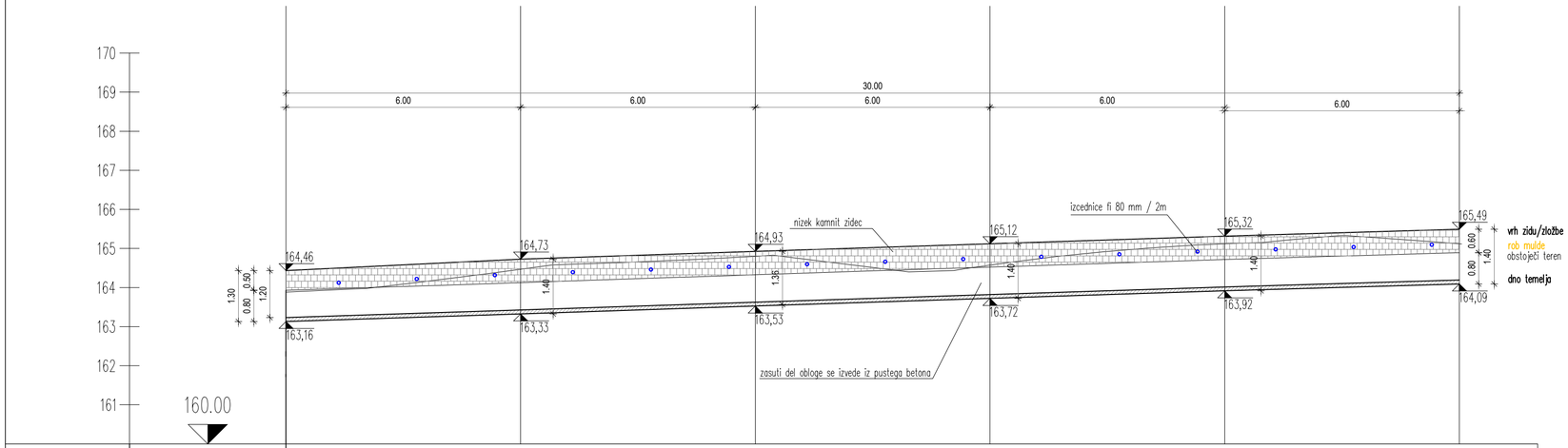

OZNAKE PROFILOV	Z9–1	6.000	Z9–2	6.000	Z9–3	6.000	Z9–4	6.000	Z9–5	6.000	Z9–6
STACIONAŽE	0.00		6.00		12.00		18.00		24.00		30.00
KOTE TERENA	163.884		164.470		164.799		164.573		165.120		165.119
KOTE NIVELETE											

Sprememba:	Opis spremembe:	Datum:	Podpis:

Investitor:
Direkcija RS za infrastrukturo
Hajdrihova ulica 2a
1000 Ljubljana

Izdelovalec:
CITY STUDIO prostorsko načrtovanje d.o.o.
Vurnikova ulica 2
1000 Ljubljana

Objekt/lokacija:
Ureditev kolesarskih površin na odseku Postaja - Most na Soči (DKP G2) na JP 920661 ter LC 420131

Vrsta projekta: PZI-projekt za izvedbo

Vrsta načrta: 2.2 NAČRT S PODROČJA GRADBENIŠTVA

Načrt: NAČRT PODPORNIH/OPORNIH ZIDOV

Vsebina risbe: Vzdolžni prerez - kamnit zid 3

		ID. št.:	Podpis:
Vodja projektiranja:	Igor Stavrević, u.d.i.g.	G-3876	
Pooblaščeni inženir:	Igor Stavrević, u.d.i.g.	G-3876	
Projektant:	Maria Zlobec, u.d.i.a	A-0167	
	Alja Aleksandra Oblak, m.i.a.		

Datum:	avgust 2025, po recenziji marec 2026	Merilo:	1:100
Št. projekta:	CS 1599-25	Št. načrta: CS 1599-NZ/25-PZI	Št. lista: G.241.8

Št. odseka:	Arhivska št.:	Faza/objekt:	Šifra risbe:	Črtna koda arhiva:
8970	0326.00	004.2162	G.241.8	

Ureditev kolesarskih površin na odseku Postaja - Most na Soči (DKP G2) na JP 920661 ter LC 420131

Vzdolžni prerez - zid 6
M 1:100

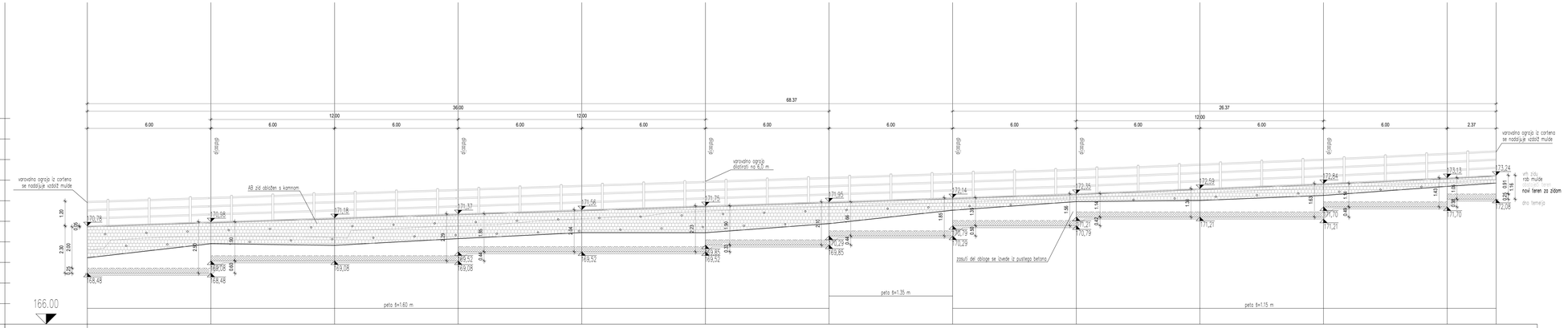

OZNAKE PROFILOV	Z6-1	6.000	Z6-2	6.000	Z6-3	6.000	Z6-4	6.000	Z6-5	6.000	Z6-6	6.000	Z6-7	6.000	Z6-8	6.000	Z6-9	6.000	Z6-10	6.000	Z6-11	6.000	Z6-12	2.374	Z6-13
STACIONAŽE	-0.00		6.00		12.00		18.00		24.00		30.00		36.00		42.00		48.00		54.00		60.00		66.00		68.37
KOTE TERENA	169.672		170.275		170.209		170.780		171.125		171.495		171.709		171.912		172.144		172.382		172.630		172.891		173.020
KOTE NIVELETE																									

Spremembe:	Opis spremembe:			Datum:	Podpis:
Projektant:	Direkcija RS za infrastrukturo Hajdrihova ulica 2a 1000 Ljubljana			Objekt/lokacija:	Ureditev kolesarskih površin na odseku Postaja - Most na Soči (DKP G2) na JP 920661 ter LC 420131
Izdelovalec:	CITY STUDIO prostorsko načrtovanje d.o.o. Vurnikova ulica 2 1000 Ljubljana			Vrsta projekta:	PZI-projekt za izvedbo
				Vrsta načrta:	2.2 NAČRT S PODROČJA GRADBENIŠTVA
		ID št.	Podpis:	Načrt:	NAČRT PODPORNIH/OPORNIH ZIDOV
Vodja projektiranja:	Igor Stavrević, u.d.i.g.	G-3876			
Pooblaščeni inženir:	Igor Stavrević, u.d.i.g.	G-3876			
Projektant:	Maria Zlobec, u.d.i.a	A-0167		Vsebina risbe:	Vzdolžni prerez - zid 6
	Alja Aleksandra Oblak, m.i.a.				
Datum:	avgust 2025, po recenziji marec 2026			Merilo:	1:100
Št. projekta:	CS 1599-25	Št. načrta:	CS 1599-NZ/25-PZI	Št. lista:	G.241.9

Št. odseka:	Arhivska št.:	Faza/objekt:	Šifra risbe:	Črtna koda arhiva:
8970	0326.00	004.2162	G.241.9	

Ureditev kolesarskih površin na odseku Postaja - Most na Soči (DKP G2) na JP 920661 ter LC 420131

Vzdolžni prerez - AB prepust 2
M 1:50

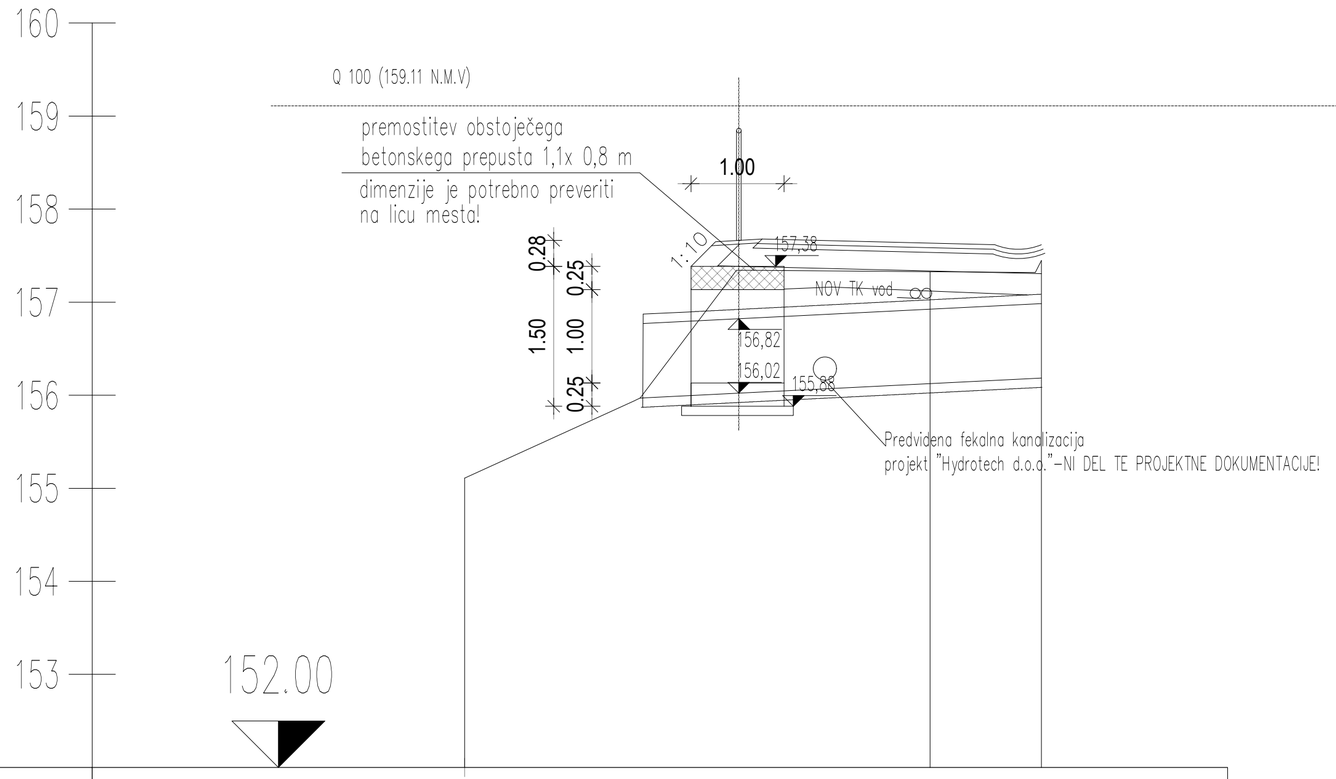

OZNAKE PROFILOV	PR–1–1	5.000	PR–1–2 PR–1–3
STACIONAŽE	-0.00	5.00	6.19
KOTE TERENA	155.109	157.328	157.449

Sprememba:	Opis spremembe:	Datum:	Podpis:

Investitor:
Direkcija RS za infrastrukturo
Hajdrihova ulica 2a
1000 Ljubljana

Izdelovalec:
CITY STUDIO prostorsko načrtovanje d.o.o.
Vurnikova ulica 2
1000 Ljubljana

		ID. št.:	Podpis:
Vodja projektiranja:	Igor Stavrević, u.d.i.g.	G-3876	
Pooblaščeni inženir:	Igor Stavrević, u.d.i.g.	G-3876	
Projektant:	Maria Zlobec, u.d.i.a	A-0167	
	Alja Aleksandra Oblak, m.i.a.		

Objekt/lokacija:
Ureditev kolesarskih površin na odseku Postaja - Most na Soči (DKP G2) na JP 920661 ter LC 420131

Vrsta projekta: PZI-projekt za izvedbo
Vrsta načrta: 2.2 NAČRT S PODROČJA GRADBENIŠTVA
Načrt: NAČRT PODPORNIH/OPORNIH ZIDOV
Vsebina risbe: Vzdolžni prerez - AB prepust 2

Datum:	avgust 2025, po recenziji marec 2026			Merilo:	1:50
Št. projekta:	CS 1599-25	Št. načrta:	CS 1599-NZ/25-PZI	Št. lista:	G.241.10

Št. odseka:	Arhivska št.:	Faza/objekt:	Šifra risbe:	Črtna koda arhiva:
8970	0326.00	004.2162	G.241.10	

DETAJL PRITRDITVE KOVINSKE OGRAJE IZ CORTENA NA AB ZID

M 1:10

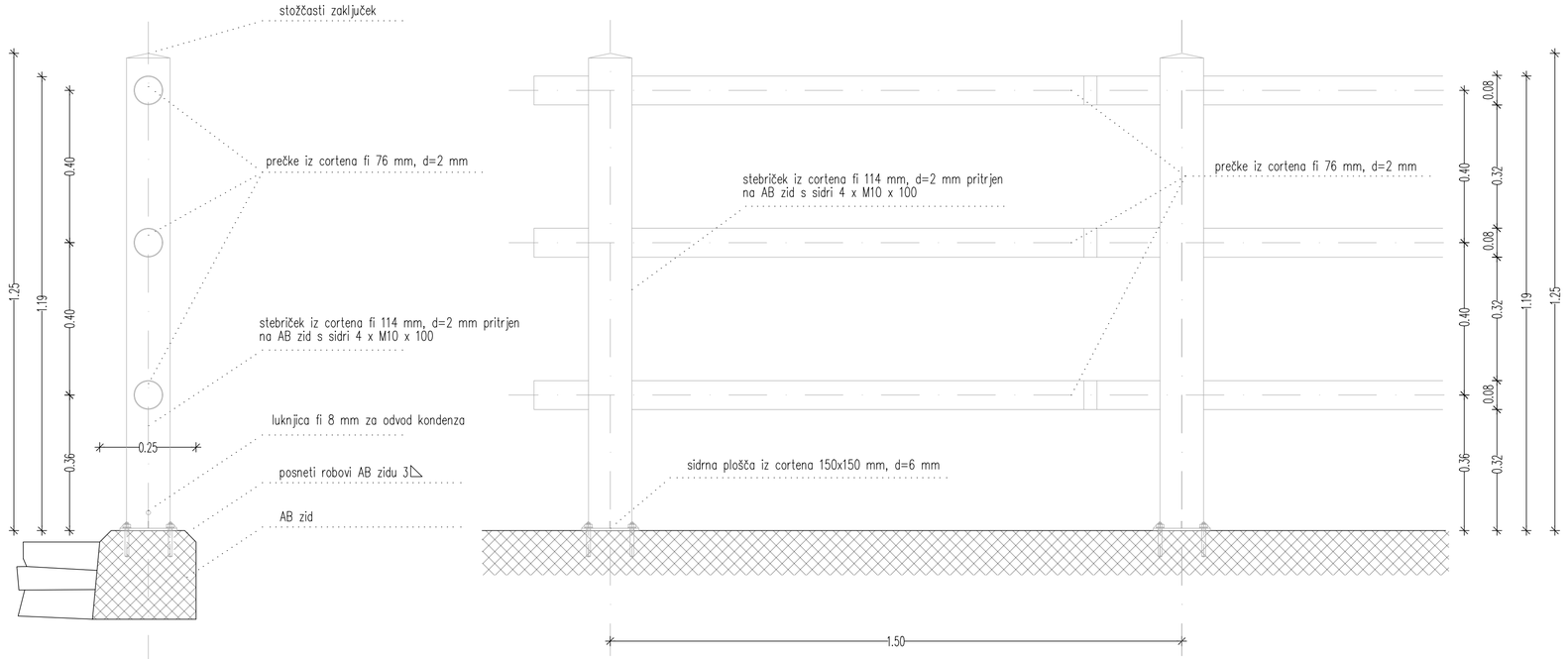

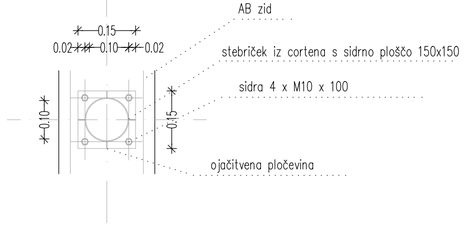

DETAJL DILATACIJE OGRAJE

M 1:10

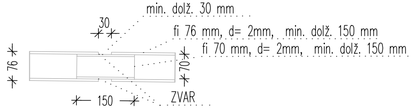

JEKLO CORTEN S355J0WP

Ograje je treba dilatirati na mestu dilatacij zidu (glej vzdolžne profile zidov) oz. na razdalji 6,00 m..

V primeru elektrifikacije železniške proge, je potrebno ograjo ozemljiti po celotni dolžini!

Sprememba:	Opis spremembe:	Datum:	Podpis:

Investitor:	Direkcija RS za infrastrukturo Hajdrihova ulica 2a 1000 Ljubljana		Objekt/lokacija:	Ureditev kolesarskih površin na odseku Postaja - Most na Soči (DKP G2) na JP 920661 ter LC 420131
Izdelovalec:	CITY STUDIO prostorsko načrtovanje d.o.o. Vurnikova ulica 2 1000 Ljubljana		Vrsta projekta:	PZI-projekt za izvedbo
			Vrsta načrta:	2.2 NAČRT S PODROČJA GRADBENIŠTVA
			Načrt:	NAČRT PODPORNIH/OPORNIH ZIDOV
Vodja projektiranja:	Igor Stavrević, u.d.i.g.	G-3876	Vsebina risbe:	Detajl ograje iz cortena na AB zidu
Pooblaščeni inženir:	Igor Stavrević, u.d.i.g.	G-3876		
Projektant:	Maria Zlobec, u.d.i.a	A-0167		
	Alja Aleksandra Oblak, m.i.a.			

Datum:	avgust 2025, po recenziji marec 2026			Merilo:	1:10
St. projekta:	CS 1599-25	St. načrta:	CS 1599-NZ/25-PZI	Št. lista:	G.251

St. odseka:	Arhivska št.:	Faza/objekt:	Šifra risbe:	Črtna koda arhiva:
8970	0326.00	004.2162	G.251	

Ureditev kolesarskih površin na odseku Postaja - Most na Soči (DKP G2) na JP 920661 ter LC 420131

Opažni načrt - zid 1
M 1:100

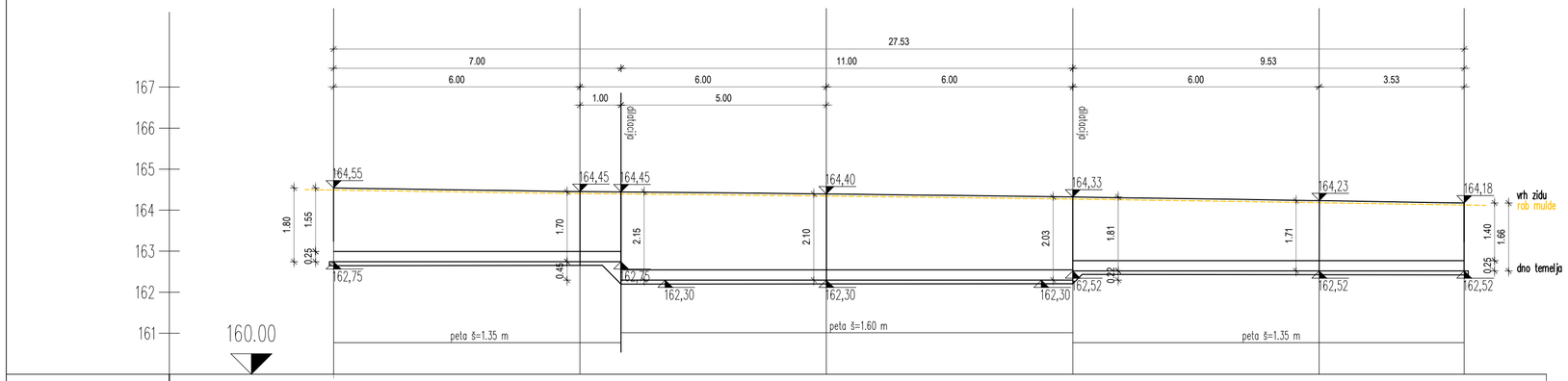

OZNAKE PROFILOV	Z1-1	6.000	Z1-2	6.000	Z1-3	6.000	Z1-4	6.000	Z1-5	3.531	Z1-6
STACIONAŽE	-0.00		6.00		12.00		18.00		24.00		27.53
KOTE TERENA	164.424		164.336		164.276		164.357		163.954		163.870
KOTE NIVELETE											

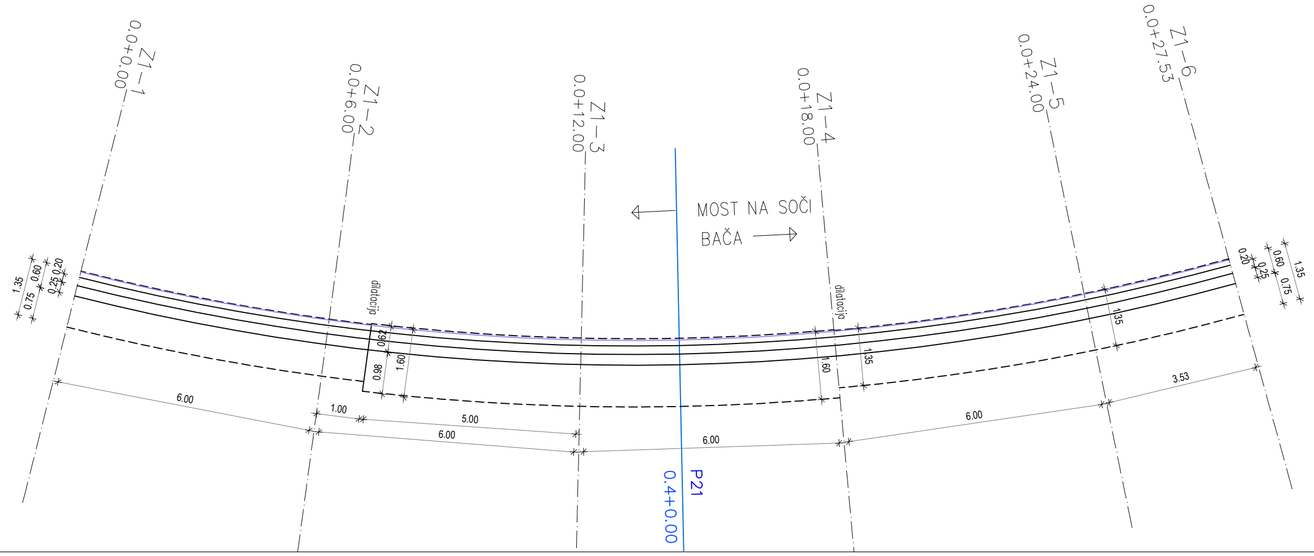

Sprememba:	Opis spremembe:		Datum:	Podpis:

Investitor:	Direkcija RS za infrastrukturo Hajdrihova ulica 2a 1000 Ljubljana	Objekt/lokacija:	Ureditev kolesarskih površin na odseku Postaja - Most na Soči (DKP G2) na JP 920661 ter LC 420131
Izdelovalec:	CITY STUDIO prostorsko načrtovanje d.o.o. Vurnikova ulica 2 1000 Ljubljana	Vrsta projekta:	PZI-projekt za izvedbo
		Vrsta načrta:	2.2 NAČRT S PODROČJA GRADBENIŠTVA
		Načrt:	NAČRT PODPORNIH/OPORNIH ZIDOV
		Vsebina risbe:	Opažni načrt - zid 1

		ID. št.:	Podpis:
Vodja projektiranja:	Igor Stavrević, u.d.i.g.	G-3876	
Pooblaščeni inženir:	Igor Stavrević, u.d.i.g.	G-3876	
Projektant:	Maria Zlobec, u.d.i.a	A-0167	
	Alja Aleksandra Oblak, m.i.a.		

Datum:	avgust 2025, po recenziji marec 2026	Merilo:	1:100
Št. projekta:	CS 1599-25	Št. načrta: CS 1599-NZ/25-PZI	Št. lista: G.261.1

Št. odseka:	Arhivska št.:	Faza/objekt:	Šifra risbe:	Črtna koda arhiva:
8970	0326.00	004.2162	G.261.1	

Ureditev kolesarskih površin na odseku Postaja - Most na Soči (DKP G2) na JP 920661 ter LC 420131

Opažni načrt - zid 2
M 1:100

Sprememba:	Opis spremembe:	Datum:	Podpis:

Investitor:	Direkcija RS za infrastrukturo Hajdrihova ulica 2a 1000 Ljubljana	Objekt/lokacija:	Ureditev kolesarskih površin na odseku Postaja - Most na Soči (DKP G2) na JP 920661 ter LC 420131
Izdelovalec:	CITY STUDIO prostorsko načrtovanje d.o.o. Vurnikova ulica 2 1000 Ljubljana	Vrsta projekta:	PZI-projekt za izvedbo
		Vrsta načrta:	2.2 NAČRT S PODROČJA GRADBENIŠTVA
		Načrt:	NAČRT PODPORNIH/OPORNIH ZIDOV
		Vsebina risbe:	Opažni načrt - zid 2

		ID. št.:	Podpis:
Vodja projektiranja:	Igor Stavrević, u.d.i.g.	G-3876	
Pooblaščeni inženir:	Igor Stavrević, u.d.i.g.	G-3876	
Projektant:	Maria Zlobec, u.d.i.a	A-0167	
	Alja Aleksandra Oblak, m.i.a.		

Datum:	avgust 2025, po recenziji marec 2026			Merilo:	1:100
Št. projekta:	CS 1599-25	Št. načrta:	CS 1599-NZ/25-PZI	Št. lista:	G.261.2

Št. odseka:	Arhivska št.:	Faza/objekt:	Šifra risbe:	Črtna koda arhiva:
8970	0326.00	004.2162	G.261.2	

Ureditev kolesarskih površin na odseku Postaja - Most na Soči (DKP G2) na JP 920661 ter LC 420131

Opažni načrt - zid 3
M 1:100

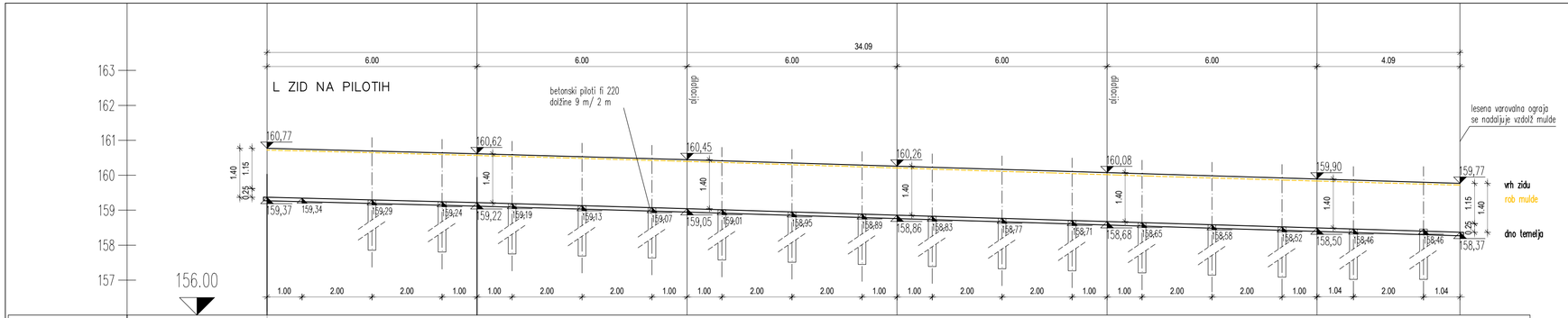

OZNAKE PROFILOV	Z3-1	6.000	Z3-2	6.000	Z3-3	6.000	Z3-4	6.000	Z3-5	6.000	Z3-6	4.086	Z3-7
STACIONAŽE	-0.00		6.00		12.00		18.00		24.00		30.00		34.08
KOTE TERENA	160.206		160.214		160.035		159.953		160.079		159.833		159.547
KOTE NIVELETE													

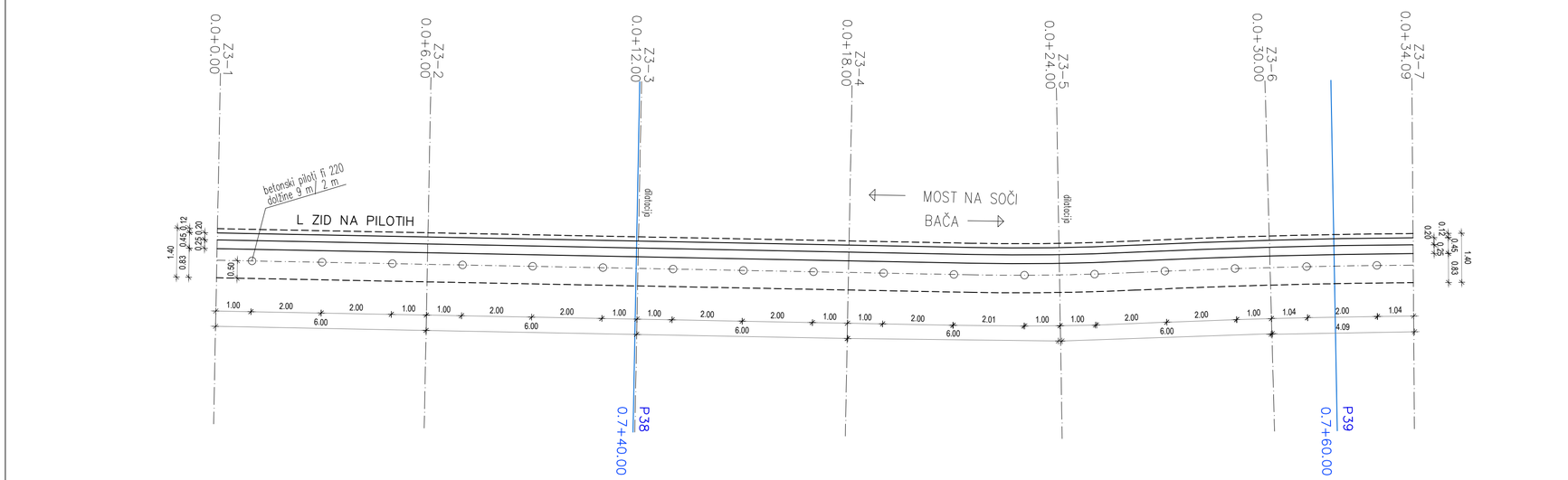

Sprememba:	Opis spremembe:	Datum:	Podpis:

Investitor:	Direkcija RS za infrastrukturo Hajdrihova ulica 2a 1000 Ljubljana	Objekt/lokacija:	Ureditev kolesarskih površin na odseku Postaja - Most na Soči (DKP G2) na JP 920661 ter LC 420131
Izdelovalec:	CITY STUDIO prostorsko načrtovanje d.o.o. Vurnikova ulica 2 1000 Ljubljana	Vrsta projekta:	PZI-projekt za izvedbo
		Vrsta načrta:	2.2 NAČRT S PODROČJA GRADBENIŠTVA
		Načrt:	NAČRT PODPORNIH/OPORNIH ZIDOV
		Vsebina risbe:	Opažni načrt - zid 3

		ID. št.:	Podpis:
Vodja projektiranja:	Igor Stavrević, u.d.i.g.	G-3876	
Pooblaščeni inženir:	Igor Stavrević, u.d.i.g.	G-3876	
Projektant:	Maria Zlobec, u.d.i.a	A-0167	
	Alja Aleksandra Oblak, m.i.a.		

Datum:	avgust 2025, po recenziji marec 2026	Merilo:	1:100
Št. projekta:	CS 1599-25	Št. načrta: CS 1599-NZ/25-PZI	Št. lista: G.261.3

Št. odseka:	Arhivska št.:	Faza/objekt:	Šifra risbe:	Črtna koda arhiva:
8970	0326.00	004.2162	G.261.3	

Ureditev kolesarskih površin na odseku Postaja - Most na Soči (DKP G2) na JP 920661 ter LC 420131

Opažni načrt - zid 4
M 1:100

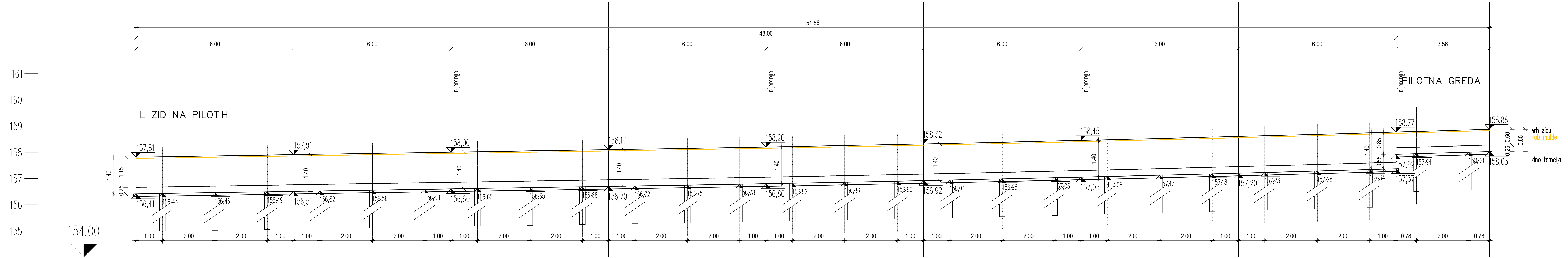

OZNAKE PROFILOV	Z4-1	6.000	Z4-2	6.000	Z4-3	6.000	Z4-4	6.000	Z4-5	6.000	Z4-6	6.000	Z4-7	6.000	Z4-8	6.000	Z4-9	3.564	Z4-10
STACIONAŽE	-0.00		6.00		12.00		18.00		24.00		30.00		36.00		42.00		48.00		51.56
KOTE TERENA	157.158		157.209		157.285		157.384		157.499		157.482		157.390		157.669		158.267		158.407
KOTE NIVELETE																			

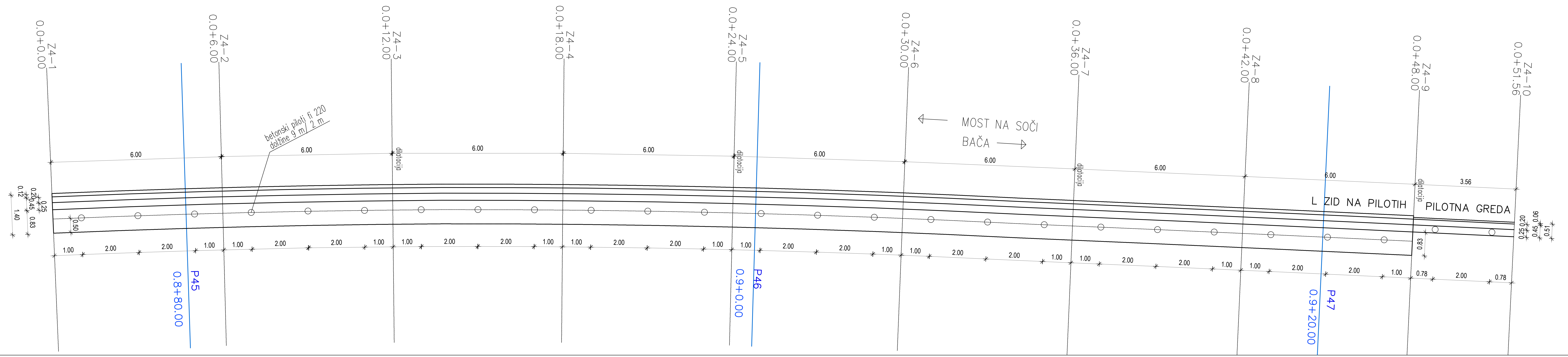

Sprememba:	Opis spremembe:	Datum:	Podpis:
Investitor:	Direkcija RS za infrastrukturo, Hajdrihova ulica 2a, 1000 Ljubljana	Objekt/lokacija:	Ureditev kolesarskih površin na odseku Postaja - Most na Soči (DKP G2) na JP 920661 ter LC 420131
Izdelovalec:	CITY STUDIO prostorsko načrtovanje d.o.o., Vurnikova ulica 2, 1000 Ljubljana	Vrsta projekta:	PZI-projekt za izvedbo
		Vrsta načrta:	2.2 NAČRT S PODROČJA GRADBENIŠTVA
Vodja projektiranja:	Igor Stavrević, u.d.i.g. (ID. št.: G-3876)	Načrt:	NAČRT PODPORNIH/OPORNIH ZIDOV
Pooblaščeni inženir:	Igor Stavrević, u.d.i.g. (G-3876)		
Projektant:	Maria Zlobec, u.d.i.a (A-0167); Alja Aleksandra Oblak, m.i.a.	Vsebina risbe:	Opažni načrt - zid 4
Datum:	avgust 2025, po recenziji marec 2026	Merilo:	1:100
Št. projekta:	CS 1599-25	Št. načrta: CS 1599-NZ/25-PZI	Št. lista: G.241.4
Št. odseka: 8970	Arhivska št.: 0326.00	Faza/objekt: 004.2162	Šifra risbe: G.241.4; Črtna koda arhiva:

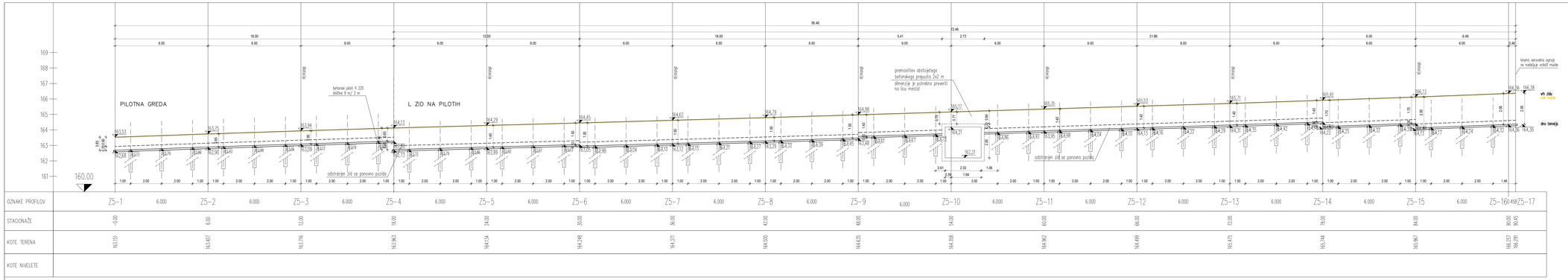

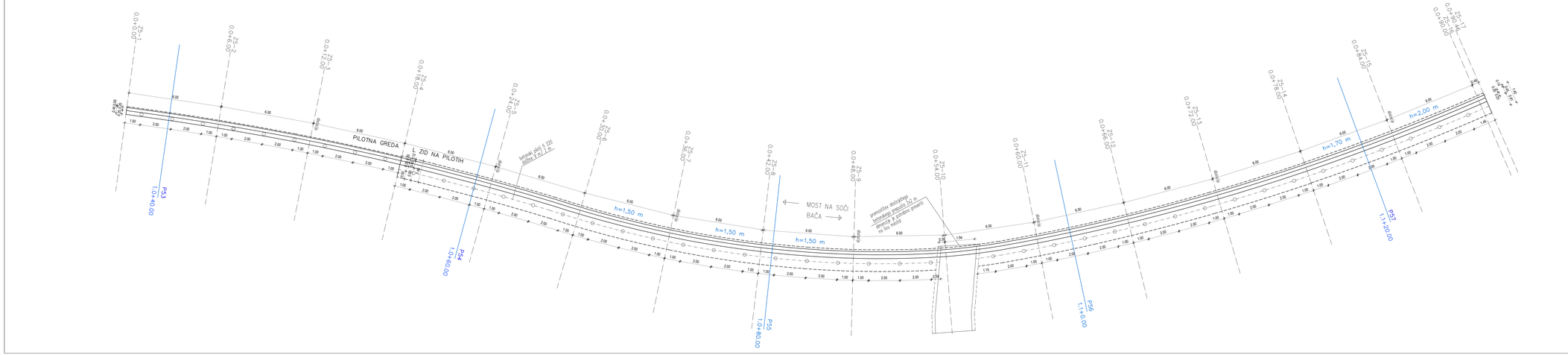

Ureditev kolesarskih površin na odseku Postaja - Most na Soči (DKP G2) na JP 920661 ter LC 420131

Opažni načrt - zid 5
M 1:100

Spremembe	Opis sprememb	Datum	Podpis
Investitor	Direkcija RS za infrastrukturo Hajdrihova ulica 2a 1000 Ljubljana	Projekt/Naslov	Ureditev kolesarskih površin na odseku Postaja - Most na Soči (DKP G2) na JP 920661 ter LC 420131
Izdelovalec	CITY STUDIO prostorsko načrtovanje d.o.o. Vurnikova ulica 2 1000 Ljubljana	Vrsta projekta	PZI-projekt za izvedbo
		Vrsta načrta	2.2 NAČRT S PODROČJA GRADBENIŠTVA
Vodja projektanta	Igor Stavrevič, u.d.i.g.	G-3876	Podpis	Naziv	NAČRT PODPORNIH/OPORNIH ZIDOV
Pooblaščeni odgovorni	Igor Stavrevič, u.d.i.g.	G-3876		
Projektant	Maria Zlobec, u.d.i.a. Alja Aleksandra Oblak, m.i.a.	A-0167		Vsebina risbe	Opažni načrt - zid 5
Datum	avgust 2025, po recenziji marec 2026			Merilo	1:100
Št. projekta	CS 1599-25	Št. načrta	CS 1599-NIZ/25-PZI	Št. lista	G.261.5
Št. odločbe	Arhivska št.	Kasa/knjigarki		Šifra risbe	Črtna koda arhiva
8970	0326.00	004.2162		G.261.5	

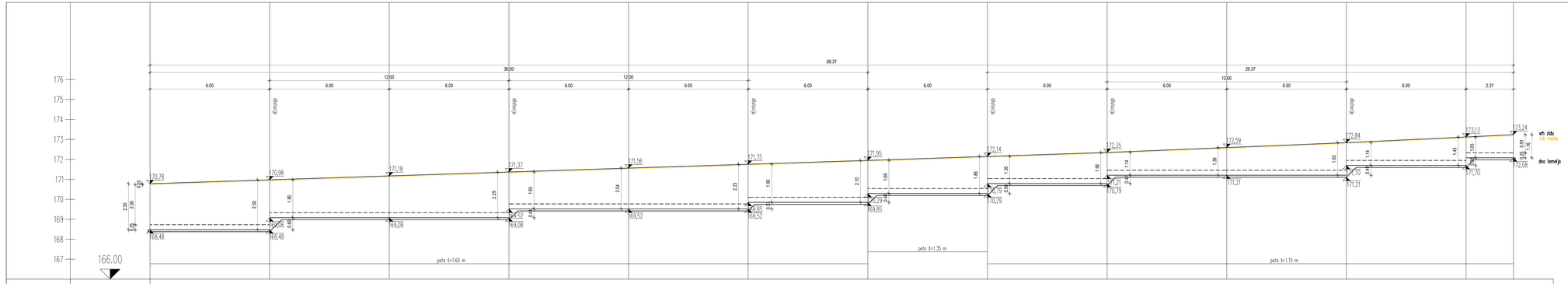

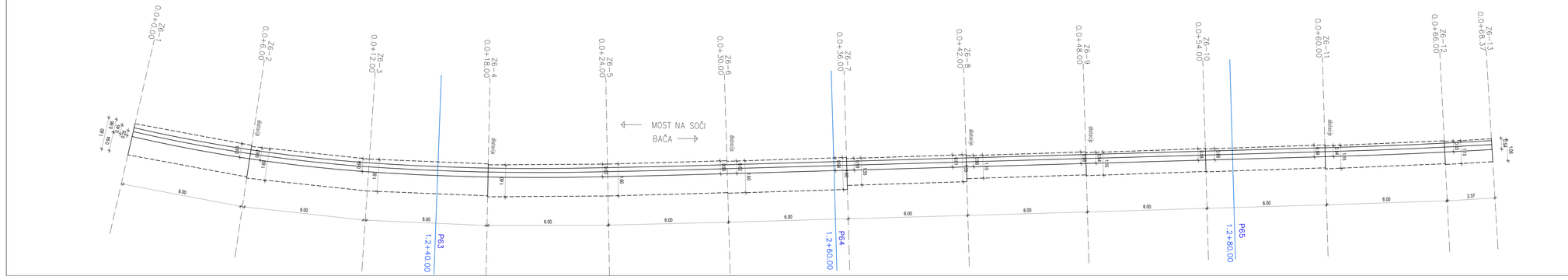

Ureditev kolesarskih površin na odseku Postaja - Most na Soči (DKP G2) na JP 920661 ter LC 420131

Opažni načrt - zid 6
M 1:100

Spremenba:	Opis sprememb:		Datum:	Podpis:
Investitor:	Direkcija RS za infrastrukturo Hajdrihova ulica 2a 1000 Ljubljana		Objekt/lokacija:	Ureditev kolesarskih površin na odseku Postaja - Most na Soči (DKP G2) na JP 920661 ter LC 420131
Izdelovalec:	CITY STUDIO prostorsko načrtovanje d.o.o. Vurnikova ulica 2 1000 Ljubljana		Vrsta projekta:	PZI-projekt za izvedbo
			Vrsta načrta:	2.2 NAČRT S PODROČJA GRADBENIŠTVA
		ID. št.	Podpis	Načrt: NAČRT PODPORNIH/OPORNIH ZIDOV
Vodja projektanja:	Igor Stavrević, u.d.i.g.	G-3876		
Pooblaščeni inženir:	Igor Stavrević, u.d.i.g.	G-3876		
Projektant:	Maria Zlobec, u.d.i.a Alja Aleksandra Oblak, m.i.a.	A-0167		Vsebina načrta: Opažni načrt - zid 6
Datum:	avgust 2025, po recenziji marec 2026			Merilo: 1:100
Št. projekta:	CS 1599-25	Št. načrta: CS 1599-NZ/25-PZI		Št. lista: G.261.6

Št. odbirka:	Arhivska št.:	Faza/objekt:	Širina načrta:	Črtna koda arhiva:
8970	0326.00	004.2162	G.261.6	

DETAJL PRITRDITVE KOVINSKE OGRAJE IZ CORTENA NA AB ZID

M 1:10

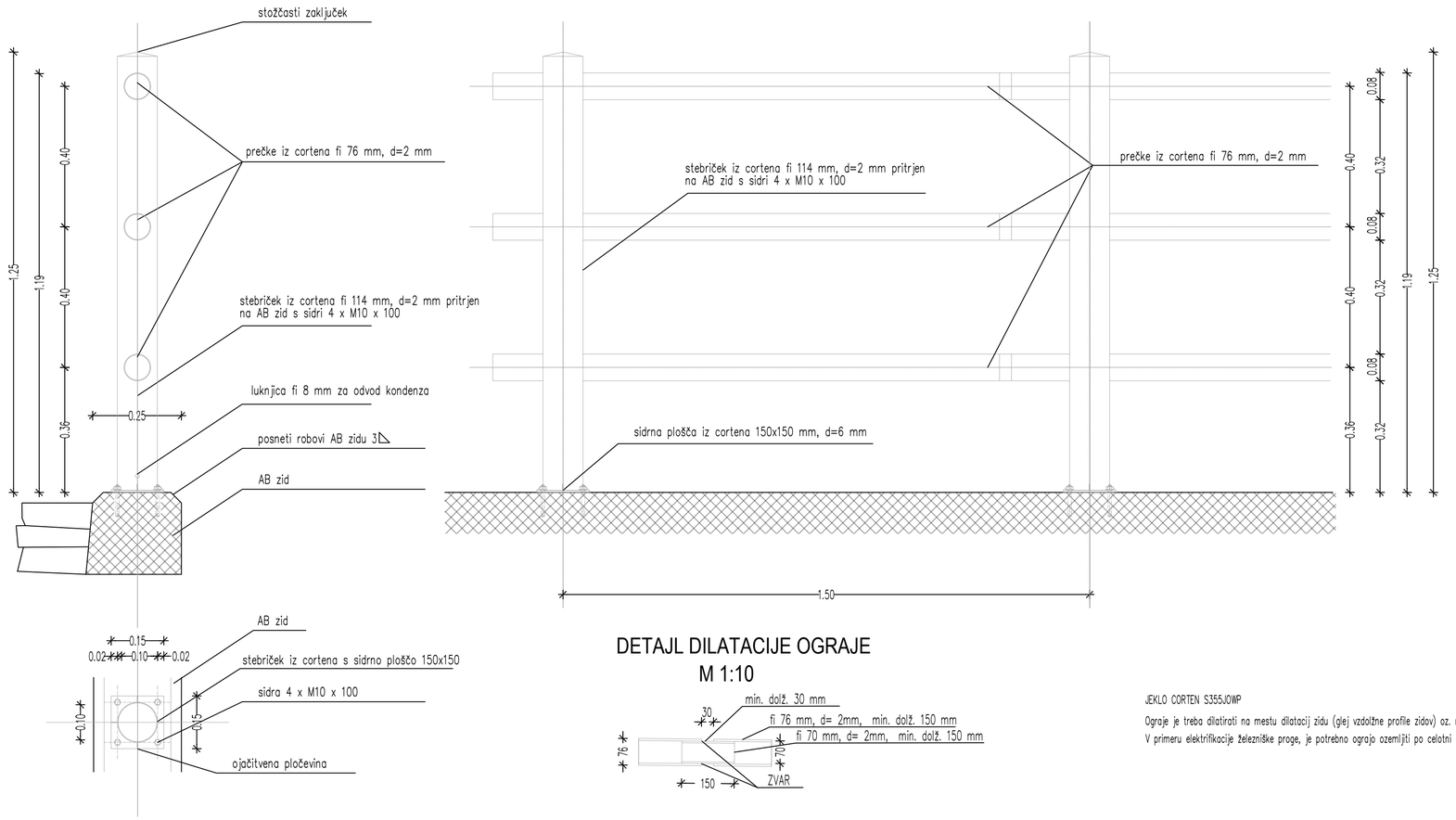

DETAJL DILATACIJE OGRAJE

M 1:10

JEKLO CORTEN S355J0WP

Ograje je treba dilatirati na mestu dilatacij zidu (glej vzdolžne profile zidov) oz. na razdalji 6,00 m..

V primeru elektrifikacije železniške proge, je potrebno ograjo ozemljiti po celotni dolžini!

Sprememba:	Opis spremembe:		Datum:	Podpis:

Investitor:	Direkcija RS za infrastrukturo Hajdrihova ulica 2a 1000 Ljubljana	Objekt/lokacija:	Ureditev kolesarskih površin na odseku Postaja - Most na Soči (DKP G2) na JP 920661 ter LC 420131
Izdelovalec:	CITY STUDIO prostorsko načrtovanje d.o.o. Vurnikova ulica 2 1000 Ljubljana	Vrsta projekta:	PZI-projekt za izvedbo
		Vrsta načrta:	2.2 NAČRT S PODROČJA GRADBENIŠTVA
		Načrt:	NAČRT PODPORNIH/OPORNIH ZIDOV
		Vsebina risbe:	Detajl ograje iz cortena na AB zidu

		ID. št.:	Podpis:
Vodja projektiranja:	Igor Stavrević, u.d.i.g.	G-3876	
Pooblaščeni inženir:	Igor Stavrević, u.d.i.g.	G-3876	
Projektant:	Maria Zlobec, u.d.i.a	A-0167	
	Alja Aleksandra Oblak, m.i.a.		

Datum:	avgust 2025, po recenziji marec 2026			Merilo:	1:10
St. projekta:	CS 1599-25	St. načrta:	CS 1599-NZ/25-PZI	St. lista:	G.251

St. odseka:	Arhivska št.:	Faza/objekt:	Šifra risbe:	Črtna koda arhiva:
8970	0326.00	004.2162	G.251	

AB OPORNI ZID 1.0 C 30/37, XC4, XD1, XF1, PV II m 1:25

Z1–~Z2
l = 7,00 m

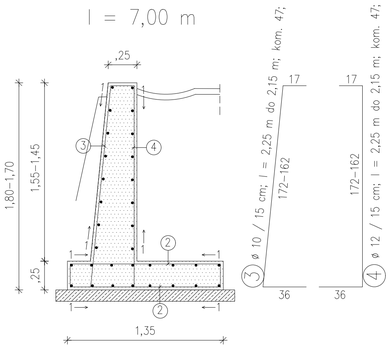

~Z2–Z4
l = 11,00 m

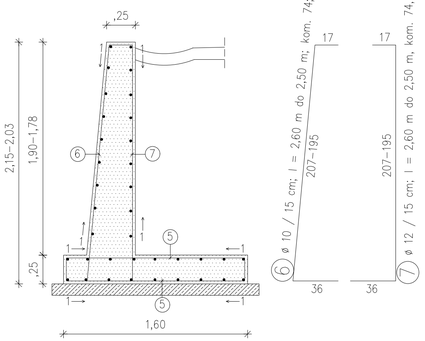

Z4–Z6
l = 9,53 m

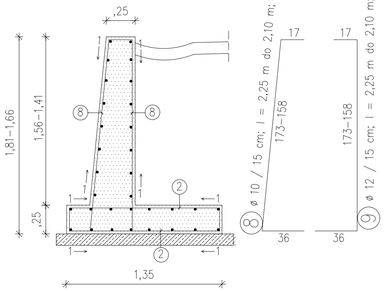

② ± ø 12 / 15 cm; l = 1,60 m; kom. 94;



① ± ø 8 / 20 cm; Σl = 975,00 m1;

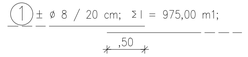

⑤ ± ø 12 / 15 cm; l = 1,85 m; kom. 148;



② ± ø 12 / 15 cm; kom. 128;



DETAJL ARMATURE OB DILATACIJI IN NA KONCU ZIDU

tloris m 1:25

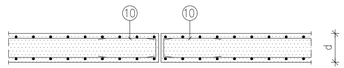

⑩ ø 8 / 20 cm; 50 / 15–36

⑩ ø 8 / 20 cm; l = 1,15 m do 1,36 m; kom. 51;

DILATACIJE IZVESTI NA MAX. RAZDALJI 12,00 m.

detajl dilatacije m 1:5

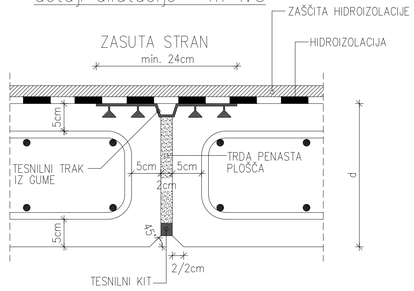

NEZASUTA STRAN

B 500B

ozn.	ø	l	kom.	ø 8	ø 10	ø 12	
1	8	975,00	–	975,00			
2	12	1,60	222			355,20	
3	10	~2,20	47		103,40		
4	12	~2,20	47			103,40	
5	12	1,85	148			273,80	
6	10	~2,55	74		188,70		
7	12	~2,55	74			188,70	
8	10	~2,18	64		139,52		
9	12	~2,18	64			139,52	
10	8	~1,26	51	64,26			
			Σ l	1039,26	431,62	1060,62	
			kg	421,00	273,00	966,00	
			Σ kg	1.660,00			

Spremembe:	Opis spremembe:			Datum:	Podpis:
Investitor:	Direkcija RS za infrastrukturo Hajdrihova ulica 2a 1000 Ljubljana			Objekt/lokacija:	Ureditev kolesarskih površin na odseku Postaja - Most na Soči (DKP G2) na JP 920661 ter LC 420131
Izdelovalec:	CITY STUDIO prostorsko načrtovanje d.o.o. Vurnikova ulica 2 1000 Ljubljana			Vrsta projekta:	PZI-projekt za izvedbo
				Vrsta načrta:	2 NAČRT S PODROČJA GRADBENIŠTVA
		ID. št.	Podpis:	Načrt:	NAČRT PODPORNIH/OPORNIH ZIDOV
Vodja projektiranja:	Igor Stavrević, u.d.i.g.	G-3876			
Pooblaščeni inženir:	Igor Stavrević, u.d.i.g.	G-3876			
Projektant:	Maria Zlobec, u.d.i.a Alja Aleksandra Oblak, m.i.a.	A-0167		Vsebina risbe:	Armaturni načrt - zid 1
Datum:	avgust 2025, dopolnitev po recenziji marec 2026			Merilo:	1:25
Št. projekta:	CS 1599-25	Št. načrta:	CS 1599-NZ/25-PZI	Št. lista:	G.271.1
Št. odseka:	Arhivska št.:	Faza/objekt:		Šifra risbe:	Črtna koda arhiva:
8970	0326.00	004.2162		G.271.1	

AB ODTOČNI JAŠEK V KAMNITEM ZIDU 1

C 30/37, XC4, XD1, XF1, PV II m 1:25

tloris talne plošče

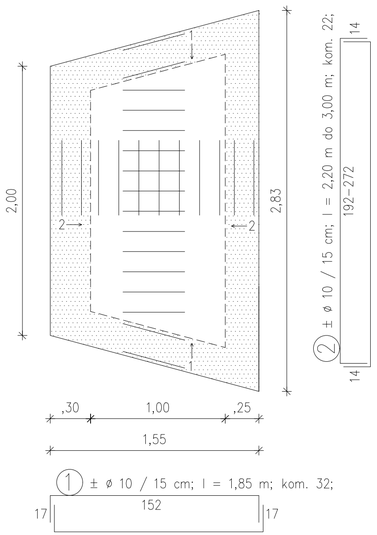

a – a

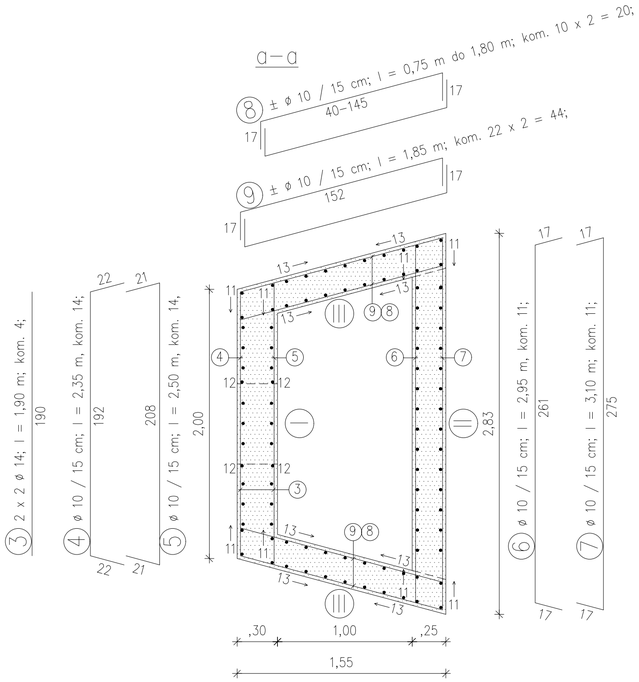

B 500B

ozn.	ø	l	kom.	ø 10	ø 14
1	10	1,85	32	59,20	
2	10	~2,60	22	57,20	
3	14	1,90	4		7,60
4	10	2,35	14	32,90	
5	10	2,50	14	35,00	
6	10	2,95	11	32,45	
7	10	3,10	11	34,10	
8	10	~1,28	20	25,60	
9	10	1,85	44	81,40	
10	10	2,30	14	32,20	
11	10	2,15	62	133,30	
12	14	2,25	4		9,00
13	10	~2,80	28	78,40	
			Σ l	601,75	16,60
			kg	381,00	20,50
			Σ kg	401,50	

stena I

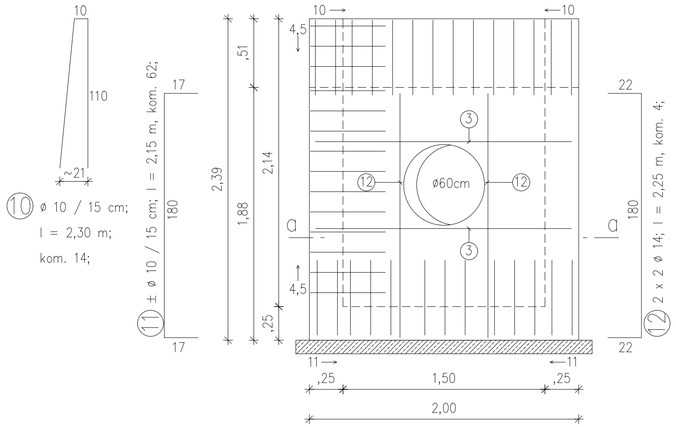

stena II

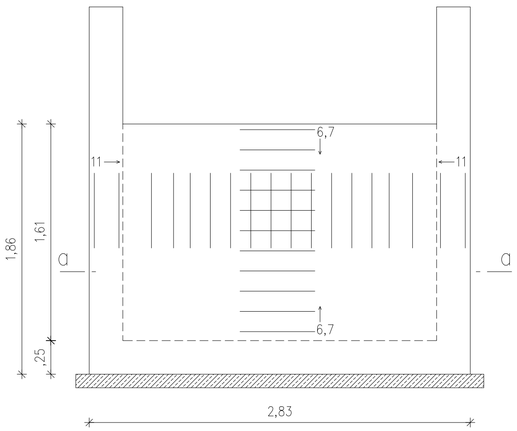

stena III (2 kom.)

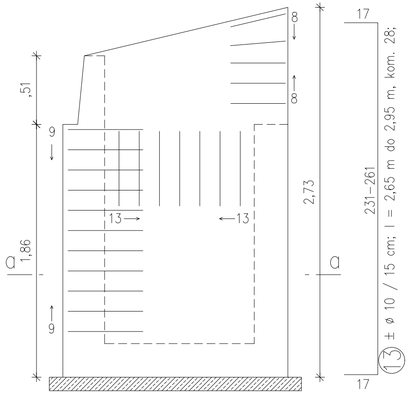

Sprememba:	Opis spremembe:			Datum:	Podpis:
Investitor:	Direkcija RS za infrastrukturo Hajdrihova ulica 2a 1000 Ljubljana			Objekt/lokacija:	Ureditev kolesarskih površin na odseku Postaja - Most na Soči (DKP G2) na JP 920661 ter LC 420131
Izdelovalec:	CITY STUDIO prostorsko načrtovanje d.o.o. Vurnikova ulica 2 1000 Ljubljana			Vrsta projekta:	PZI-projekt za izvedbo
				Vrsta načrta:	2 NAČRT S PODROČJA GRADBENIŠTVA
		ID. št.:	Podpis:	Načrt:	NAČRT PODPORNIH/OPORNIH ZIDOV
Vodja projektiranja:	Igor Stavrević, u.d.i.g.	G-3876			
Pooblaščeni inženir:	Igor Stavrević, u.d.i.g.	G-3876			
Projektant:	Maria Zlobec, u.d.i.a	A-0167		Vsebina risbe:	Armaturni načrt odtočnega jaška - kamnit zid 1
	Alja Aleksandra Oblak, m.i.a.				
Datum:	avgust 2025, dopolnitev po recenziji marec 2026			Merilo:	1:25
Št. projekta:	CS 1599-25	Št. načrta:	CS 1599-NZ/25-PZI	Št. lista:	G.271.2
Št. odseka:	Arhivska št.:	Faza/objekt:		Šifra risbe:	Črtna koda arhiva:
8970	0326.00	004.2162		G.271.2	

PILOTNA GREDA IN L ZID NA PILOTIH – ZID 2 C 30/37, XC4, XD1, XF1, PV II m 1:25

PO ISTEM DETAJLU SE IZVEDETA TUDI ZIDOVA 3 IN 4
KOLIČINA ARMATURE JE RAZVIDNA IZ POPISOV

Z1–Z2, Z10/11 – Z18
l = 50,00 m

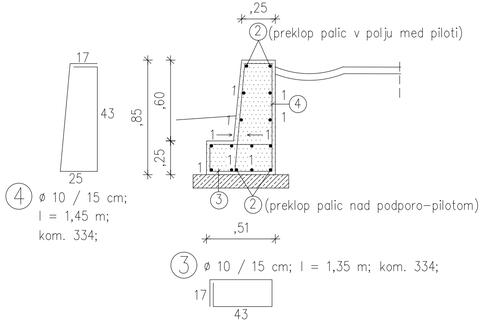

④ ø 10 / 15 cm; l = 1,45 m; kom. 334;

③ ø 10 / 15 cm; l = 1,35 m; kom. 334;

17 | 43

② ± 2 ø 14; Σl = 490,00 m1;

,85

Z2 – Z10/11, Z18 – Z21
l = 65,94 m

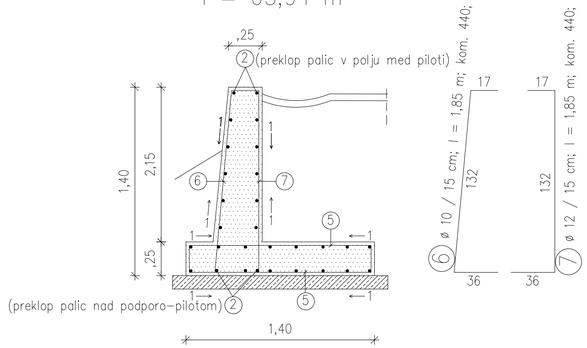

⑤ ± ø 12 / 15 cm; l = 1,65 m; kom. 880;

17 | 132 | 17

① ± ø 8 / 20 cm; Σl = 2360,00 m1;

,50

NATANČNA DISPOZICIJA PILOTOV JE RAZVIDNA IZ TLORISA IN VZDOLŽNIH PROFILOV.

DETAJL ARMATURE OB DILATACIJI IN NA KONCU ZIDU

tloris m 1:25

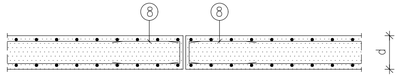

⑧ ø 8 / 20 cm; 50 / 15–27

⑧ ø 8 / 20 cm; l = 1,15 m do 1,27 m; kom. 133;

DILATACIJE IZVESTI NA MAX. RAZDALJI 12,00 m.

detajl dilatacije m 1:5

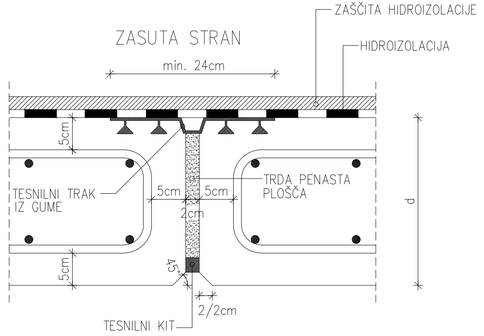

NEZASUTA STRAN

B 500–B

ozn.	ø	l	kom.	ø 8	ø 10	ø 12	ø 14
1	8	2360,00	–	2360,00			
2	14	490,00	–				490,00
3	10	1,35	334		450,90		
4	10	1,45	334		484,30		
5	12	1,65	880			1452,00	
6	10	1,85	440		814,00		
7	12	1,85	440			814,00	
8	8	~1,21	133	160,93			
			Σ l	2520,93	1749,20	2266,00	490,00
			kg	1.021,00	1.107,00	2.064,50	608,50
			Σ kg	4.801,00			

Sprememba:	Opis spremembe:	Datum:	Podpis:

Investitor:
Direkcija RS za infrastrukturo
Hajdrihova ulica 2a
1000 Ljubljana

Izdelovalec:
CITY STUDIO prostorsko načrtovanje d.o.o.
Vurnikova ulica 2
1000 Ljubljana

		ID. št.	Podpis:
Vodja projektiranja:	Igor Stavrevič, u.d.i.g.	G-3876	
Pooblaščeni inženir:	Igor Stavrevič, u.d.i.g.	G-3876	
Projektant:	Maria Zlobec, u.d.i.a	A-0167	
	Alja Aleksandra Oblak, m.i.a.		

Objekt/lokacija:
Ureditev kolesarskih površin na odseku Postaja - Most na Soči (DKP G2) na JP 920661 ter LC 420131

Vrsta projekta: PZI-projekt za izvedbo

Vrsta načrta: 2 NAČRT S PODROČJA GRADBENIŠTVA

Načrt: NAČRT PODPORNIH/OPORNIH ZIDOV

Vsebina risbe: Armaturni načrt pilotne grede in L zidu na pilotih - zid 2

Datum:	avgust 2025, dopolnitev po recenziji marec 2026		Merilo:	1:25
Št. projekta:	CS 1599-25	Št. načrta: CS 1599-NZ/25-PZI	Št. lista:	G.271.3

Št. odseka:	Arhivska št.:	Faza/objekt:	Šifra risbe:	Črtna koda arhiva:
8970	0326.00	004.2162	G.271.3	

AB OPORNI ZID 5.0 C 30/37, XC4, XD1, XF1, PV II m 1:25

Z1–Z4
l = 18,00 m

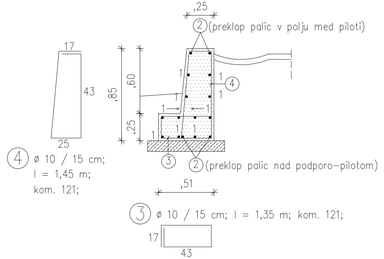

4 ø 10 / 15 cm; l = 1,45 m; kom. 121;

3 ø 10 / 15 cm; l = 1,35 m; kom. 121;

2 ± 2 ø 14; Σl = 380,00 m1;

.85

1 ± ø 8 / 20 cm; Σl = 2090,00 m1;

.50

Z4 – Z6, Z9–Z14
l = 39,29 m

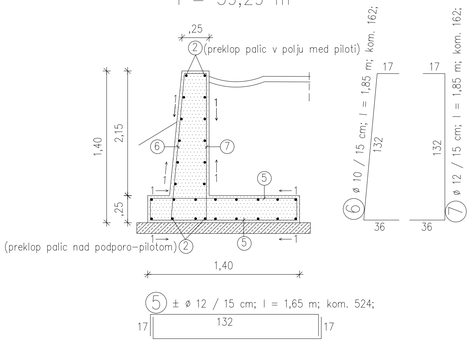

5 ± ø 12 / 15 cm; l = 1,65 m; kom. 524;

17 132 17

Z6–Z9
l = 18,00 m

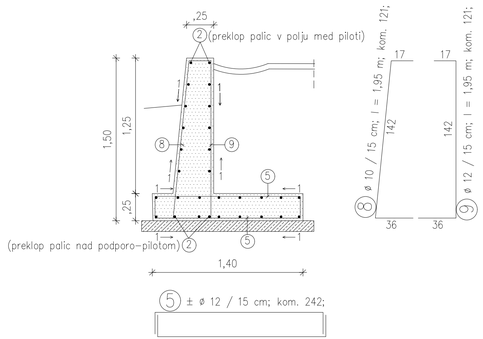

5 ± ø 12 / 15 cm; kom. 242;

Z14–Z15
l = 6,00 m

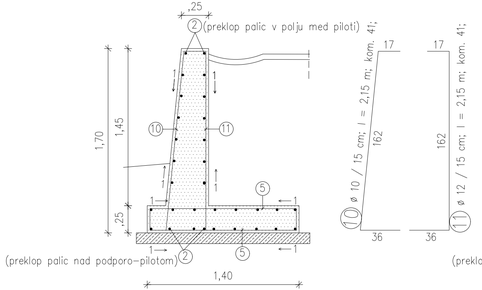

5 ± ø 12 / 15 cm; kom. 82;

Z15–Z17
l = 6,46 m

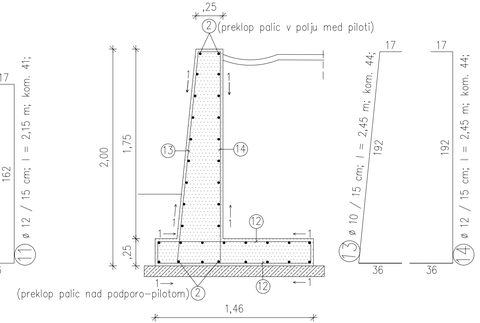

12 ± ø 12 / 15 cm; l = 1,72 m; kom. 88;

17 138 17

PREMOSTITEV OBSTOJEČEGA BETONSKEGA PROPUSTA

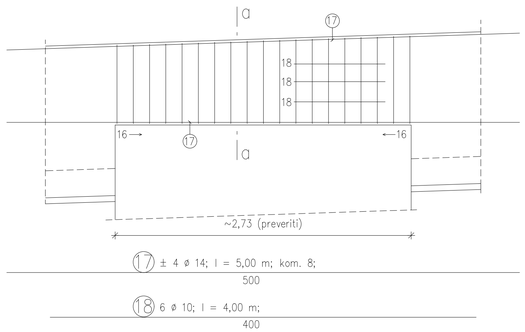

17 ± 4 ø 14; l = 5,00 m; kom. 8;

500

18 6 ø 10; l = 4,00 m;

400

a–a

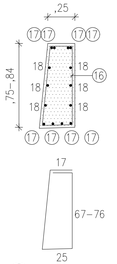

16 ø 10 / 15 cm; l = 1,93 m do 2,11 m; kom. 19;

DETAJL ARMATURE OB DILATACIJI IN NA KONCU ZIDU

tloris m 1:25

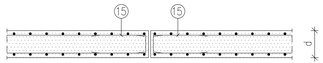

15 ø 8 / 20 cm; 50

15–32

15 ø 8 / 20 cm; l = 1,15 m do 1,32 m; kom. 110;

DILATACIJE IZVESTI NA MAX. RAZDALJI 12,00 m.

detajl dilatacije m 1:5

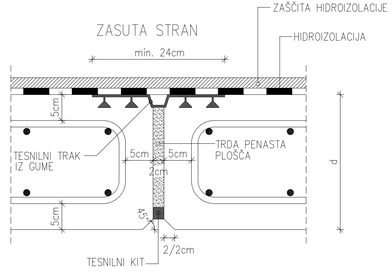

B 500–B

ozn.	ø	l	kom.	ø 8	ø 10	ø 12	ø 14
1	8	2090,00	–	2090,00			
2	14	380,00	–				380,00
3	10	1,35	121		163,35		
4	10	1,45	121		175,45		
5	12	1,65	524			864,60	
6	10	1,85	162		299,70		
7	12	1,85	162			299,70	
8	10	1,95	121		235,95		
9	12	1,95	121			235,95	
10	10	2,15	41		88,15		
11	12	2,15	41			88,15	
12	12	1,72	88			151,36	
13	10	2,45	44		107,80		
14	12	2,45	44			107,80	
15	8	~1,24	110	136,40			
16	10	~2,02	19		38,38		
17	14	5,00	8				40,00
18	10	4,00	6		24,00		
Σ l				2226,40	1132,78	1747,56	420,00
kg				901,50	717,00	1.592,00	521,50
Σ kg				3.732,00			

Spremembe:	Opis spremembe:		Datum: Podpis:
Investitor:	Direkcija RS za infrastrukturo Hajdrihova ulica 2a 1000 Ljubljana	Objekt/lokacija:	Ureditev kolesarskih površin na odseku Postaja - Most na Soči (DKP G2) na JP 920661 ter LC 420131
Izdelovalec:	CITY STUDIO prostorsko načrtovanje d.o.o. Vurnikova ulica 2 1000 Ljubljana	Vrsta projekta:	PZI-projekt za izvedbo
		Vrsta načrta:	2 NAČRT S PODROČJA GRADBENIŠTVA
		Načrt:	NAČRT PODPORNIH/OPORNIH ZIDOV
Vodja projektanja:	Igor Stavrevič, u.d.i.g.	ID. št.: G-3876	Podpis:
Pooblaščeni inženir:	Igor Stavrevič, u.d.i.g.	G-3876	
Projektant:	Maria Zlobec, u.d.i.a	A-0167	
	Alja Aleksandra Oblak, m.i.a.		
		Vsebina načr:	Armaturni načrt - zid 5
Datum:	avgust 2025, dopolnitev po recenziji marec 2026	Merilo:	1:25
Št. projekta:	CS 1599-25	Št. načrta: CS 1599-NZ/25-PZI	Št. lista: G.271.4
Št. odseka:	Arhivska št.:	Faza/objekt:	Šifra načr: / Črtna koda arhiva:
8970	0326.00	004.2162	G.271.4

AB OPORNI ZID 6.0 C 30/37, XC4, XD1, XF1, PV II m 1:25

Z1–Z2
l = 6,00 m

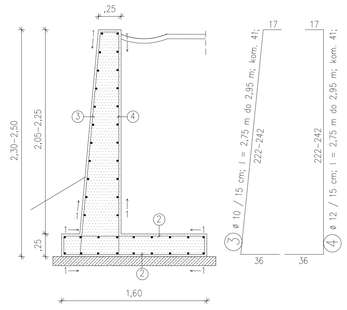

2 ± ø 12 / 15 cm; l = 1,85 m; kom. 82;
17 | 152 | 17

1 ± ø 8 / 20 cm; Σl = 2400,00 m1;
.50

Z2–Z4
l = 12,00 m

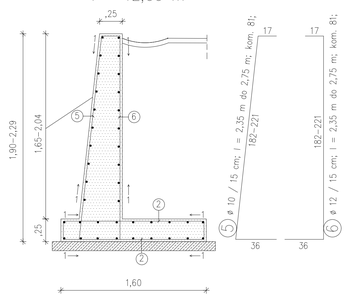

2 ± ø 12 / 15 cm; kom. 162;

Z4–Z6
l = 12,00 m

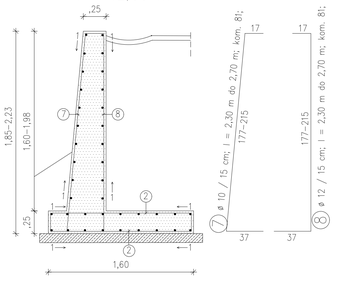

2 ± ø 12 / 15 cm; kom. 162;

Z6–Z7
l = 6,00 m

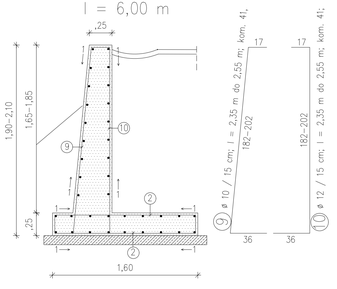

2 ± ø 12 / 15 cm; kom. 82;

Z7–Z8
l = 6,00 m

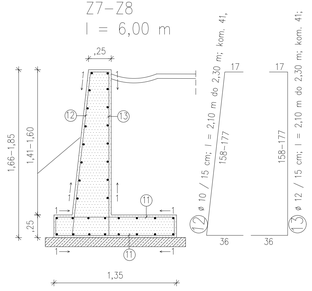

11 ± ø 12 / 15 cm; l = 1,60 m; kom. 82;
17 | 127 | 17

Z8–Z9
l = 6,00 m

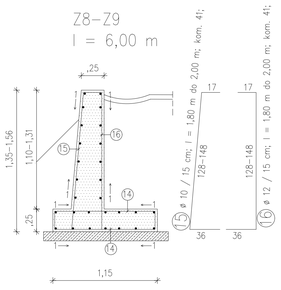

14 ± ø 12 / 15 cm; l = 1,40 m; kom. 82;
17 | 107 | 17

Z9–Z11
l = 12,00 m

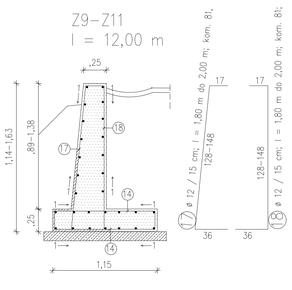

14 ± ø 12 / 15 cm; kom. 162;

Z11–Z12
l = 6,00 m

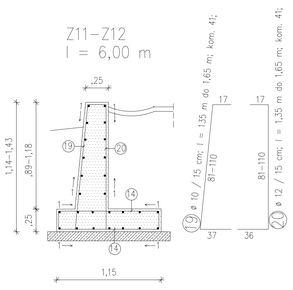

14 ± ø 12 / 15 cm; kom. 82;

Z12–Z13
l = 2,374 m

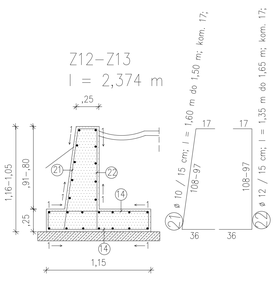

14 ± ø 12 / 15 cm; kom. 34;

NATANČNA DISPOZICIJA PILOTOV JE RAZVIDNA IZ TLORISA IN VZDOLŽNIH PROFILOV.

B 500B

ozn.	ø	l	kom.	ø 8	ø 10	ø 12
1	8	2400,00	–	2400,00		
2	12	1,85	488			902,80
3	10	~2,85	41		116,85	
4	12	~2,85	41			116,85
5	10	~2,55	81		206,55	
6	12	~2,55	81			206,55
7	10	~2,50	81		202,50	
8	12	~2,50	81			202,50
9	10	~2,45	41		100,45	
10	12	~2,45	41			100,45
11	12	1,60	82			131,20
12	10	~2,20	41		90,20	
13	12	~2,20	41			90,20
14	12	1,40	360			504,00
15	10	~1,90	41		77,90	
16	12	~1,90	41			77,90
17	12	~1,90	81			153,90
18	12	~1,90	81			153,90
19	10	~1,50	41		61,50	
20	12	~1,50	41			61,50
21	10	~1,55	17		26,35	
22	12	~1,50	17			25,50
23	8	~1,27	111	140,97		
			Σ l	2540,97	882,30	2727,25
			kg	1.029,00	558,50	2.484,50
			Σ kg	4.072,00		

DETAJL ARMATURE OB DILATACIJI IN NA KONCU ZIDU

tloris m 1:25



23 ø 8 / 20 cm: 50 | 15–38
23 ø 8 / 20 cm; l = 1,15 m do 1,38 m; kom. 111;

DILATACIJE IZVESTI NA MAX. RAZDALJI 12,00 m.

detajl dilatacije m 1:5

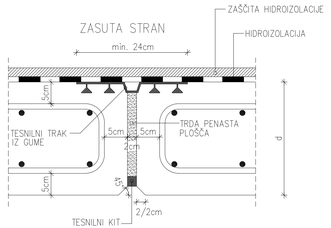

Spremembe:	Opis sprememb:			Datum:	Podpis:
Investitor:	Direkcija RS za infrastrukturo Hajdrihova ulica 2a 1000 Ljubljana			Objekt/sklop:	Ureditev kolesarskih površin na odseku Postaja - Most na Soči (DKP G2) na JP 920661 ter LC 420131
Odgovorno:	CITY STUDIO prostorsko načrtovanje d.o.o. Vurnikova ulica 2 1000 Ljubljana			Vrsta projekta:	PZI-projekt za izvedbo
				Vrsta načrta:	2 NAČRT S PODROČJA GRADBENIŠTVA
				Načrt:	NAČRT PODPORNIH/OPORNIH ZIDOV
Vodja projektanta:	Igor Stavrevč, u.d.i.g.	ID št. G-3876	Podpis:		
Pooblaščen inženir:	Igor Stavrevč, u.d.i.g.	G-3876			
Projektant:	Maria Zlobec, u.d.i.a	A-0167		Imenovanje načrta:	Armaturni načrt - zid 6
	Alja Aleksandra Oblak, m.i.a.				
Datum:	avgust 2025, dopolnitev po recenziji marec 2026			Merilo:	1:25
Št. projekta:	CS 1599-25	Št. načrta:	CS 1599-NZ/25-PZI	Št. lista:	G.271.5
Št. ochranka:	Arhivska št.: 8970 / 0326.00	Faza/objekt: 004.2162		Šifra načr.: G.271.5	Črtna koda arhiva:

UVRTANI MIKROPILOTI ø 22 cm; DOLŽINE 9,00 m; kom. 145

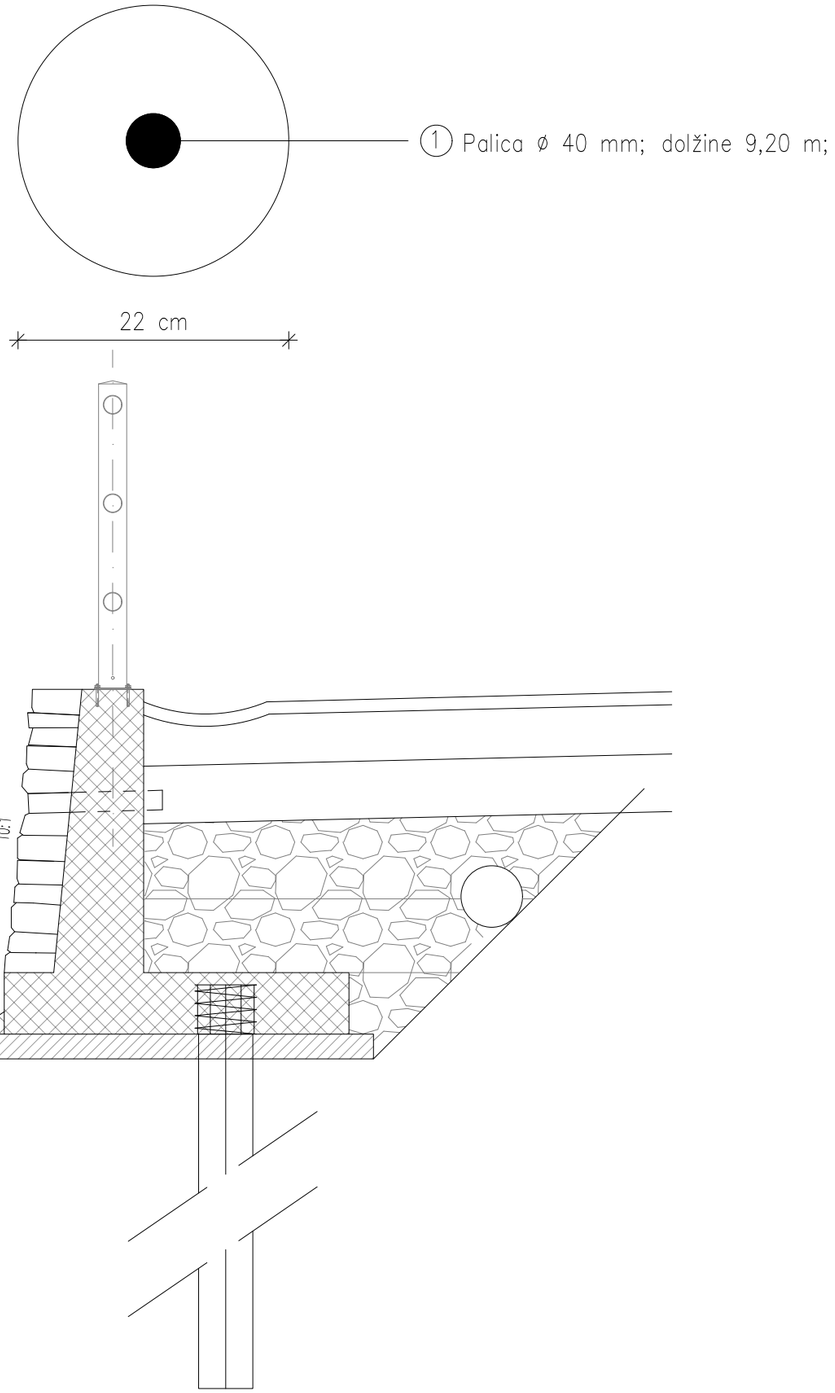

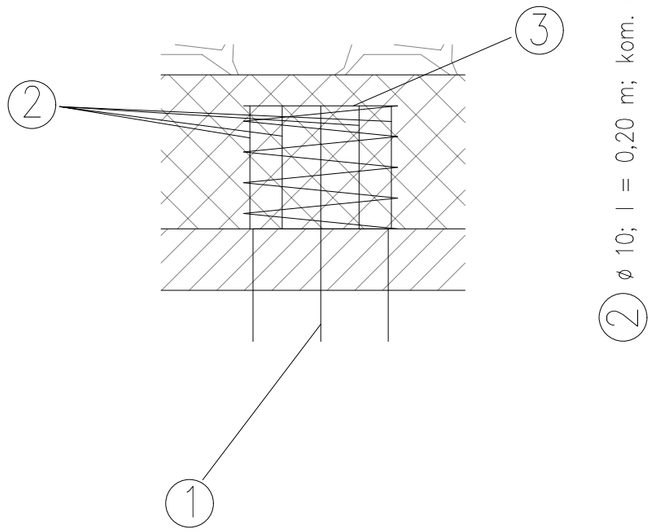

B 500–B

ozn.	ø	l	kom.	ø 10	ø 40
1	40	9,20	145		1334,00
2	10	0,20	870	174,00	
3	10	3,14	145	455,30	
			Σ l	629,30	1334,00
			Σ kg	13.558,35	

Sprememba:	Opis spremembe:	Datum:	Podpis:

Investitor:
Direkcija RS za infrastrukturo
Hajdrihova ulica 2a
1000 Ljubljana

Izdelovalec:
CITY STUDIO prostorsko načrtovanje d.o.o.
Vurnikova ulica 2
1000 Ljubljana

		ID. št.:	Podpis:
Vodja projektiranja:	Igor Stavrević, u.d.i.g.	G-3876	
Pooblaščeni inženir:	Igor Stavrević, u.d.i.g.	G-3876	
Projektant:	Maria Zlobec, u.d.i.a	A-0167	
	Alja Aleksandra Oblak, m.i.a.		

Objekt/lokacija:
Ureditev kolesarskih površin na odseku Postaja - Most na Soči (DKP G2) na JP 920661 ter LC 420131

Vrsta projekta:	PZI-projekt za izvedbo
Vrsta načrta:	2 NAČRT S PODROČJA GRADBENIŠTVA

Načrt:
NAČRT PODPORNIH/OPORNIH ZIDOV

Vsebina risbe:
Armaturni načrt - mikropilot

Datum:	avgust 2025, dopolnitev po recenziji marec 2026	Merilo:	1:25
Št. projekta:	CS 1599-25 / Št. načrta: CS 1599-NZ/25-PZI	Št. lista:	G.271.6

Št. odseka:	Arhivska št.:	Faza/objekt:	Šifra risbe:	Črtna koda arhiva:
8970	0326.00	004.2162	G.271.6	

AB PROPUST 2 C 30/37, XC4, XD1, XF1, PV-II m 1:25

tloris krovne plošče

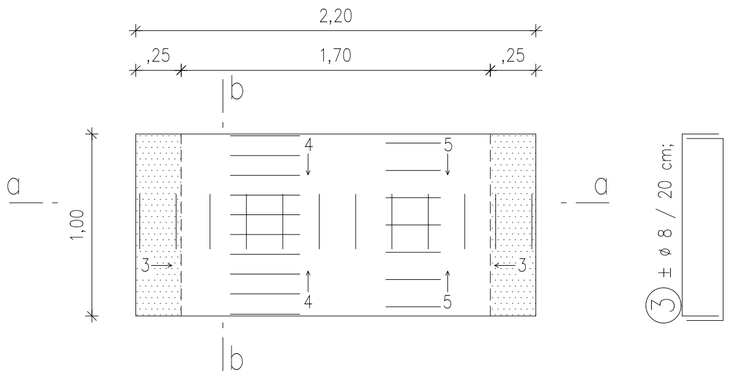

DISTANČNIKI

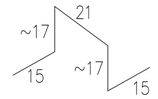

⑥ 3 ø 10 / m²;
l = 0,85 m;
kom. 6;

B 500B

ozn.	ø	l	kom.	ø 8	ø 10	ø 12		
1	10	1,35	14		18,90			
2	10	1,75	28		49,00			
3	8	1,25	60	75,00				
4	12	2,45	10			24,50		
5	10	2,45	7		17,15			
6	10	0,85	6		5,10			
			Σ l	75,00	90,15	24,50		
			kg	30,50	57,00	22,50		
			Σ kg	110,00				

a-a

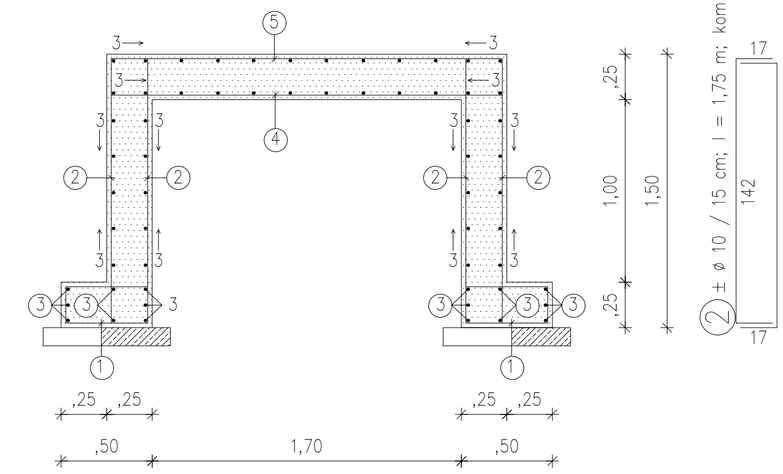

b-b

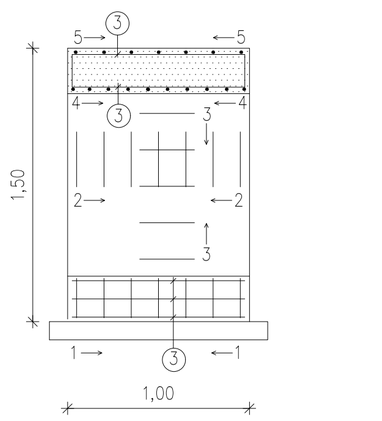

③ ± ø 8 / 20 cm; l = 1,25 m; kom. 60;

⑤ ø 10 / 15 cm; l = 2,45 m; kom. 7;

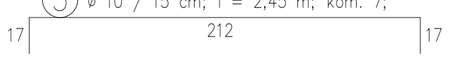

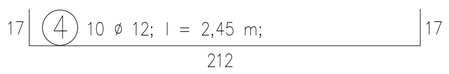

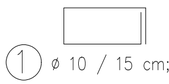

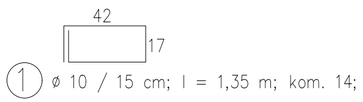

Sprememba:	Opis spremembe:	Datum:	Podpis:

Investitor:
Direkcija RS za infrastrukturo
Hajdrihova ulica 2a
1000 Ljubljana

Objekt/lokacija:
Ureditev kolesarskih površin na odseku Postaja - Most na Soči (DKP G2) na JP 920661 ter LC 420131

Izdelovalec:
CITY STUDIO prostorsko načrtovanje d.o.o.
Vurnikova ulica 2
1000 Ljubljana

Vrsta projekta: PZI-projekt za izvedbo
Vrsta načrta: 2 NAČRT S PODROČJA GRADBENIŠTVA
Načrt: NAČRT PODPORNIH/OPORNIH ZIDOV

		ID. št.:	Podpis:
Vodja projektiranja:	Igor Stavrević, u.d.i.g.	G-3876	
Pooblaščeni inženir:	Igor Stavrević, u.d.i.g.	G-3876	
Projektant:	Maria Zlobec, u.d.i.a	A-0167	
	Alja Aleksandra Oblak, m.i.a.		

Vsebina risbe: Armaturni načrt - AB prepust 2

Datum:	avgust 2025, dopolnitev po recenziji marec 2026	Merilo:	1:25
Št. projekta:	CS 1599-25 / Št. načrta: CS 1599-NZ/25-PZI	Št. lista:	G.271.7

Št. odseka:	Arhivska št.:	Faza/objekt:	Šifra risbe:	Črtna koda arhiva:
8970	0326.00	004.2162	G.271.7	